Ведомость рабочих чертежей основного комплекта

Поз.	Наименование	Примечание
1.1-1.5	Общие данные	
2	План подвала	
3	Фрагмент 1 плана. Сечения 1-1, 2-2, 3-3.	
4	Кладочный план 1 этажа	
5	Кладочный план 2 этажа	
6	Кладочный план 3-17 этажа	
7	Кладочный план 18 этажа	
8	Кладочный план 19 этажа	
9	Кладочный план 20 этажа	
10	План чердака на отм. +60.310	
11	План кровли	
12	Разрез 1-1	
13	Разрез 2-2	
14	Разрез 3-3	
15	Фасад в осях 1-28. Ведомость отделки	
16	Фасад в осях 28-1	
17	Фасад в осях А-Ш	
18	Фасад в осях Ш-А	
19	Ведомость перемычек	
20	Развертки вентканалов ВШ-1, ВШ-2. Узлы и сечения	
21	Развертки вентканалов ВШ-3, ВШ-4	
22	Развертки вентканалов ВШ-5, ВШ-6, ВШ-7	
23	Развертки вентканалов ВШ-8, ВШ-9, ВШ-26	
24	Развертки вентканалов ВШ-10, ВШ-11	
25	Развертки вентканалов ВШ-24, ВШ-25	
26	Развертки вентканалов ВШ-12, ВШ-13, ВШ-27	
27	Развертки вентканалов ВШ-14, ВШ-15	
28	Развертки вентканалов ВШ-16, ВШ-17	
29	Развертки вентканалов ВШ-18, ВШ-19	

Ведомость рабочих чертежей основного комплекта

Поз.	Наименование	Примечание
30	Развертки вентканалов ВШ-20, ВШ-21	
31	Развертки вентканалов ВШ-22, ВШ-23	
32	Узлы 5-8. Узел прохода коммуникаций	
33	Узлы 1-4. Вид А	
34	Отделочный план 1 этажа	
35	Отделочный план 2 этажа	
36	Отделочный план 3-17 этажа	
37	Отделочный план 18 этажа	
38	Отделочный план 19 этажа	
39	Отделочный план 20 этажа	
40	Ведомость отделки помещений	
41	Экспликация полов	
42	Схема расположения элементов заполнения оконных проемов	
43	Схема остекления балконов	
44	Схема расположения элементов заполнения дверных премов. Витражи	
45	Витражи	
46	Узлы 9-14	
47	Узлы 15-19 вентканалов	

Согласовано

Взам. инв. №

Подп. и дата

Инв. № подл.

Изм.	Кол.уч.	Лист	№ док	Подпись	Дата
Разработал		Волкова А			
Проверил		Король А			
Глав.спец		Король А			
Н.контр		Потеряев А			
ГИП		Потеряев А			

PSF-PD-22-AP

Многоквартирные многоэтажные дома с объектами обслуживания жилой застройки во встроенных помещениях, подземными автостоянками по ул. Рябиновой в Октябрьском районе г. Новосибирска. I, II, III, IV этапы строительства.

Многоквартирный многоэтажный дом № 1 (блок-секция 1 и 2) с объектами обслуживания жилой застройки во встроенных помещениях. I этап строительства

Стадия	Лист	Листов
Р	1.1	

Общие данные

ООО "Партнёр"

Формат А3

Ведомость основных комплектов рабочих чертежей

Обозначение	Наименование	Примечание
42-01-23-ГП	Генеральный план	
42-01-23-АР	Архитектурные решения	
42-01-23-КЖ	Конструктивные решения	
42-01-23-ЭОМ	Сети электроснабжения и освещения	
42-01-23-ОВ	Отопление и вентиляция	
42-01-23-ВК	Водоснабжение и водоотведение	
42-01-23-СС	Сети связи	
42-01-23-СПС.СОУЭ.АДУ.АВПВ	Система пожарной сигнализации. Система оповещения и управлений эвакуацией. Автоматизация дымоудаления. Автоматизация внутреннего противопожарного водопровода.	

Ведомость чертежей комплекта марки "АР" (начало)

Лист	Наименование	Примечание
1.1-1.4	Общие данные	Изм. 1,2,3,4,5,6,7, 8,9,10,11,12,13(Зам.)
2	План подвала	Изм. 10(Зам.)
3	Фрагмент кладочного плана на отм. -3,700. Сечения 1-1, 2-2, 3-3.	Изм. 10,11(Зам.)
4	Кладочный план 1 этажа	Изм. 8,10,11(Зам.)
5	Кладочный план 2 этажа	Изм. 2,3,6(Зам.)
6	Кладочный план 3-17 этажей	Изм. 2,6(Зам.)
7	Кладочный план 18 этажа	Изм. 3,6(Зам.)
8	Кладочный план 19 этажа	Изм. 3,6(Зам.)
9	Кладочный план 20 этажа	Изм. 3,6(Зам.)
10	План технического чердака на отм. +60,300	Изм. 6,10(Зам.)
11	План кровли	Изм. 9(Зам.)
12	Разрезы 1-1	Изм. 3,8(Зам.)
13	Разрез 2-2	Изм. 3,8(Зам.)
14	Разрез 3-3	Изм. 3,8(Зам.)
15	Фасад в осях 1-28 (цветовое решение)	Изм. 4,7(Зам.)
16	Фасад в осях 28-1 (цветовое решение)	Изм. 4,7(Зам.)
17	Фасад в осях А-Ш (цветовое решение). Ведомость отделки фасадов	Изм. 4,7(Зам.)
18	Фасад в осях Ш-А (цветовое решение)	Изм. 4,7(Зам.)

Ведомость чертежей комплекта марки "АР" (продолжение)

Лист	Наименование	Примечание
19	Ведомость перемычек (2-20эт., техн.чердак)	Изм. 3,6(Зам.)
19.1	Ведомость перемычек (1 этаж)	
19.2	Ведомость перемычек (подвал)	Изм. 11(Зам.)
20	Развертки вент.каналов В-1, В-2	Изм. 1(Зам.)
21	Развертки вент.каналов В-3, В-4	Изм. 1(Зам.)
22	Развертки вент.каналов В-5, В-6, В-7	Изм. 1(Зам.)
23	Развертки вент.каналов В-8, В-9, В-26	Изм. 1(Зам.)
24	Развертки вент.каналов В-10, В-11	Изм. 1(Зам.)
25	Развертки вент.каналов В-24, В-25	Изм. 1(Зам.)
26	Развертки вент.каналов В-12, В-13, В-27	Изм. 1(Зам.)
27	Развертки вент.каналов В-14, В-15	Изм. 1(Зам.)
28	Развертки вент.каналов В-16, В-17	Изм. 1(Зам.)
29	Развертки вент.каналов В-18, В-19	Изм. 1(Зам.)
30	Развертки вент.каналов В-20, В-21	Изм. 1(Зам.)
31	Развертки вент.каналов В-22, В-23	Изм. 1(Зам.)
32	Узлы 5-8. Узел прохода коммуникаций	Изм. 1(Зам.)
33	Узлы 1-4, 15-36	Изм. 2,8,10(Зам.)
34	Отделочный план 1 этажа	Изм. 7,10,12(Зам.)
35	Отделочный план 2 этажа	Изм. 4,7,10,12(Зам.)

Изм.	Кол. уч.	Лист	№ док.	Подп.	Дата
13	-	Зам.	348-25		11.25
12	-	Зам.	121-25		04.25
11	-	Зам.	77-25		03.25
10	-	Зам.	33-25		02.25
9	-	Зам.	7-25		01.25
8	-	Зам.	564-24		12.24
7	-	Зам.	541-24		12.24
6	-	Зам.	504-24		11.24
5	-	Зам.	496-24		11.24
4	-	Зам.	438-24		10.24
3	-	Зам.	391-24		10.24
2	-	Зам.	374-24		09.24
1	-	Зам.	337-24		08.24

Разраб.	Волкова	
Проверил	Белова	
Н.контр.	Потеряев	

PSF-PD-22-АР

Многоквартирные многоэтажные дома с объектами обслуживания жилой застройки во встроенных помещениях, подземными автостоянками по ул. Рябиновой в ОКтябрьском районе г. Новосибирска I, II, III, IV этапы строительства

Многоквартирный многоэтажный дом № 1 (блок-секция 1 и 2) с объектами обслуживания жилой застройки во встроенных помещениях. I этап строительства

Стадия	Лист	Листов
Р	1.1	57

Общие данные

ООО "Партнёр"

Согласовано

Взам. инв. №

Подп. и дата

Инв. № подл.

Формат А3

Ведомость основных комплектов рабочих чертежей

Обозначение	Наименование	Примечание
42-01-23-ГП	Генеральный план	
42-01-23-АР	Архитектурные решения	
42-01-23-КЖ	Конструктивные решения	
42-01-23-ЭОМ	Сети электроснабжения и освещения	
42-01-23-ОВ	Отопление и вентиляция	
42-01-23-ВК	Водоснабжение и водоотведение	
42-01-23-СС	Сети связи	
42-01-23-СПС.СОУЭ.АДУ.АВПВ	Система пожарной сигнализации. Система оповещения и управлений эвакуацией. Автоматизация дымоудаления. Автоматизация внутреннего противопожарного водопровода.	

Ведомость чертежей комплекта марки "АР" (начало)

Лист	Наименование	Примечание
1.1-1.4	Общие данные	
2	План подвала	Изм. 10(Зам.)
3	Фрагмент кладочного плана на отм. -3,700. Сечения 1-1, 2-2, 3-3.	Изм. 10,11(Зам.)
4	Кладочный план 1 этажа	Изм. 8,10,11(Зам.)
5	Кладочный план 2 этажа	Изм. 2,3,6(Зам.)
6	Кладочный план 3-17 этажей	Изм. 2,6(Зам.)
7	Кладочный план 18 этажа	Изм. 3,6(Зам.)
8	Кладочный план 19 этажа	Изм. 3,6(Зам.)
9	Кладочный план 20 этажа	Изм. 3,6(Зам.)
10	План технического чердака на отм. +60,300	Изм. 6,10(Зам.)
11	План кровли	Изм. 9(Зам.)
12	Разрезы 1-1	Изм. 3,8(Зам.)
13	Разрез 2-2	Изм. 3,8(Зам.)
14	Разрез 3-3	Изм. 3,8(Зам.)
15	Фасад в осях 1-28 (цветовое решение)	Изм. 4,7(Зам.)
16	Фасад в осях 28-1 (цветовое решение)	Изм. 4,7(Зам.)
17	Фасад в осях А-Ш (цветовое решение). Ведомость отделки фасадов	Изм. 4,7(Зам.)
18	Фасад в осях Ш-А (цветовое решение)	Изм. 4,7(Зам.)

Ведомость чертежей комплекта марки "АР" (продолжение)

Лист	Наименование	Примечание
19	Ведомость перемычек (2-20эт., техн.чердак)	Изм. 3,6(Зам.)
19.1	Ведомость перемычек (1 этаж)	
19.2	Ведомость перемычек (подвал)	Изм. 11(Зам.)
20	Развертки вент.каналов В-1, В-2	Изм. 1(Зам.)
21	Развертки вент.каналов В-3, В-4	Изм. 1(Зам.)
22	Развертки вент.каналов В-5, В-6, В-7	Изм. 1(Зам.)
23	Развертки вент.каналов В-8, В-9, В-26	Изм. 1(Зам.)
24	Развертки вент.каналов В-10, В-11	Изм. 1(Зам.)
25	Развертки вент.каналов В-24, В-25	Изм. 1(Зам.)
26	Развертки вент.каналов В-12, В-13, В-27	Изм. 1(Зам.)
27	Развертки вент.каналов В-14, В-15	Изм. 1(Зам.)
28	Развертки вент.каналов В-16, В-17	Изм. 1(Зам.)
29	Развертки вент.каналов В-18, В-19	Изм. 1(Зам.)
30	Развертки вент.каналов В-20, В-21	Изм. 1(Зам.)
31	Развертки вент.каналов В-22, В-23	Изм. 1(Зам.)
32	Узлы 5-8. Узел прохода коммуникаций	Изм. 1(Зам.)
33	Узлы 1-4, 15-36	Изм. 2,8,10(Зам.)
34	Отделочный план 1 этажа	Изм. 7,10(Зам.)
35	Отделочный план 2 этажа	Изм. 4,7,10(Зам.)
36	Отделочный план 3-17 этажей	Изм. 4,7,10(Зам.)
37	Отделочный план 18 этажа	Изм. 4,7,10(Зам.)
38	Отделочный план 19 этажа	Изм. 4,7,10(Зам.)
39	Отделочный план 20 этажа	Изм. 4,7,10(Зам.)
40	Ведомость отделки помещений	Изм. 10,11(Зам.)
41	Экспликация полов	Изм. 10,11(Зам.)

Согласовано

Взам. инв. №

Подп. и дата

Инв. № подл.

Изм.	Кол. уч.	Лист	№ док.	Подп.	Дата
Разраб.		Волкова			
Проверил		Белова			
Н.контр.		Потеряев			

PSF-PD-22-АР

Многоквартирные многоэтажные дома с объектами обслуживания жилой застройки во встроенных помещениях, подземными автостоянками по ул. Рябиновой в ОКтябрьском районе г. Новосибирска I, II, III, IV этапы строительства

Многоквартирный многоэтажный дом № 1 (блок-секция 1 и 2) с объектами обслуживания жилой застройки во встроенных помещениях. I этап строительства

Стадия	Лист	Листов
Р	1.1	57

Общие данные

ООО "Партнёр"

Формат А3

Ведомость чертежей комплекта марки "АР" (окончание)

Лист	Наименование	Примечание
36	Отделочный план 3-17 этажей	Изм. 4,7,10,12(Зам.)
37	Отделочный план 18 этажа	Изм. 4,7,10,12(Зам.)
38	Отделочный план 19 этажа	Изм. 4,7,10,12(Зам.)
39	Отделочный план 20 этажа	Изм. 4,7,10,12(Зам.)
40	Ведомость отделки помещений	Изм. 10,11,12(Зам.)
41	Экспликация полов	Изм. 10,11(Зам.)
42	Схемы заполнения оконных проемов. Спецификация элементов заполнения оконных проемов.	Изм. 2,3,5(Зам.)
43	Схемы остекления лоджий. Спецификация элементов остекления лоджий	Изм. 7(Зам.)
44	Схема расположения элементов заполнения дверных проемов. Спецификация элементов заполнения дверных проемов.	Изм. 11,12,13(Зам.)
45	Схемы витражей входных групп. Спецификация элементов витражей входных групп.	
46	Узлы 9-14	
47	Узлы вентканалов	Изм. 1,10(Зам.)
48	Узлы 47-56	
49		
50	Узлы 57-64	Изм. 5(Зам.)
51	Узлы 65-69	Изм. 8(Зам.)
52	Крыльцо 1. Крыльцо 2.	
53	Крыльцо 3. Крыльцо 4.	
54	Крыльцо 5. Крыльцо 6.	
55	Крыльцо 7. Крыльцо 8.	
56	Крыльцо 9. Крыльцо 10. Крыльцо 11.	
57	Крыльцо 12. Крыльцо 13. Крыльцо 14.	

Ведомость спецификаций

Лист	Наименование	Примечание
19	Спецификация элементов перемычек (2-20эт, тех. чердак)	
19.1	Спецификация элементов перемычек (1 этаж)	
19.2	Спецификация элементов перемычек (подвал)	
42	Спецификация элементов заполнения оконных проемов	
43	Спецификация элементов заполнения остекления лоджий	
44	Спецификация элементов заполнения дверных проемов	
45	Спецификация элементов заполнения витражей входных групп	

Ведомость ссылочных и прилагаемых документов (начало)

Обозначение	Наименование	Примечание
Ссылочные		
ГОСТ 30971-2012	Швы монтажные узлов примыканий оконных блоков к стеновым проемам	
ГОСТ 530-2012	Кирпич и камень керамические	
ГОСТ 23166-99	Блоки оконные. Общие технические условия	
ГОСТ 15588-2014	Плиты пенополистирольные. Технические условия	
серия 1.038.1-1	Перемычки железобетонные для зданий с кирпичными стенами.	
СП 293.1325800.2017	Системы фасадные теплоизоляционные композиционные с наружными штукатурными слоями	
ГОСТ Р 56707-2015	Системы фасадные теплоизоляционные композиционные с наружными штукатурными слоями	
ШИФР М8.10/2007	Комплектные системы Кнауф. Внутренние стены из гипсовых пазогребневых плит для жилых, общественных и производственных зданий.	
СТО 58239148-001-2006	Системы наружной теплоизоляции стен зданий с отделочным слоем из тонкослойной штукатурки «Ceresit»	
СП 71.13330.2017	Изоляционные и отделочные покрытия	
СП 17.13330.2017	Кровли	
СТО20994511-001-2009	Дюбели тарельчатые строительные стеновые забивные «Бийск»	

Согласовано

Взам.инв.№

Подп. и дата

Инв. № подл.

Изм.	Кол. уч.	Лист	№док.	Подп.	Дата	PSF-PD-22-АР	Лист 1.2

Ведомость чертежей комплекта марки "АР" (окончание)

Лист	Наименование	Примечание
42	Схемы заполнения оконных проемов. Спецификация элементов заполнения оконных проемов.	Изм. 2,3,5(Зам.)
43	Схемы остекления лоджий. Спецификация элементов остекления лоджий	Изм. 7(Зам.)
44	Схема расположения элементов заполнения дверных проемов. Спецификация элементов заполнения дверных проемов.	Изм. 11(Зам.)
45	Схемы витражей входных групп. Спецификация элементов витражей входных групп.	
46	Узлы 9-14	
47	Узлы вентканалов	Изм. 1,10(Зам.)
48	Узлы 47-56	
49		
50	Узлы 57-64	Изм. 5(Зам.)
51	Узлы 65-69	Изм. 8(Зам.)
52	Крыльцо 1. Крыльцо 2.	
53	Крыльцо 3. Крыльцо 4.	
54	Крыльцо 5. Крыльцо 6.	
55	Крыльцо 7. Крыльцо 8.	
56	Крыльцо 9. Крыльцо 10. Крыльцо 11.	
57	Крыльцо 12. Крыльцо 13. Крыльцо 14.	

Ведомость спецификаций

Лист	Наименование	Примечание
19	Спецификация элементов перемычек (2-20эт, тех. чердак)	
19.1	Спецификация элементов перемычек (1 этаж)	
19.2	Спецификация элементов перемычек (подвал)	
42	Спецификация элементов заполнения оконных проемов	
43	Спецификация элементов заполнения остекления лоджий	
44	Спецификация элементов заполнения дверных проемов	
45	Спецификация элементов заполнения витражей входных групп	

Ведомость ссылочных и прилагаемых документов (начало)

Обозначение	Наименование	Примечание
Ссылочные		
ГОСТ 30971-2012	Швы монтажные узлов примыканий оконных блоков к стеновым проемам	
ГОСТ 530-2012	Кирпич и камень керамические	
ГОСТ 23166-99	Блоки оконные. Общие технические условия	
ГОСТ 15588-2014	Плиты пенополистирольные. Технические условия	
серия 1.038.1-1	Перемычки железобетонные для зданий с кирпичными стенами.	
СП 293.1325800.2017	Системы фасадные теплоизоляционные композиционные с наружными штукатурными слоями	
ГОСТ Р 56707-2015	Системы фасадные теплоизоляционные композиционные с наружными штукатурными слоями	
ШИФР М8.10/2007	Комплектные системы Кнауф. Внутренние стены из гипсовых пазогребневых плит для жилых, общественных и производственных зданий.	
СТО 58239148-001-2006	Системы наружной теплоизоляции стен зданий с отделочным слоем из тонкослойной штукатурки «Ceresit»	
СП 71.13330.2017	Изоляционные и отделочные покрытия	
СП 17.13330.2017	Кровли	
СТО20994511-001-2009	Дюбели тарельчатые строительные стеновые забивные «Бийск»	

Согласовано

Взам.инв.№

Подп. и дата

Инв. № подл.

Изм.	Кол. уч.	Лист	№док.	Подп.	Дата	PSF-PD-22-АР	Лист 1.2

Общие указания

1. Рабочая документация разработана на основании задания на проектирование, утвержденного заказчиком, и топографического плана местности.

3. За относительную отметку 0,000 принят уровень чистого пола первого этажа, что соответствует абсолютной отметке 166,60.

4. Степень огнестойкости здания - I.

5. Уровень ответственности здания - нормальный.

6. Класс конструктивной пожарной опасности здания - С0.

7. Класс функциональной пожарной опасности:
Ф1.3 - многоквартирные жилые дома
Ф3.5 - помещения для посетителей организаций бытового и коммунального обслуживания с нерасчетным числом посадочных мест для посетителей
Ф5.2 - складские здания, сооружения, стоянки для автомобилей без технического обслужи-вания и ремонта, книгохранилища, архивы, складские помещения

8. Климатические условия района строительства:
а) расчетная снеговая нагрузка - 2,4кПа,
б) нормативное значение ветрового давления - 0.38кПа,
в) расчетная температура наружного воздуха - минус 37°С,
г) сейсмичность района строительства не выше 6 баллов.

9. Конструктивная схема здания - каркасная. Несущими элементами являются пилоны, на которые опираются монолитные плиты перекрытий и конструкции покрытия. Лестничные клетки и лифтовые шахты являются ядрами жесткости здания. (см. раздел -КЖ).

10. В здании предусмотрено 5 лифтов: в 1 блок-секции 1 пассажирский лифт (Q=630кг, V=1,6м/с) и 2 грузопассажирских лифта (Q=1000кг, V=1,6м/с); во 2 блок-секции 1 пассажирский лифт (Q=630кг, V=1,6м/с) и 1 грузопассажирских лифта (Q=1000кг, V=1,6м/с). Лифты запроектированы без машинного помещения, с установкой двигателя внутри лифтовой шахты. Один из грузопассажирских лифтов в каждой блок-секции запроектирован с возможностью работы в режиме "ППП", в соответствии с ГОСТ Р 53296-2009, и с размерами кабины не менее 2100х1100мм для МГН группы М4, в соответствии с ГОСТ 33652-2019. Нижняя относительная отметка остановки лифтов для 1 блок секции: 0,000; для 2 блок-секции -1,500.

11. наружная стена ниже отм. земли:
- Мембрана Planter Standart
- Утеплитель - экструдированный пенополистирол (типа "Пеноплэкс фундамент" или аналоги)- 100мм
- Гидроизоляция оклеечная
- Монолитный железобетон - 250 мм

Утеплитель - экструдированный пенополистирол (типа"Пеноплэкс фундамент", Технониколь CARBON PROF или аналоги), толщиной 100мм. Крепить полиуретановым клеем "Пеноплекс FASTFIX" или клеем на битумной или битумно-полимерной основе (Bitumast "ХимТоргПроект", БНК - 90/30 и проч.). Утеплитель крепить в 2 слоя, с разбежкой стыков плит не менее 150мм, или использовать плиты с фаской. Каждую плиту крепить в плотную к предыдущей с последующей проклейкой швов (стыков) герметизирующей лентой (типа "Герлен", "GROVER" и прочее), шириной 100мм. Во внутренних и наружных углах здания выполнить дополнительный слой утеплителя на длину 600-1000мм. Работу вести согласно общим рекомендациям и техническим решениям предприятия-изготовителя.

Оклеечная гидроизоляцця типа "Техноэласт ЭПП" ТУ 5774-003-00287852-99, в 2 слоя. Перед производством работ по направлению гидроизоляции завершить все работы на изолируемых конструкциях (прокладку коммуникаций и проч.), подготовить бетонную поверхность, выполнить переходные галтели (бортики из цементно-песчанного раствора М150). Далее огрунтовать поверхность бетона праймером битумный "Технониколь" №01 (или аналоги). После полного высыхания праймера выполнить слои усиления гидроизоляции в сложных узлах и местах сопряжения стен. Далее произвести наплавление основных слоев гидроизоляции. Работу вести согласно узлам на л.17, а также "Руководству по гидроизоляции подземных сооружений и корпорации Технониколь";

12. Наружная стена здания выше ур.з. :
-Фасадная декоративная тонкослойная штукатурка (цвет см. фасады л.15-18)
-Теплоизоляционный слой - гидрофобизированные минераловатные плиты для фасадных систем с наружным штукатурным слоем- 150мм
-Кр-р-по 250х120х65/1НФ/100/2,0/25/ГОСТ530-2012 на растворе М100, армированного сеткой из 4Вр-1, ячейкой 50х50, через 5 рядов кладки-250мм или монолитный железобетон см. КЖ-250мм

13. Наружная стена здания выше ур.з.:
-Клинкерная плитка (цвет см. фасады л.15-18)
-Клеевой плиточный клей для клинкерной плитки
-Армированный базовый слой, усиленный фасадной стеклосеткой
-Теплоизоляционный слой- гидрофобизированные жесткие минераловатные плиты для фасадных систем с наружным штукатурным слоем - 150мм
-Кр-р-по 250х120х65/1НФ/100/2,0/25/ГОСТ530-2012 на растворе М100, армированного сеткой из 4Вр-1, ячейкой 50х50, через 5 рядов кладки-250мм либо монолитный железобетон см. КЖ-250мм

Наружный теплоизоляционный слой - гидрофобизированные минераловатные плиты для фасадных систем с тонкослойной штукатуркой ($\lambda \leq 0{,}042$Вт/м°С). Прочность при растяжении перпендикулярно лицевым поверхностям не менее 15кПа, прочность на сжатие при 10% деформации не менее 30кПа, согласно СП 293.1325800.2017 "Системы фасадные теплоизоляционные композитные с наружными штукатурными слоями" и ГОСТ Р 56707-2015 "Системы фасадные теплоизоляционные композиционные с наружными штукатурными слоями". Утеплитель крепить на клеевой состав и дополнительно стеклопластиковыми дюбелями ДС-2 («Бийский завод стеклопластиков» (длину и количество дюбелей принять согласно технической документации завода-производителя) с шагом 400х300(h)мм. Краевое расстояние для ж/б конструкций и кирпича должно быть не менее 50мм. Площадь адгезионного контакта клеевого состава с основанием должна составлять не менее 40% поверхности. По периметру оконных и дверных проемов, а также по углам здания устанавливаются дополнительные связи, с шагом 200х150(h)мм. Крепление утеплителя производить в один слой. Каждую плиту крепить вплотную к предыдущей, ширина зазора между плитами не более 2мм.

Отделочный слой - фасадная декоративная штукатурка (камешковая, фракция 1,5мм) типа "Ceresit" или аналоги, цвет см. листы 15-18. Армированный защитный штукатурный слой выполняется согласно выбранной фасадной теплоизоляционной системе. Усиленный армированный защитный штукатурный слой выполняется с устройством двух слоев стеклосетки и дополнительным креплением фасадными дюбелями, см. "Ceresit WM" СТО 58239148-001-2006. Систему штукатурных фасадов и выбор материала согласовать со службой заказчика и авторским надзором.

Отделочный слой - клинкерная плитка на клею. Монтаж выполняется специализированной организацией, согласно тех. регламентам завода-изготовителя. Выбор материала согласовать со службой заказчика и авторским надзором.

Применять сертифицированную систему фасадов с декоративно-защитным наружным слоем, отвечающую требованиям СП 293.1325800.2017 "Системы фасадные теплоизоляционные композитные с наружными штукатурными слоями"; ГОСТ Р 56707-2015 "Системы фасадные теплоизоляционные композитные с наружными штукатурными слоями. ГОСТ Р 58937-2020 "Слой финишный декоративно-защитный из штучных материалов для фасадных теплоизоляционных композиционных систем с наружными штукатурными слоями".

Наружную часть откосов оконных блоков (верхний и боковые), примыкающие к декоративному защитному слою из клинкерной плитки выполнить по системе СФТК с декоративно-защитным слоем из декоративной штукатурки, фактура - камешковая (фракция 0,5мм); окрашивать в цвет - серый графит, согласно л.15-18.

14. Внутренние перегородки из кирпича:

Кирпич марки не менее Кр-р-по 250х120х65/1НФ/100/2.0/25/ГОСТ 530-2012 на растворе М100, армированный кладочной сеткой (ГОСТ Р 57265-2016) из Ф4Вр-I, ячейкой 50х50мм, через 5 рядов кладки. Перегородки раскреплять к монолитному перекрытию согласно узлам на листе 33. При необходимости возможна замена кирпича на пустотелый аналогичной марки, кроме кладки шахт дымоудаления и вентканалов. Кладку шахт дымоудаления и вентканалов выполнять только! из полнотелого кирпича. Кирпичные перегородки шахт дымоудаления возводить после монтажа коробов систем дымоудаления, см. -ОВ. Устройство вентканалов из кирпича на ребро выполнять согласно схемам, разверткам и узлам на листах 20-31, 47.

15. Межкомнатные перегородки из ПГП:

Перегородки из гипсовой пазогребневой плиты выполнять только! из полнотелых плит, согласно чертежам КНАУФ (М8.10/2007 "Внутренние стены из гипсовых пазогребневых плит для жилых, общественных и производственных зданий"), ТУ 5742-007-16415648-98. Раскреплять перегородки из гипсовой пазогребневой плиты к железобетонным стенам и плитам перекрытия, согласно узлам на л.33. Устройство гипсовых пазогребневых плит, примыкающих к кирпичным перегородкам выполнять с отступом в 10мм.

16. Покрытие - чердачное (с теплым техническим чердаком), кровля - плоская рулонная с внутренним водостоком. Кровельные работы выполнять в соответствии с требованиями СП 17.13330.2017 "Кровли" (Актуализированная редакция СНиП II-26-76) и СП 71.13330.2017 "Изоляционные и отделочные работы"(Актуализированная редакция СНиП 3.04.01-87).

17. Внутренняя отделка помещений квартир и технических помещений выполнять согласно ведомости отделки на листах 40. Черновую и чистовую отделку помещений МОП выполнять согласно разделу -АР.ДП.

18. Полы - см. экспликацию на листе 41. В жилых помещениях и помещениях общественного назначения запроектированы "под самоотделку".

19. Для заполнения оконных проемов в наружных стенах применяются пластиковые окна ПВХ по номенклатуре предприятия-изготовителя с показателем приведенного сопротивления теплопередаче Б1 морозостойкого исполнения (приведенное сопротивление теплопередаче не ниже 0,735 $м^2$×0С/Вт), звукоизоляцией класса В и в морозостойком исполнении М по ГОСТ 23166-99, открывающиеся во внутрь помещений. Схемы и спецификацию заполнения оконных проемов см. на листе 42.

Оконные блоки выше первого этажа запроектированы с открывающимися створками внутрь помещений, оборудуются замками безопасности, установленными в нижний брусок створки со стороны ручки и обеспечивающими блокировку поворотного (распашного) открывания створки. Расчет и монтаж производится специализированной организацией. Заполнение нижней части оконных и балконных блоков, не выходящих на остекленные лоджии выполняется из безопасного стекла (ударопрочный стеклопакет не ниже СМ4 по ГОСТ 30826).

20. Двери - индивидуального изготовления, согласно схемам и спецификациям на листе 44.

Двери на путях эвакуации (тамбуры, лестничные клетки) и противопожарные двери укомплектованы устройством самозакрывания типа ЗД-1 по ГОСТ 5091-78 и уплотнением в притворах (для наружных дверей не менее 2х контуров уплотнения).

При устройстве порогов в дверных проемах их высота не должна превышать 0,05м. Дверные проемы, предусмотренные на путях эвакуации МГН, относящиеся к группе мобильности М4, не должны иметь порогов высотой более 0,014м.

Наружные двери выполнить с сопротивлением теплопередаче не менее 1,0$м^2$С°/Вт.

21. Входные группы - алюминиевые витражные системы по ГОСТ 23747-2015, ГОСТ 21519-2003, с утепленным профилем, светопрозрачное заполнение выполняется из безопасного стекла (ударопрочный стеклопакет не ниже СМ4 по ГОСТ 30826). Наружные двери в витражной системе выполнить с сопротивлением теплопередаче не менее 1,0$м^2$С°/Вт. Схемы и спецификацию заполнения оконных проемов см. на листе 45.

22. Остекление лоджий - витражное остекление из алюминиевых профилей, разделено на глухую нижнюю часть, выполненную из тонированного закаленного стекла и верхнюю с открывающимися створками напротив простенка аварийного выхода и балконной двери, с заполнением по ГОСТ Р 56926-2016. Разделение выполнено горизонтальным ригелем сечением, рассчитанным в соответствии с действующими нормативами, на высоте не менее 1,2м от пола. Внутри лоджии предусмотрено металлическое ограждение высотой 1,2м от пола.

23. Отделку фасадов выполнять согласно л. 15-18, ведомости отделки фасадов на л.17, а также узлам на листе 46.

24. Молниезащита - монтаж молниезащиты выполнять согласно разделу -ЭО, а также узлам на листе 48. данного комплекта.

25. Вокруг здания выполнить отмостку согласно разделу -ГП; -ГП.ДП.

26. Проект разработан для производства работ в летнее время, при выполнении строительно-монтажных работ в зимнее время необходимо выполнять требования СП 70.13330.2012 "Несущие и ограждающие конструкции. Актуализированная редакция СНиП 3.03.01-87", СП 49.13330.2010 (Актуализированная редакция СНиП 12-03-2001) ч.1; 2. "Безопасность труда в строительстве", СП 15.13330.2020 "Каменные и армокаменные конструкции. Актуализированная редакция СНиП II-22-81*".

27. При производстве строительно-монтажных работ необходимо составлять акты освидетельствования скрытых работ для следующих видов работ:

- гидроизоляция, пароизоляция стен, перекрытий и покрытия;
- армирование кирпичных стен перегородок;
- теплоизоляция стен, перекрытий и покрытия;
- работы по монтажу перемычек;
- монтаж и устройство межкомнатных перегородок;
- установка оконных и дверных коробок;
- устройство кровли;
- монтаж сборных элементов;
- устройство полов;
- устройство вентиляционных каналов;

А так же на все работы, скрываемые последующими работами. Запрещается выполнение последующих работ при отсутствии актов освидетельствования предшествующих скрытых работ, во всех случаях.

При производстве строительно-монтажных работ необходимо руководствоваться СП 49.13330.2010 (Актуализированная редакция СНиП 12-03-2001) "Безопасность труда в строительстве", ч.1.

Технико-экономические показатели (начало)

Наименование	Ед. изм.	Всего на дом
Площадь жилого здания (общая площадь)	$м^2$	19790,95
Площадь земельного участка с кадастровым номером 54:35:000000:41186	$м^2$	18275,00
Площадь земельного участка в границах благоустройства 1-го этапа	$м^2$	5736,00
Строительный объем	$м^2$	64865,24
В том числе подземной части	$м^2$	2988,66
В том числе надземной части	$м^2$	61876,58
Количество этажей (в т.ч. подвальный этаж)	шт.	21,20
Этажность (кол-во надземных этажей)	шт.	20,19
Количество жилых этажей здания	шт.	20,19,18
Высота (в соответствии с п. 3.1 СП 1.13130.2020)	м	58,70
Высота здания (от 0,000 до наивысшей точки)	м	64,25
Количество жильцов	чел.	427
Площадь застройки жилого здания	$м^2$	1080,73
Количество зданий, сооружений	шт.	1
Количество блок-секций	шт.	2
Высота типового этажа	м	3,0
Количество лифтов	шт.	5
Площадь нежилых помещений жилого здания в т.ч:	$м^2$	5007,62
Площадь технических помещений (технические помещения, подвальный этаж)	$м^2$	1628,27
Площадь нежилых помещений (помещения для обслуживания жилой застройки (офисы)) (10 шт.)	$м^2$	564,58
Площадь нежилых помещений (кладовые) Количество нежилых помещений (кладовые) (15 шт.)	$м^2$	70,07
Площадь нежилых помещений (места общего пользования)	$м^2$	2744,70
Общая вместимость в помещениях для обслуживания жилой застройки из расчета 14 м2 на человека, посетители не предусматриваются (количество работников)	чел.	40
Общая площадь квартир (летние помещения учтены с коэфф. 1,0)	$м^2$	12868,34
Общая площадь квартир (летние помещения учтены с коэфф. 0,5)	$м^2$	12534,50
Жилая площадь квартир (жилых комнат)	$м^2$	5231,14
Площадь квартир (без учета площадей летних помещений), в т.ч. :	$м^2$	12200,72
-1-комнатных квартир	$м^2$	2062,28
-1-комнатных студий	$м^2$	487,67
-2-комнатных квартир	$м^2$	6740,77
-3-комнатных квартир	$м^2$	2910,00

Технико-экономические показатели (окончание)

Наименование	Ед. изм.	Всего на дом
Количество квартир, в т.ч. :	шт.	213
-1-комнатных квартир	шт.	53
-1-комнатных студий	шт.	19
-2-комнатных квартир	шт.	106
-3-комнатных квартир	шт.	35
Площадь летних помещений (с коэфф.1,0)	$м^2$	667,62
Площадь летних помещений (с коэфф.0,5)	$м^2$	333,78
Общая площадь объекта (площадь квартир, летних помещений, площадь помещений общественного назначения, площадь нежилых помещений жилого здания)	$м^2$	17875,96
Количество помещений, в т.ч :	шт.	242
-жилых (квартир)	шт.	213
-нежилых (в т.ч. помещения для обслуживания жилой застройки (10 шт), хозяйственные кладовые , МОП жилого дома 1 этажа, МОП подвала.	шт.	29 (в т.ч. 15шт кладовых)

Согласовано

Взам.инв.№

Подп. и дата

Инв. № подл.

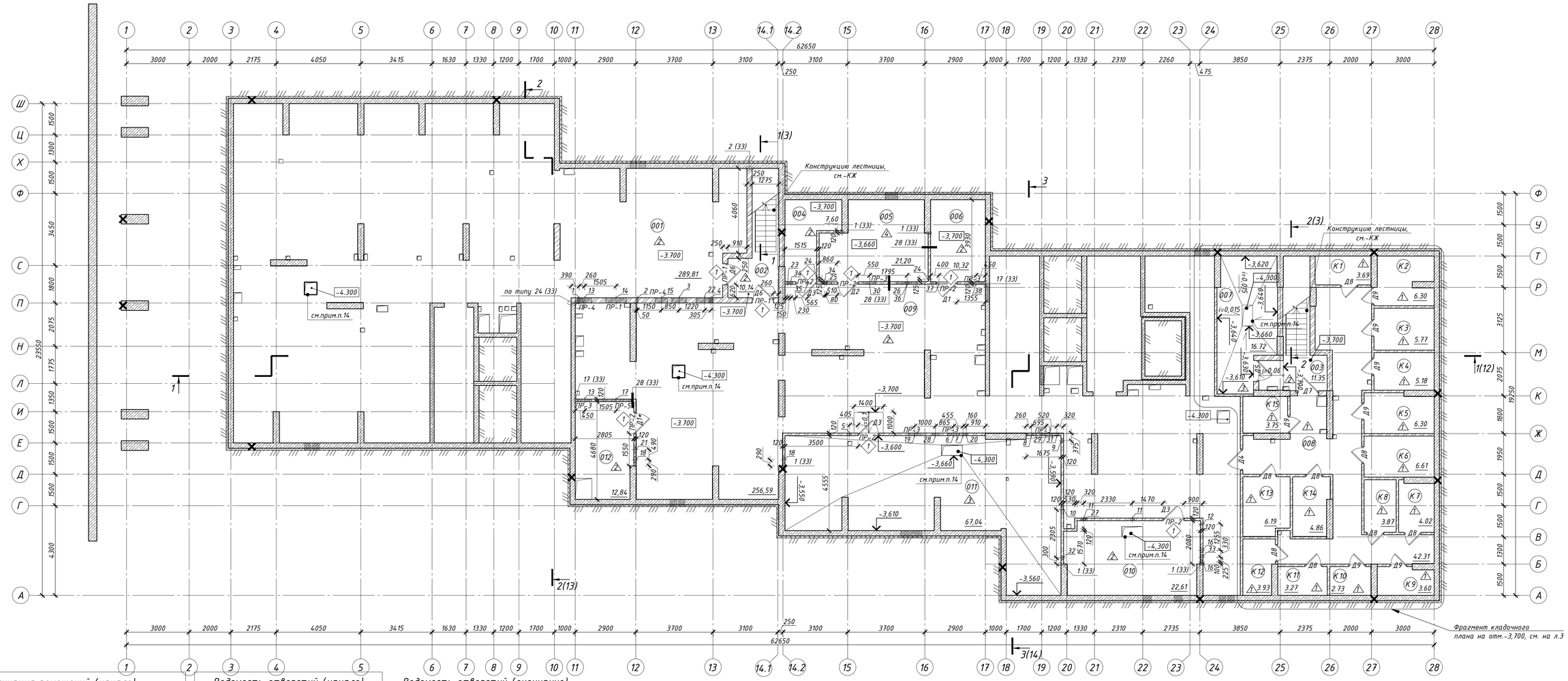

Экспликация помещений (начало)

Номер помещения	Наименование	Площадь помещения, м²	Кат. помещения
001	Техническое помещение	289.81	
002	Лестничная клетка	10.14	
003	Лестничная клетка	11.35	
004	Помещение СС	7.60	
005	Электрощитовая	21.20	
006	Венткамера	10.32	
007	Насосная пожаротушения	16.72	
008	Коридор	42.31	
009	Техническое помещение	256.59	
010	Узел ввода	22.61	
011	ИТП	67.04	
012	Венткамера	12.84	
К1	Кладовая	3.69	
К2	Кладовая	6.30	
К3	Кладовая	5.77	
К4	Кладовая	5.18	
К5	Кладовая	6.30	
К6	Кладовая	6.61	
К7	Кладовая	4.02	
К8	Кладовая	3.87	
К9	Кладовая	3.60	
К10	Кладовая	2.73	
К11	Кладовая	3.27	
К12	Кладовая	3.93	
К13	Кладовая	6.19	
К14	Кладовая	4.86	
К15	Кладовая	3.75	

Ведомость отверстий (начало)

Обозначение	Назначение	Размер (bxh), мм	Отм. низа
1	ВК	380x320	-2,690
2	ВК	100x100	-2,020
3	ВК	700x370	-2,260
4	ВК	200x200	-2,390
5	ВК	200x200	-1,795
6	ВК	600x200	-2,350
7	ВК	100x100	-1,430
8	ВК	500x150	-0,920
9	ВК	200x200	-0,705
10	ВК	350x200	-0,955
11	ВК	200x200	-0,955
12	ВК	100x100	-0,460
13	ОВ	700x700	-3,600
14	ОВ	1000x700	-3,600
15	ОВ	600x300	-2,190
16	ВК	200x200	-0,700
17	ОВ	1450x500	-2,100
18	ОВ	300x200	-1,500
19	ОВ	600x300	-1,590
20	ОВ	100x100	-1,310
21	ЭО	300x200	-1,600
22	ЭО	800x300	-2,190
23	ЭО	100x100	-1,560
24	ЭО	200x100	-1,560
25	ЭО	500x150	-1,580
26	ЭО	1000x250	-1,560
27	ЭО	350x200	-1,220
28	ЭО	300x200	-1,830
29	ОВ	600x600	-1,415
30	ЭО	600x200	-1,660
31	ОВ	200x200	-1,600
32	ОВ	200x100	-0,500
33	ОВ	250x400	-3,200

Ведомость отверстий (окончание)

Обозначение	Назначение	Размер (bxh), мм	Отм. низа
34	ОВ	200x150	-3,200
35	ОВ	150x150	-1,435
36	ОВ	150x150	-1,740
37	ОВ	800x285	-1,575
38	ОВ	700x700	-2,510

Ведомость дверных проемов

Марка, поз.	Размеры проема (BxH, мм)
1	1010x2070

Условные обозначения:

- 001 К1 — Номер помещения
- 2 — Марка дверного проема
- Д 1 — Марка двери
- Тип пола
- ПР-2 — Марка перемычки
- Опуск молниезащиты

Состав наружных стен:

наружная стена ниже отм. земли:
- Мембрана Planfer Standart
- Утеплитель - экструдированный пенополистирол (типа "Пеноплэкс фундамент" или аналоги)- 100мм, см. прим. п.10
- Гидроизоляция оклеечная, см. прим. п.11
- Монолитный железобетон - 250 мм

Состав внутренних стен:

- Кр-р-по 250x120x65/1НФ/100/2,0/25/ГОСТ 530-2012 на растворе М100, см.прим.п.13
- Кр-р-по 250x120x65/1НФ/100/2,0/25/ГОСТ 530-2012 на растворе М100, см.прим.п.13
- Внутренняя ж/б стена, см.КЖ

Схема дома

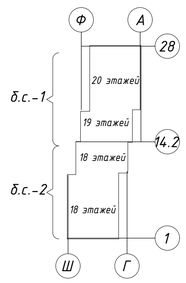

Примечания

1. Общие указания см. лист 1 (общие данные).
2. Устройство перегородок и указания по кладке блока кладовых см. на листе 3.
3. Размеры и привязки железобетонных конструкций, а также отверстия в ж/б конструкциях см. раздел КЖ.
4. Ведомость перемычек и спецификацию элементов перемычек см. лист 19.2.
5. Привязки отверстий даны к осям отверстий. Над отверстиями шириной 200...520мм в кирпичных стенах прокладывать арматуру 12-А-III(А 400) ГОСТ 5781-82, заводя за грань отверстия на 150мм с обеих сторон по 1 шт на каждые 100мм кладки.
6. Ведомость отделки помещений см. лист 40. Экспликацию полов см. лист 41.
7. Спецификацию элементов заполнения проемов см. лист 44.
8. Узлы раскрепления кирпичных перегородок см. лист 33.
9. После прокладки коммуникаций отверстия в наружных стенах заделать бетоном В15 на мелком заполнителе с добавкой "Пенетрон Адмикс".
10. Утеплитель - экструдированный пенополистирол (типа"Пеноплэкс фундамент", Технониколь CARBON PROF или аналоги), толщиной 100мм. Крепить полиуретановым клеем "Пеноплекс FASTFIX" или клеем на битумной или битумно-полимерной основе (Bitumast "ХимТоргПроект", БНК - 90/30 и проч.). Утеплитель крепить в 2 слоя, с разбежкой стыков плит не менее 150мм, или использовать плиты с фаской. Каждую плиту крепить в плотную к предыдущей с последующей проклейкой швов (стыков) герметизирующей лентой (типа "Герлен", "GROVER" и прочее), шириной 100мм. Во внутренних и наружных углах здания выполнить дополнительный слой утеплителя на длину 600-1000мм. Работу вести согласно общим рекомендациям и техническим решениям предприятия-изготовителя.
11. Для конструкций, соприкасающихся с грунтом, выполнить оклеечную гидроизоляцию "Техноэласт ЭПП" ТУ 5774-003-00287852-99, в 2 слоя. Перед производством работ по направлению гидроизоляции завершить все работы на изолируемых конструкциях (прокладку коммуникаций и проч.), подготовить бетонную поверхность, выполнить переходные галтели (бортики из цементно-песчаного раствора М150). Далее огрунтовать поверхность бетона праймером битумный "Технониколь" №01 (или аналоги). После полного высыхания праймера выполнить слои усиления гидроизоляции в сложных узлах и местах сопряжения стен. Далее произвести наплавление основных слоев гидроизоляции. Работу вести согласно узлам на л.32, а также "Руководству по гидроизоляции подземных сооружений и корпорации Технониколь";
12. Все несущие стальные элементы подлежат конструктивной огнезащите, см. -КЖ.
13. Кладку перегородок выполнять из кирпича марки не менее Кр-р-по 250x120x65/1НФ/100/2.0/25/ГОСТ 530-2012 на растворе М100, армированный кладочной сеткой (ГОСТ Р 57265-2016) из Ф4Вр-I, ячейкой 50x50мм, через 5 рядов кладки. Перегородки раскреплять к монолитному перекрытию согласно узлам на листе 33. При необходимости возможна замена кирпича на пустотелый аналогичной марки, кроме кладки шахт дымоудаления. Кладку шахт дымоудаления выполнять только из полнотелого кирпича.
14. Приямки закрыть съемной решеткой.

10	-	Зам.	33-25		02.25	
Изм.	Кол.уч.	Лист	№док.	Подпись	Дата	
Разработал		Волкова А				
Проверил		Белова				
Н.контр		Потеряев А				

PSF-PD-22-АР

Многоквартирные многоэтажные дома с объектами обслуживания жилой застройки во встроенных помещениях, подземными автостоянками по ул. Рябиновой в Октябрьском районе г. Новосибирска. I, II, III, IV этапы строительства.

Многоквартирный многоэтажный дом № 1 (блок-секция 1 и 2) с объектами обслуживания жилой застройки во встроенных помещениях. I этап строительства

План подвала

Стадия	Лист	Листов
Р	2	

ООО "Партнёр"

Согласовано

Взам. инв. №

Подп. и дата

Инв. № подл.

Формат А1

Фрагмент кладочного плана на отм.-3,700

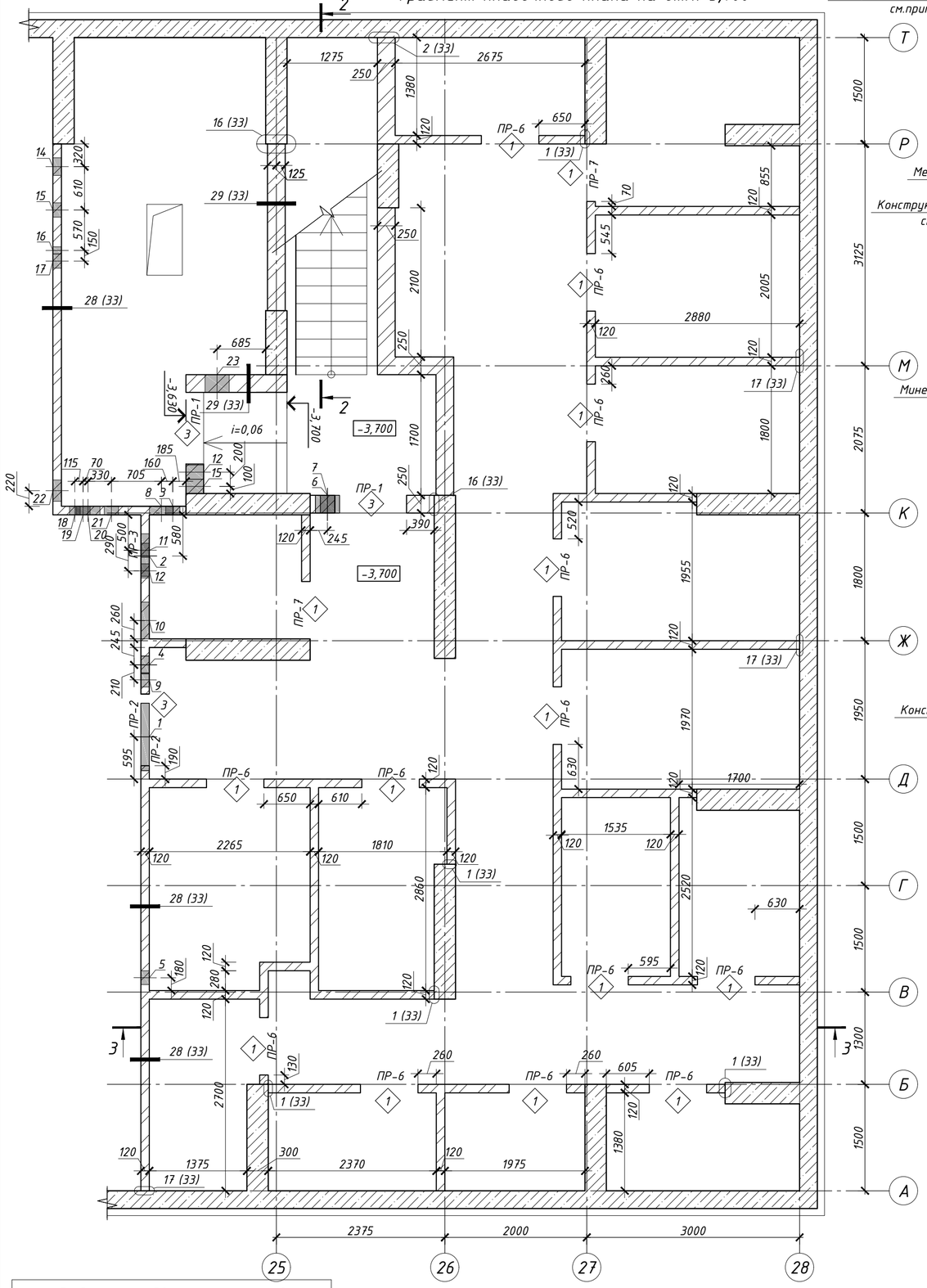

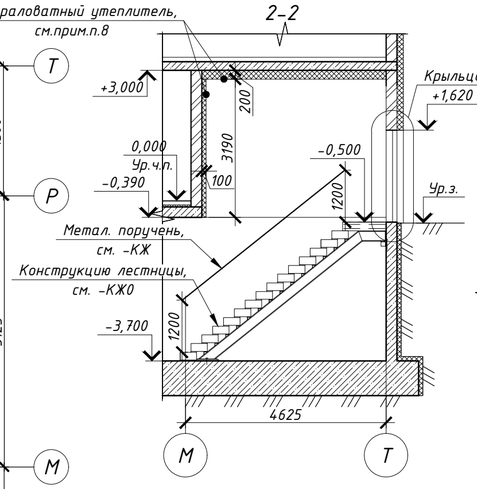

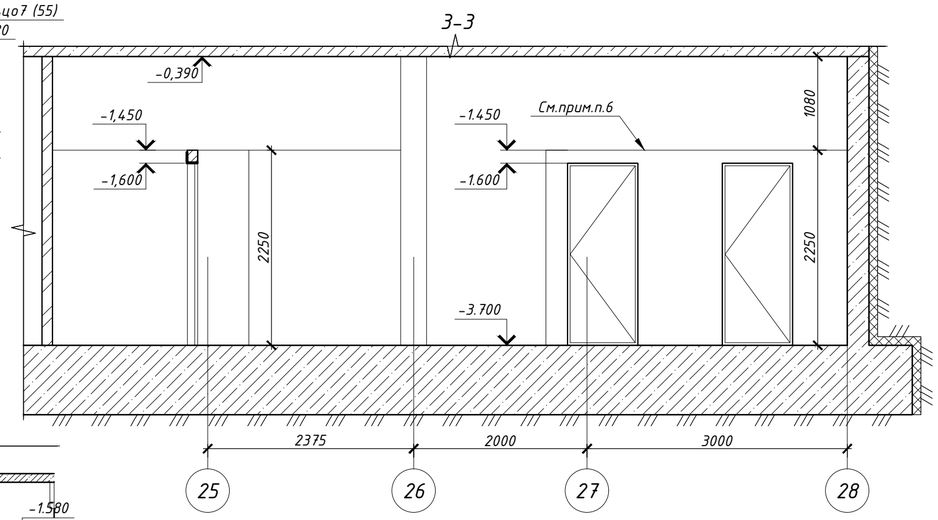

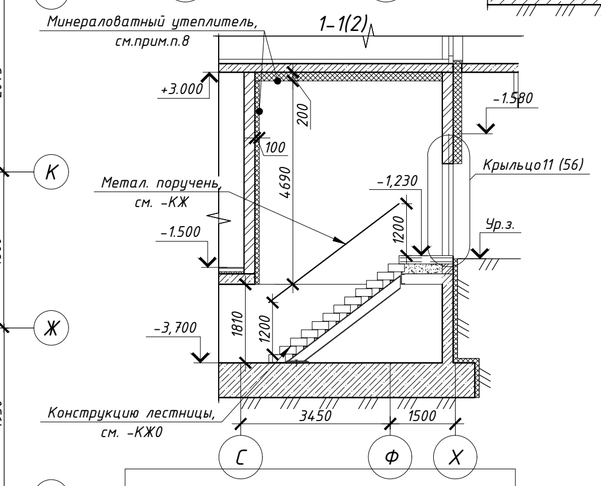

Состав наружных стен:

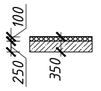

наружная стена ниже отм. земли:
- Мембрана Planter Standart
- Утеплитель - экструдированный пенополистирол (типа "Пеноплэкс фундамент" или аналоги)- 100мм, см. прим. п.10(2)
- Гидроизоляция оклеечная, см. прим. п.11(2)
- Монолитный железобетон - 250 мм

Состав внутренних стен:

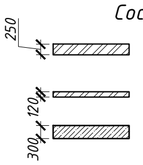

-Кр-р-по 250х120х65/1НФ/100/2,0/25/ГОСТ 530-2012 на растворе М100, см.прим.п.5

-Кр-р-по 250х120х65/1НФ/100/2,0/25/ГОСТ 530-2012 на растворе М100, см.прим.п.5

-Внутренняя ж/б стена, см.КЖ

Примечания

1. Общие указания см. лист 1 (общие данные).
2. Смотреть совместно с кладочным планом подвала на л.2.
3. Узлы раскрепления кирпичных перегородок см. лист 33.
4. Привязки отверстий даны к осям отверстий. Над отверстиями шириной 200...520мм в кирпичных стенах прокладывать арматуру 12-А-III(А 400) ГОСТ 5781-82, заводя за грань отверстия на 150мм с обеих сторон по 1 шт на каждые 100мм кладки.
5. Перегородки внеквартирных кладовых возвести на высоту 2250мм, выполнять из рядового полнотелого кирпича марки Кр-р-по 250х120х65/1НФ/100/2.0/25/ГОСТ 530-2012 на растворе М 100, армировать сеткой 4Вр-1, ячейкой 50х50 через 5 рядов кладки, с расшивкой швов. Для кирпичных перегородок блока внеквартирных перегородок выполнить обеспыливание поверхности, см.ведомость отделки на л.40.
6. На отм. -1.450 для внеквартирные кладовые выполнить сетчатое покрытие из материала НГ, см. ведомость отделки на л.40.
7. Ведомость перемычек см. лист 19.2.
8. Для утепления стен и потолков, смежных с помещениями ПОН и квартир применять гидрофобизированные минераловатные плиты для фасадных систем с тонкослойной штукатуркой (λ≤0,042Вт/м°С). Прочность при растяжении перпендикулярно лицевым поверхностям не менее 15кПа, прочность на сжатие при 10% деформации не менее 30кПа. Утеплитель крепить стеклопластиковыми дюбелями ДС-2 («Бийский завод стеклопластиков» (длину и количество дюбелей принять согласно технической документации завода-производителя). Краевое расстояние для ж/б конструкций и кирпича должно быть не менее 50мм. Дополнительно утеплитель крепить на клей (площадь адгезионного контакта клеевого состава с основанием должна составлять не менее 40% поверхности). По периметру оконных и дверных проемов, а также по углам здания устанавливаются дополнительные связи, с шагом 200х150мм. Крепление утеплителя производить в один слой. Каждую плиту крепить вплотную к предыдущей, ширина зазора между плитами не более 2мм. Далее выполнить отделку, согласно ведомости отделки на л.40.

Ведомость отверстий

Обозначение	Назначение	Размер (bxh), мм	Отм. низа
1	ОВ	950х230	-1,080
2	ОВ	600х600	-1,415
3	ОВ	200х100	-0,500
4	ОВ	250х400	-3,800
5	ВК	200х200	-0,920
6	ВК	340х200	-0,940
7	ВК	200х200	-0,685
8	ВК	340х200	-1,140
9	ВК	200х200	-0,840
10	ВК	520х670	-1,400
12	ВК	200х200	-0,755
14	ОВ	250х400	-3,200
15	ВК	200х200	-0,720
16	ВК	100х100	-0,490
17	ОВ	200х100	-0,500
18	ОВ	150х150	-1,325
19	ВК	200х200	-0,805
20	ВК	200х340	-0,730
21	ВК	200х200	-0,745
22	ЭО	300х150	-0,650
23	ВК	340х200	-0,940

Ведомость дверных проемов

Марка, поз.	Размеры проема (ВхН, мм)
1	810х2100
3	1010х2070

Условные обозначения:

2 - Марка дверного проема

ПР-2 - Марка перемычки

11	-	Зам.	77-25		03.25	Многоквартирные многоэтажные дома с объектами обслуживания жилой застройки во встроенных помещениях, подземными автостоянками по ул. Рябиновой в Октябрьском районе г. Новосибирска. I, II, III, IV этапы строительства.
10	-	Зам.	33-25		01.25	
Изм.	Кол.уч.	Лист	№док	Подпись	Дата	
Разработал		Волкова А				Многоквартирный многоэтажный дом № 1 (блок-секция 1 и 2) с объектами обслуживания жилой застройки во встроенных помещениях. I этап строительства
Проверил		Белова				
Н.контр		Потеряев А				Фрагмент кладочного плана на отм.-3,700. Сечения 1-1, 2-2, 3-3.

PSF-PD-22-АР

Стадия	Лист	Листов
Р	3	

ООО "Партнёр"

Согласовано

Взам. инв. №

Подп. и дата

Инв. № подл.

Формат А2

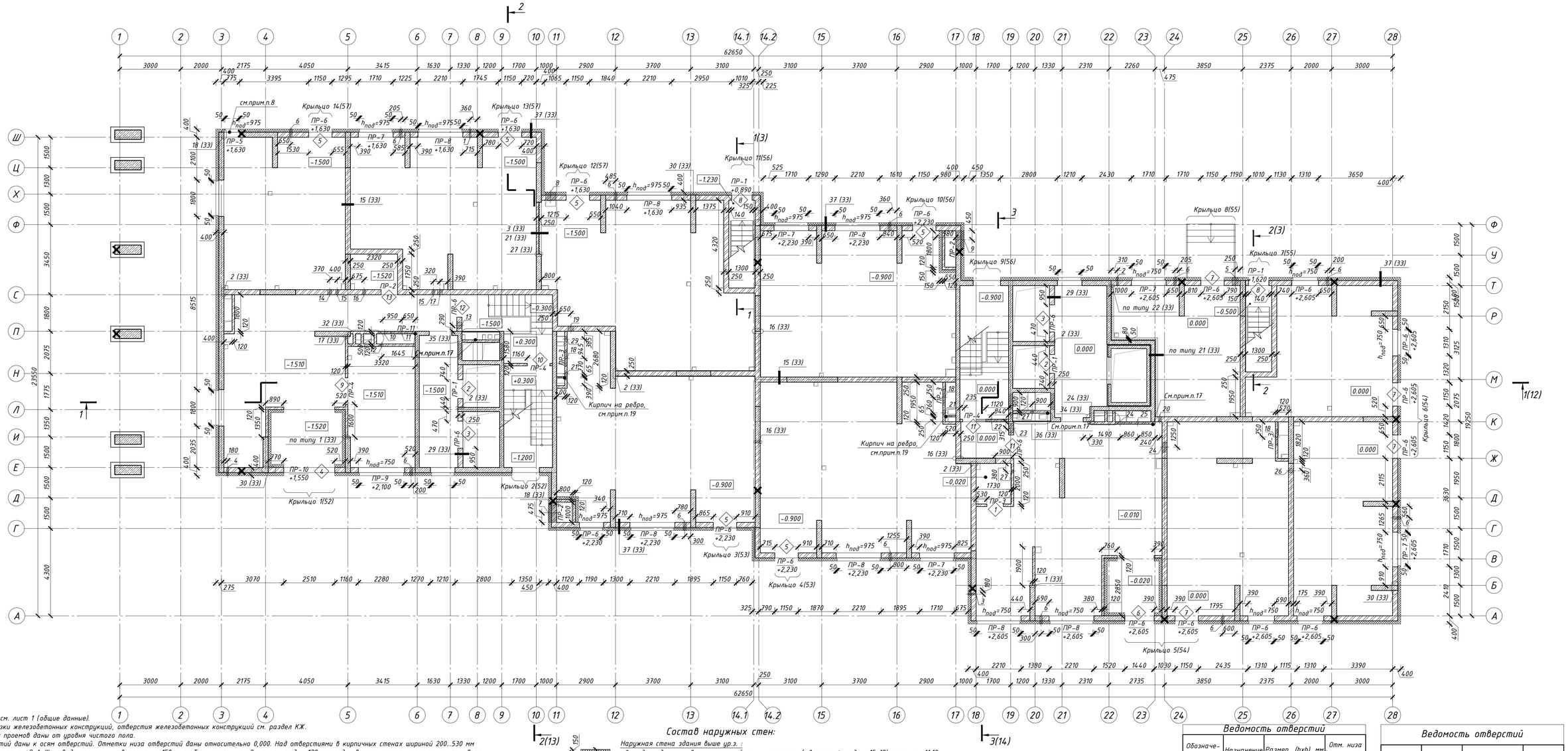

Примечания

1. Общие указания см. лист 1 (общие данные).
2. Размеры и привязки железобетонных конструкций, отверстия железобетонных конструкций см. раздел КЖ.
3. Размеры дверных проемов даны от уровня чистого пола.
4. Привязки отверстий даны к осям отверстий. Отметки низа отверстий даны относительно 0,000. Над отверстиями в кирпичных стенах шириной 200...530 мм прокладывать арматуру 8-А-III, заводя за грань отверстия на 150мм с обеих сторон, по 2 шт на каждые 120мм кладки в слое цементно-песчаного раствора толщиной 30мм.
5. Узлы раскрепления перегородок к несущему каркасу, устройства ниш -ЭОМ, -ВК см. л. 33.
6. Конструкции и устройство лифтов см. раздел КЖ.
7. Ведомость перемычек и спецификацию элементов перемычек см. лист. 19.1.
8. Перемычки ПБ для марки ПР-12 подрезать на месте по ширине проема. Устанавливать перемычку на уголок по типу узла 18(33).
9. Заполнение стен между несущим каркасом (внутренний слой наружной стены) выполнять из кирпича марки не менее Кр-р-по 250х120х65/1НФ/100/2,/25/ГОСТ 530-2012 на растворе М100, армированного кладочной сеткой из Ф4Вр-I, ячейкой 50х50, через 5 рядов кладки. На прямолинейных участках сетки армирования укладывать внахлест, с величиной перехлеста не менее 250мм. Внутренний слой стены раскреплять к несущему каркасу по узлам на л.33.
10. Наружный теплоизоляционный слой - гидрофобизированные жесткие минераловатные плиты для фасадных систем с тонкослойной штукатуркой (λ≥0,042Вт/м°С). Прочность при растяжении перпендикулярно лицевым поверхностям не менее 15кПа, прочность на сжатие при 10% деформации не менее 30кПа, согласно СП 293.1325800.2017 "Системы фасадные теплоизоляционные композитные с наружными штукатурными слоями" и ГОСТ Р 56707-2015 "Системы фасадные теплоизоляционные композиционные с наружными штукатурными слоями". Утеплитель крепить стеклопластиковыми дюбелями ДС-2 («Бийский завод стеклопластиков» (длину и количество дюбелей принять согласно технической документации завода-производителя) с шагом 400х300(h)мм. Краевое расстояние для ж/б конструкций и кирпича должно быть не менее 50мм. Дополнительно утеплитель крепить на клей (площадь адгезионного контакта клеевого состава с основанием должна составлять не менее 40% поверхности). По периметру оконных и дверных проемов, а также по углам здания устанавливаются дополнительные связи, с шагом 200х150(h)мм. Крепление утеплителя производить в один слой. Каждую плиту крепить вплотную к предыдущей, ширина зазора между плитами не более 2мм.
11. Применять сертифицированную систему штукатурных фасадов с наружным штукатурным слоем, отвечающую требованиям СП 293.1325800.2017 "Системы фасадные теплоизоляционные композитные с наружными штукатурными слоями"; ГОСТ Р 56707-2015 "Системы фасадные теплоизоляционные композитные с наружными штукатурными слоями", ГОСТ Р 58937-2020 "Слой финишный декоративно-защитный из штучных материалов для фасадных теплоизоляционных композиционных систем с наружными штукатурными слоями".
12. Штукатурный отделочный слой - фасадная декоративная штукатурка (камешковая) типа "Ceresit" или аналоги, цвет см. листы 15-18. Армированный защитный штукатурный слой выполняется согласно выбранной фасадной теплоизоляционной системе. Усиленный армированный защитный штукатурный слой выполняется с устройством двух слоев стеклосетки и дополнительным креплением фасадными дюбелями, см. "Ceresit WM" СТО 58239148-001-2006. Систему штукатурных фасадов и выбор материала согласовать со службой заказчика и авторским надзором.
13. Отделочный слой - клинкерная плитка на клею. Монтаж выполняется специализированной организацией, согласно тех. регламентам завода-изготовителя. Выбор материала согласовать со службой заказчика и авторским надзором.
14. Кладку перегородок выполнять из кирпича марки не менее Кр-р-по 250х120х65/1НФ/100/2.0/25/ГОСТ 530-2012 на растворе М100, армированный кладочной сеткой (ГОСТ Р 57265-2016) из Ф4Вр-I, ячейкой 50х50мм, через 5 рядов кладки. Перегородки раскреплять к монолитному перекрытию согласно узлам на листе 33. При необходимости возможна замена кирпича на пустотелый аналогичной марки, кроме кладки шахт дымоудаления и вентканалов. Кладку шахт дымоудаления и вентканалов выполнять только из полнотелого кирпича.
15. Звукоизоляцию в перегородках помещений обслуживания жилой застройки выполнять из минераловатных плит (Шуманет-БМ, ISOVER Звукозащита, ROCKWOOL Акустик БАТТС и т.д) толщиной 50мм. Минеральную вату крепить стеклопластиковыми дюбелями ДС-2 с шагом 400х300 мм.
16. Перегородки из гипсовой пазогребневой плиты выполнять <u>только!</u> из полнотелых плит, согласно чертежам КНАУФ (М8.10/2007 "Внутренние стены из гипсовых пазогребневых плит для жилых, общественных и производственных зданий"), ТУ 5742-007-16415648-98. Раскреплять перегородки из гипсовой пазогребневой плиты к железобетонным стенам и плитам перекрытия, согласно узлам на листе 33.
17. Кирпичные перегородки шахт дымоудаления возводить после монтажа коробов систем дымоудаления, см. -ОВ.
18. Гидрофобизированные жесткие минераловатные плиты для вент.фасадов (λ≤0,042Вт/м°С) типа (Технонент Оптима , Эковер "Вентфасад 90", Rockwool "Венти БАТТС" или аналоги). Крепление утеплителя производить в 2 слоя, с перехлестом стыков не менее 150мм. Каждую плиту крепить вплотную к предыдущей, ширина зазора между плитами не более 2мм. При необходимости, в сложных местах, возможно крепление утеплителя в 1 слой, но при этом должен быть строгий контроль ширины зазора;
19. Возвести перегородки из кирпича марки Кр-р-по 250х120х65/1НФ/100/2,0/25 ГОСТ 530-2012 на р-ре М100. Перевязку выполнять в каждом ряду. Перегородку, толщиной 120мм армировать кладочной сеткой (ГОСТ Р 57265-2016) из Ф4Вр-I, ячейкой 50х50мм, с шагом 380мм по высоте. Перегородку, толщиной 65мм армировать двумя стержнями 4Вр-1, с шагом 250мм по высоте. Перегородку из кирпича (толщ.65мм) раскреплять к железобетонной стене и перевязывать с основной перегородкой из кирпича (толщ.120мм) с помощью арматуры ø8 А400, l=750мм с шагом 520мм по высоте, согласно данному листу.

Состав наружных стен:

Наружная стена здания выше ур.з. :
- Фасадная декоративная тонкослойная штукатурка (цвет см. фасады л.15-18), см.прим.п.11,12;
- Теплоизоляционный слой- гидрофобизированные жесткие минераловатные плиты для фасадных систем с наружным штукатурным слоем- 150мм, см.прим.п.10,11
- Кр-р-по 250х120х65/1НФ/100/2,0/25/ГОСТ 530-2012 на растворе М100, армированного сеткой из 4Вр-1, ячейкой 50х50, через 5 рядов кладки-250мм или монолитный железобетон см. КЖ-250мм

Наружная стена здания выше ур.з.:
- Клинкерная плитка (цвет см. фасады л.15-18), см.прим.п.11,13;
- Клеевой плиточный клей для клинкерной плитки
- Армированный базовый слой, усиленный фасадной стеклосеткой
- Теплоизоляционный слой- гидрофобизированные жесткие минераловатные плиты для фасадных систем с наружным штукатурным слоем - 150мм, см.прим.п.10,11
- Кр-р-по 250х120х65/1НФ/100/2,0/25/ГОСТ 530-2012 на растворе М100, армированного сеткой из 4Вр-1, ячейкой 50х50, через 5 рядов кладки-250мм либо монолитный железобетон см. КЖ-250мм

Колонны противопожарного проезда:
- Система навесного вентилируемого фасада с облицовкой из кассетами из алюминиевого композита (цвет см. фасады л.15-18)
- Теплоизоляционный слой - гидрофобизированные жесткие минераловатные плиты для вент.фасадов- 100мм, см.прим.п.18
- Монолитный железобетон - см. КЖ

Состав внутренних стен:

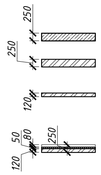

- Внутренняя ж/б стена, см.КЖ
- Кр-р-по 250х120х65/1НФ/100/2,0/25/ГОСТ 530-2012 на растворе М100, см.прим.п.14
- Кр-р-по 250х120х65/1НФ/100/2,0/25/ГОСТ 530-2012 на растворе М100, см.прим.п.14
- Перегородка из гипсовых пазогребневых плит или автоклавного газобетона на клею -80мм, см.прим.п.16;
- Звукоизоляция из минеральной ваты-50мм, см.прим.п.15;
- Кр-р-по 250х120х65/1НФ/100/2,0/25/ГОСТ 530-2012 на растворе М100, см.прим.п.14

Условные обозначения:

- 2 - Марка дверного проема
- ✕ - Опуск молниезащиты
- ПР-10 +1,550 - Марка перемычек -Отм.низа перемычки отн. 0,000
- -0.900 - Отметка чистого пола
- $h_{под}$=750 - Высота подоконной части от плиты перекрытия, мм

Ведомость проемов

Марка, поз.	Размеры проема (bxh, мм) (см.прим.п.3)
1	810x2070
2	930x2140
3	1330x2140
4	2510x3070
5	1150x3130
6	1440x2630
7	1150x2630
8	1010x2100
9	1310x2400
10	1110x2070
11	1150x2070
12	1110x2400
13	810x2400

Схема дома

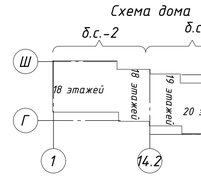

Ведомость отверстий

Обозначение	Назначение	Размер (bxh), мм	Отм. низа см.прим.п.4
1	ВК	100x100	-1,330
2	ВК	100x100	-0,500
3	ВК	100x100	-0,300
4	ВК	100x100	-1,400
5	ВК	300x150	+0,925
6	ОВ	Ф145	+2,000 от ур.ч.п. до оси отв.
7	ОВ	950x1800	+0,670
8	ОВ	500x300	+0,470
9	ОВ	900x1800	+0,820
10	ОВ	600x450	+2,550
11	ОВ	1100x550	+1,650
12	ОВ	150x150	+2,660
13	ОВ	320x1020	-1,300
14	ОВ	200x200	+2,550
15	ОВ	150x150	+2,785
16	ОВ	150x150	+2,575
17	ОВ	250x250	+2,725
18	ОВ	800x1200	+0,150

Ведомость отверстий

Обозначение	Назначение	Размер (bxh), мм	Отм. низа см.прим.п.4
19	ОВ	250x250	+2,700
20	ОВ	150x150	+2,745
21	ОВ	200x200	+2,700
22	ОВ	1500x400	+2,600
23	ОВ	470x770	+0,150
24	ОВ	500x450	+2,550
25	ОВ	1100x575	+2,425
26	ОВ	200x200	+2,720
27	ОВ	150x150	+2,850
28	ОВ	250x200	+2,720
29	ОВ	250x250	+2,540

Изм.	Кол.уч.	Лист	№док.	Подпись	Дата
11	-	Зам.	77-25		03.25
10	-	Зам.	33-25		01.25
8	-	Зам.	564-24		12.24
7	-	Зам.	541-24		12.24
4	-	Зам.	438-24		10.24

Разработал	Волкова А				
Проверил	Белова				
Н.контр	Потеряев А				

PSF-PD-22-AP

Многоквартирные многоэтажные дома с объектами обслуживания жилой застройки во встроенных помещениях, подземными автостоянками по ул. Рябиновой в Октябрьском районе г. Новосибирска. I, II, III, IV этапы строительства.

Многоквартирный многоэтажный дом № 1 (блок-секция 1 и 2) с объектами обслуживания жилой застройки во встроенных помещениях. I этап строительства

Стадия	Лист	Листов
Р	4	

Кладочный план 1 этажа

ООО "Партнёр"

Согласовано

Взам. инв. №

Подп. и дата

Инв. № подл.

Формат А1

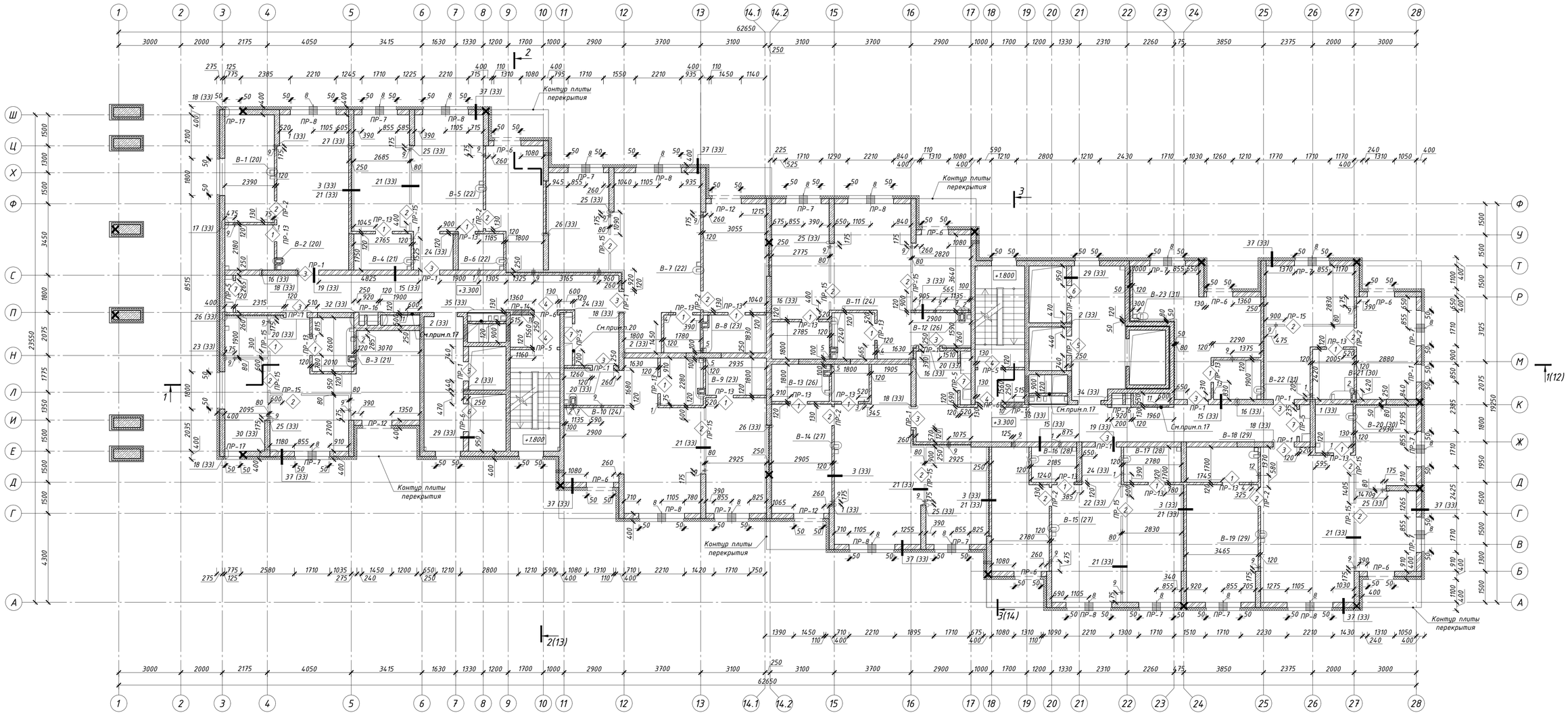

Примечания

1. Общие указания см. лист 1 (общие данные).
2. Размеры и привязки железобетонных конструкций, отверстия железобетонных конструкций см. раздел КЖ.
3. Размеры дверных проемов даны от уровня чистого пола.
4. Привязки отверстий даны к осям отверстий. Над отверстиями в кирпичных стенах шириной 200...530 мм прокладывать арматуру 8-А-III, завода за грань отверстия на 150мм с обеих сторон, по 2 шт на каждые 120мм кладки в слое цементно-песчаного раствора толщиной 30мм.
5. Узлы раскрепления перегородок к несущему каркасу, устройства ниш -ЭОМ, -ВК см. л. 33.
6. Конструкции и устройство лифтов см. раздел КЖ.
7. Ведомость перемычек и спецификацию элементов перемычек см. лист. 19.
8. Устройство вентканалов из кирпича на ребро выполнять согласно схемам, разверткам и узлам на листах листы 20-31, 47.
9. Заполнение стен между несущим каркасом (Внутренний слой наружной стены) выполнять из кирпича марки не менее Кр-р-по 250х120х65/1НФ/100/2,/25/ГОСТ530-2012 на растворе М100, армированного кладочной сеткой из Ф4Вр-I, ячейкой 50х50, через 5 рядов кладки. На прямолинейных участках сетки армирования укладывать внахлест, с величиной перехлеста не менее 250мм. Внутренний слой стены раскреплять к несущему каркасу по узлам на л.33.
10. Наружный теплоизоляционный слой - гидрофобизированные жесткие минераловатные плиты для фасадных систем с тонкослойной штукатуркой (λ≥0,042Вт/м°С). Прочность при растяжении перпендикулярно лицевым поверхностям не менее 15кПа, прочность на сжатие при 10% деформации не менее 30кПа, согласно СП 293.1325800.2017 "Системы фасадные теплоизоляционные композитные с наружными штукатурными слоями" и ГОСТ Р 56707-2015 "Системы фасадные теплоизоляционные композиционные с наружными штукатурными слоями". Утеплитель крепить стеклопластиковыми дюбелями ДС-2 («Бийский завод стеклопластиков» (длину и количество дюбелей принять согласно технической документации завода-производителя) с шагом 400х300(h)мм. Краевое расстояние для ж/б конструкций и кирпича должно быть не менее 50мм. Дополнительно утеплить крепить на клей (площадь адгезионного контакта клеевого состава с основанием должна составлять не менее 40% поверхности). По периметру оконных и дверных проемов, а также по углам здания устанавливаются дополнительные связи, с шагом 200х150(h)мм. Крепление утеплителя производить в один слой. Каждую плиту крепить вплотную к предыдущей, ширина зазора между плитами не более 2мм.
11. Применять сертифицированную систему штукатурных фасадов с наружным штукатурным слоем, отвечающую требованиям СП 293.1325800.2017 "Системы фасадные теплоизоляционные композитные с наружными штукатурными слоями"; ГОСТ Р 56707-2015 "Системы фасадные теплоизоляционные композиционные с наружными штукатурными слоями. ГОСТ Р 58937-2020 "Слой финишный декоративно-защитный из штучных материалов для фасадных теплоизоляционных композиционных систем с наружными штукатурными слоями".
12. Штукатурный отделочный слой - фасадная декоративная штукатурка (камешковая) типа "Ceresit" или аналоги, цвет см. листы 15-18. Армированный защитный штукатурный слой выполняется согласно выбранной фасадной теплоизоляционной системе. Усиленный армированный защитный штукатурный слой выполняется с устройством двух слоев стеклосетки и дополнительным креплением фасадными дюбелями, см. "Ceresit WM" СТО 58239148-001-2006. Систему штукатурных фасадов и выбор материала согласовать со службой заказчика и авторским надзором.
13. Отделочный слой - клинкерная плитка на клею. Монтаж выполняется специализированной организацией, согласно тех. регламентам завода-изготовителя. Выбор материала согласовать со службой заказчика и авторским надзором.
14. Кладку перегородок выполнять из кирпича марки не менее Кр-р-по 250х120х65/1НФ/100/2.0/25/ГОСТ 530-2012 на растворе М100, армированный кладочной сеткой (ГОСТ Р 57265-2016) из Ф4Вр-I, ячейкой 50х50мм, через 5 рядов кладки. Перегородки раскреплять к монолитному перекрытию согласно узлам на листе 33. При необходимости возможна замена кирпича на пустотелый аналогичной марки, кроме кладки шахт дымоудаления и вентканалов. Кладку шахт дымоудаления и вентканалов выполнять только из полнотелого кирпича.
15. Звукоизоляцию в межквартирных перегородках выполнять из минераловатных плит (Шуманет-БМ, ISOVER Звукозащита, ROCKWOOL Акустик БАТТС и т.д) толщиной 50мм. Минеральную вату крепить стеклопластиковыми дюбелями ДС-2 с шагом 400х300 мм.
16. Перегородки из гипсовой пазогребневой плиты выполнять *только!* из полнотелых плит, согласно чертежам КНАУФ (М8.10/2007 "Внутренние стены из гипсовых пазогребневых плит для жилых, общественных и производственных зданий"), ТУ 5742-007-16415648-98. Раскреплять перегородки из гипсовой пазогребневой плиты к железобетонным стенам и плитам перекрытия, согласно узлам на листе 33. Устройство гипсовых пазогребневых плит, примыкающих к кирпичным перегородкам выполнять с отступом в 10мм, согласно узлу 22(33).
17. Кирпичные перегородки шахт дымоудаления, систем вентиляции после монтажа коробов систем дымоудаления, см. -ОВ.
18. Гидрофобизированные жесткие минераловатные плиты для вент.фасадов (λ≥0,042Вт/м°С) типа (Техноблент Оптима , Эковер "Вентфасад 90", Rockwool "Венти БАТТС" или аналоги). Крепление утеплителя производить в 2 слоя, с перехлестом стыков не менее 150мм. Каждую плиту крепить вплотную к предыдущей, ширина зазора между плитами не более 2мм. При необходимости, в сложных местах, возможно крепление утеплителя в 1 слой, но при этом должен быть строгий контроль ширины зазора.
19. Перемычки ПБ для марки ПР-17 подрезать на месте по ширине проема. Устанавливать перемычку на уголок по типу узла 18(33).
20. Нишу разводки труб снабжения возводить после монтажа оборудования. Перегородку для отделения системы -ЭОМ выполнять согласно разделу -АР.ТР.

Состав наружных стен:

Наружная стена здания выше ур.э. наружная стена выхода на балкон (лоджию):
-Фасадная декоративная тонкослойная штукатурка (цвет см. фасады л.15-18), см.прим.п.11,12;
-Основной теплоизоляционный слой- гидрофобизированные жесткие минераловатные плиты для фасадных теплоизоляционных композиционных систем с наружным штукатурным слоем- 150мм, см.прим.п.10,11;
-Кр-р-по 250х120х65/1НФ/100/2,0/25/ГОСТ530-2012 на растворе М100, армированного сеткой из 4Вр-1, ячейкой 50х50, через 5 рядов кладки-250мм или монолитный железобетон см. КЖ-250мм

Наружная стена здания выше ур.э.:
-Клинкерная плитка (цвет см. фасады л.15-18), см.прим.п.11,13;
-Клеевой плиточный клей для клинкерной плитки;
-Армированный базовый слой, усиленный фасадной стеклосеткой
-Основной теплоизоляционный слой- гидрофобизированные жесткие минераловатные плиты для фасадных теплоизоляционных композиционных систем с наружным штукатурным слоем - 150мм, см.прим.п.10,11;
-Кр-р-по 250х120х65/1НФ/100/2,0/25/ГОСТ530-2012 на растворе М100, армированного сеткой из 4Вр-1, ячейкой 50х50, через 5 рядов кладки-250мм либо монолитный железобетон см. КЖ-250мм;

Колонны противопожарного проезда:
-Система навесного вентилируемого фасада с облицовкой из кассетами из алюминиевого композита (цвет см. фасады л.15-18);
-Основной теплоизоляционный слой - гидрофобизированные жесткие минераловатные плиты для вент.фасадов- 100мм, см.прим.п.18;
-Монолитный железобетон - см. КЖ.

Состав внутренних стен:

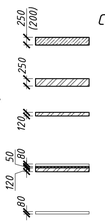

-Внутренняя ж/б стена, см.КЖ

-Кр-р-по 250х120х65/1НФ/100/2,0/25/ГОСТ530-2012 на растворе М100, см.прим.п.14

-Кр-р-по 250х120х65/1НФ/100/2,0/25/ГОСТ530-2012 на растворе М100, см.прим.п.14

-Перегородка из гипсовых пазогребневых плит или автокладного газобетона на клею -80мм, см.прим.п.16;
-Звукоизоляция из минеральной ваты-50мм, см.прим.п.15;
- Кр-р-по 250х120х65/1НФ/100/2,0/25/ГОСТ530-2012 на растворе М100, см.прим.п.14

-Перегородка из гипсовых пазогребневых плит или автокладного газобетона на клею -80мм, см.прим.п.16

Ведомость отверстий

Обозначение	Назначение	Размер (bxh), мм	Отм. низа
1	ВК	150х50	по плите
2	ВК	100х150	+0,075 от плиты
3	ВК	350х50	по плите
4	ВК	250х50	по плите
5	ВК	200х250	+0,075 от плиты
6	ВК	450х50	по плите
7	ОВ	140х270	+2.380 от плиты
8	ОВ	400х50	+0.900 от плиты
9	ОВ	150х60	по плите
10	ОВ	770х470	+0,150 от ур.ч.п.
11	ОВ	1100х575	+2.125 от ур.ч.п.
12	ОВ, ВК	300х60	по плите
13	ОВ, ВК	400х60	по плите

Ведомость проемов

Марка, поз.	Размеры проема (ВхН, мм)
1	810х2070
2	910х2070
3	1010х2070
4	1110х2070
5	930х2140
6	1330х2140
7	1300х2070

Условные обозначения:

- 2 — -Марка дверного проема
- ✕ — -Опуск молниезащиты
- ПР-8 — -Марка перемычек
- В-2 — -Марка вентканала

Схема дома

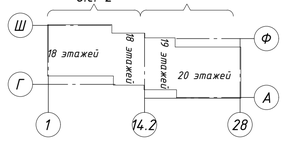

6	-	Зам.	504-24		11.24	PSF-PD-22-АР
3	-	Зам.	391-24		10.24	Многоквартирные многоэтажные дома с объектами обслуживания жилой застройки во встроенных помещениях, подземными автостоянками по ул. Рябиновой в Октябрьском районе г. Новосибирска. I, II, III, IV этапы строительства
2	-	Зам.	374-24		09.24	
Изм.	Кол.уч.	Лист	№док	Подпись	Дата	
Разработал		Волкова А				Многоквартирный многоэтажный дом № 1 (блок-секция 1 и 2) с объектами обслуживания жилой застройки во встроенных помещениях. I этап строительства
Проверил		Белова				Стадия: Р; Лист: 5; Листов:
Н.контр		Потеряев А				Кладочный план 2 этажа
						ООО "Партнёр"

Согласовано

Взам. инв. №

Подп. и дата

Инв. № подл.

Формат А1

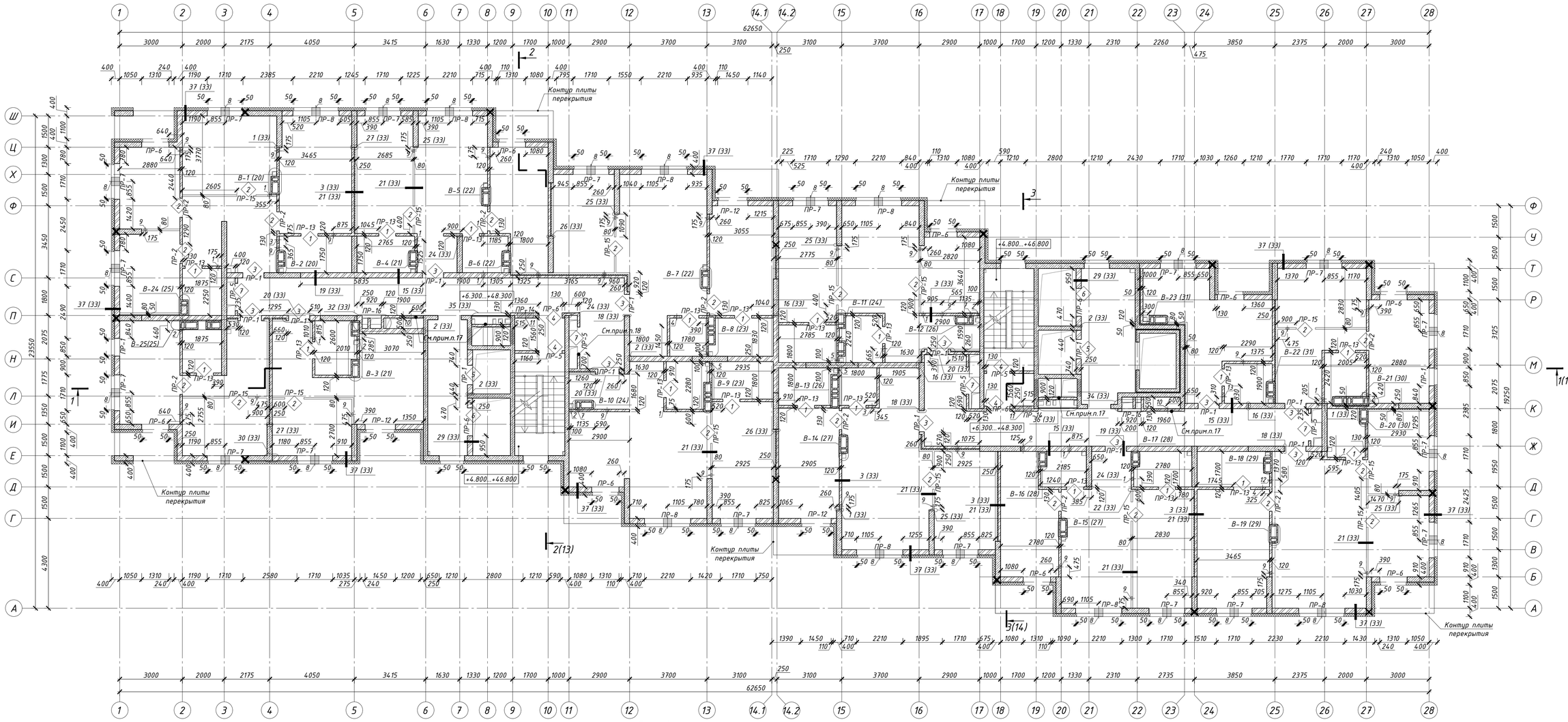

Примечания

1. Общие указания см. лист 1 (общие данные).
2. Размеры и привязки железобетонных конструкций, отверстия железобетонных конструкций см. раздел КЖ.
3. Размеры дверных проемов даны от уровня чистого пола.
4. Привязки отверстий даны к осям отверстий. Над отверстиями в кирпичных стенах шириной 200...530 мм прокладывать арматуру 8-А-III, завода за грань отверстия на 150мм с обеих сторон, по 2 шт на каждые 120мм кладки в слое цементно-песчаного раствора толщиной 30мм.
5. Узлы раскрепления перегородок к несущему каркасу, устройства ниш -ЭОМ, -ВК см. л. 33.
6. Конструкции и устройство лифтов см. раздел КЖ.
7. Ведомость перемычек и спецификацию элементов перемычек см. лист. 19.
8. Устройство вентканалов из кирпича на ребро выполнять согласно схемам, разверткам и узлам на листах листы 20-31, 47.
9. Заполнение стен между несущим каркасом (внутренний слой наружной стены) выполнять из кирпича марки не менее Кр-р-по 250х120х65/1НФ/100/2,/25/ГОСТ530-2012 на растворе М100, армированного кладочной сеткой из Ф4Вр-I, ячейкой 50х50, через 5 рядов кладки. На прямолинейных участках сетки армирования укладывать внахлест, с величиной перехлеста не менее 250мм. Внутренний слой стены раскреплять к несущему каркасу по узлам на л.33.
10. Наружный теплоизоляционный слой - гидрофобизированные жесткие минераловатные плиты для фасадных систем с тонкослойной штукатуркой (λ≤0,042Вт/м°С). Прочность при растяжении перпендикулярно лицевым поверхностям не менее 15кПа, прочность на сжатие при 10% деформации не менее 30кПа, согласно СП 293.1325800.2017 "Системы фасадные теплоизоляционные композитные с наружными штукатурными слоями" и ГОСТ Р 56707-2015 "Системы фасадные теплоизоляционные композиционные с наружными штукатурными слоями". Утеплитель крепить стеклопластиковыми дюбелями ДС-2 («Бийский завод стеклопластиков» (длину и количество дюбелей принять согласно технической документации завода-производителя) с шагом 400х300(h)мм. Краевое расстояние для ж/б конструкций и кирпича должно быть не менее 50мм. Дополнительно утеплить крепить на клей (площадь адгезионного контакта клеевого состава с основанием должна составлять не менее 40% поверхности). По периметру оконных и дверных проемов, а также по углам здания устанавливаются дополнительные связи, с шагом 200х150(h)мм. Крепление утеплителя производить в один слой. Каждую плиту крепить вплотную к предыдущей, ширина зазора между плитами не более 2мм.
11. Применять сертифицированную систему штукатурных фасадов с наружным штукатурным слоем, отвечающую требованиям СП 293.1325800.2017 "Системы фасадные теплоизоляционные композитные с наружными штукатурными слоями"; ГОСТ Р 56707-2015 "Системы фасадные теплоизоляционные композитные с наружными штукатурными слоями. ГОСТ Р 58937-2020 "Слой финишный декоративно-защитный из штучных материалов для фасадных теплоизоляционных композиционных систем с наружными штукатурными слоями".
12. Штукатурный отделочный слой - фасадная декоративная штукатурка (каменцовая) типа "Ceresit" или аналоги, цвет см. листы 15-18. Армированный защитный штукатурный слой выполняется согласно выбранной фасадной теплоизоляционной системе. Усиленный армированный защитный штукатурный слой выполняется с устройством двух слоев стеклосетки и дополнительным креплением фасадными дюбелями, см. "Ceresit WM" СТО 58239148-001-2006. Систему штукатурных фасадов и выбор материала согласовать со службой заказчика и авторским надзором.
13. Отделочный слой - клинкерная плитка на клею. Монтаж выполняется специализированной организацией, согласно тех. регламентам завода-изготовителя. Выбор материала согласовать со службой заказчика и авторским надзором.
14. Кладку перегородок выполнять из кирпича марки не менее Кр-р-по 250х120х65/1НФ/100/2.0/25/ГОСТ 530-2012 на растворе М100, армированный кладочной сеткой (ГОСТ Р 57265-2016) из Ф4Вр-I, ячейкой 50х50мм, через 5 рядов кладки. Перегородки раскреплять к монолитному перекрытию согласно узлам на листе 33. При необходимости возможна замена кирпича на пустотелый аналогичной марки, кроме кладки шахт дымоудаления и вентканалов. Кладку шахт дымоудаления и вентканалов выполнять только из полнотелого кирпича.
15. Звукоизоляцию в межквартирных перегородках выполнять из минераловатных плит (Шуманет-БМ, ISOVER Звукозащита, ROCKWOOL Акустик БАТТС и т.д) толщиной 50мм. Минеральную вату крепить стеклопластиковыми дюбелями ДС-2 с шагом 400х300 мм.
16. Перегородки из гипсовой пазогребневой плиты выполнять только! из полнотелых плит, согласно чертежам КНАУФ (М8.10/2007 "Внутренние стены из гипсовых пазогребневых плит для жилых, общественных и производственных зданий"), ТУ 5742-007-16415648-98. Раскреплять перегородки из гипсовой пазогребневой плиты к железобетонным стенам и плитам перекрытия, согласно узлам на листе 33. Устройство гипсовых пазогребневых плит, примыкающих к кирпичным перегородкам выполнять с отступом в 10мм, согласно узлу 22(33).
17. Кирпичные перегородки шахт дымоудаления, систем возводить после монтажа коробов систем дымоудаления, см. -ОВ.
18. Нишу разводки труб снабжения возводить после монтажа оборудования. Перегородку для отделения системы -ЭОМ выполнять согласно разделу -АР.ТР.

Состав наружных стен:

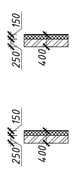

Наружная стена здания выше ур.з. наружная стена выхода на балкон (лоджию):
-Фасадная декоративная тонкослойная штукатурка (цвет см. фасады л.15-18), см.прим.п.11,12;
-Основной теплоизоляционный слой- гидрофобизированные жесткие минераловатные плиты для фасадных теплоизоляционных композиционных систем с наружным штукатурным слоем- 150мм, см.прим.п.10,11;
-Кр-р-по 250х120х65/1НФ/100/2,0/25/ГОСТ530-2012 на растворе М100, армированного сеткой из 4Вр-1, ячейкой 50х50, через 5 рядов кладки-250мм или монолитный железобетон см. КЖ-250мм

Наружная стена здания выше ур.з.:
-Клинкерная плитка (цвет см. фасады л.15-18), см.прим.п.11,13;
-Клеевой плиточный клей для клинкерной плитки;
-Армированный базовый слой, усиленный фасадной стеклосеткой
-Основной теплоизоляционный слой- гидрофобизированные жесткие минераловатные плиты для фасадных теплоизоляционных композиционных систем с наружным штукатурным слоем - 150мм, см.прим.п.10,11;
-Кр-р-по 250х120х65/1НФ/100/2,0/25/ГОСТ530-2012 на растворе М100, армированного сеткой из 4Вр-1, ячейкой 50х50, через 5 рядов кладки-250мм либо монолитный железобетон см. КЖ-250мм;

Состав внутренних стен:

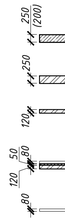

-Внутренняя ж/б стена, см.КЖ

-Кр-р-по 250х120х65/1НФ/100/2,0/25/ГОСТ530-2012 на растворе М100, см.прим.п.14

-Кр-р-по 250х120х65/1НФ/100/2,0/25/ГОСТ530-2012 на растворе М100, см.прим.п.14

-Перегородка из гипсовых пазогребневых плит или автоклавного газобетона на клею -80мм, см.прим.п.16;
-Звукоизоляция из минеральной ваты-50мм, см.прим.п.15;
- Кр-р-по 250х120х65/1НФ/100/2,0/25/ГОСТ530-2012 на растворе М100, см.прим.п.14

-Перегородка из гипсовых пазогребневых плит или автоклавного газобетона на клею -80мм, см.прим.п.16

Условные обозначения:

- 2 -Марка дверного проема
- ✕ -Опуск молниезащиты
- ПР-8 -Марка перемычки
- В-2 -Марка вентканала

Схема дома

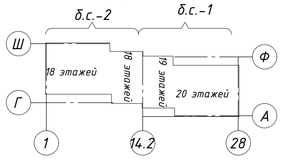

Ведомость отверстий

Обозначение	Назначение	Размер (bxh), мм	Отм. низа
1	ВК	150х50	по плите
2	ВК	100х150	+0,075 от плиты
3	ВК	350х50	по плите
4	ВК	250х50	по плите
5	ВК	200х250	+0,075 от плиты
6	ВК	450х50	по плите
7	ОВ	140х270	+2.380 от плиты
8	ОВ	400х50	+0.900 от плиты
9	ОВ	150х60	по плите
10	ОВ	1100х575	+2.125 от ур.ч.п.
11	ОВ	770х470	+0.150 от ур.ч.п.
12	ОВ, ВК	300х60	по плите
13	ОВ, ВК	400х60	по плите

Ведомость проемов

Марка, поз.	Размеры проема (ВхН, мм)
1	810х2070
2	910х2070
3	1010х2070
4	1110х2070
5	930х2140
6	1330х2140
7	1300х2070

6	-	Зам.	504-24		11.24	Многоквартирные многоэтажные дома с объектами обслуживания жилой застройки во встроенных помещениях, подземными автостоянками по ул. Рябиновой в Октябрьском районе г. Новосибирска. I, II, III, IV этапы строительства.
2	-	Зам	374-24		09.24	
Изм.	Кол.уч	Лист	№док	Подпись	Дата	
Разработал		Волкова А				Многоквартирный многоэтажный дом № 1 (блок-секция 1 и 2) с объектами обслуживания жилой застройки во встроенных помещениях. I этап строительства
Проверил		Белова				
Н.контр		Потеряев А				Кладочный план 3-17 этажей

PSF-PD-22-AP

Стадия: Р | Лист: 6 | Листов:

ООО "Партнёр"

Формат А1

Согласовано

Взам. инв. №

Подп. и дата

Инв. № подл.

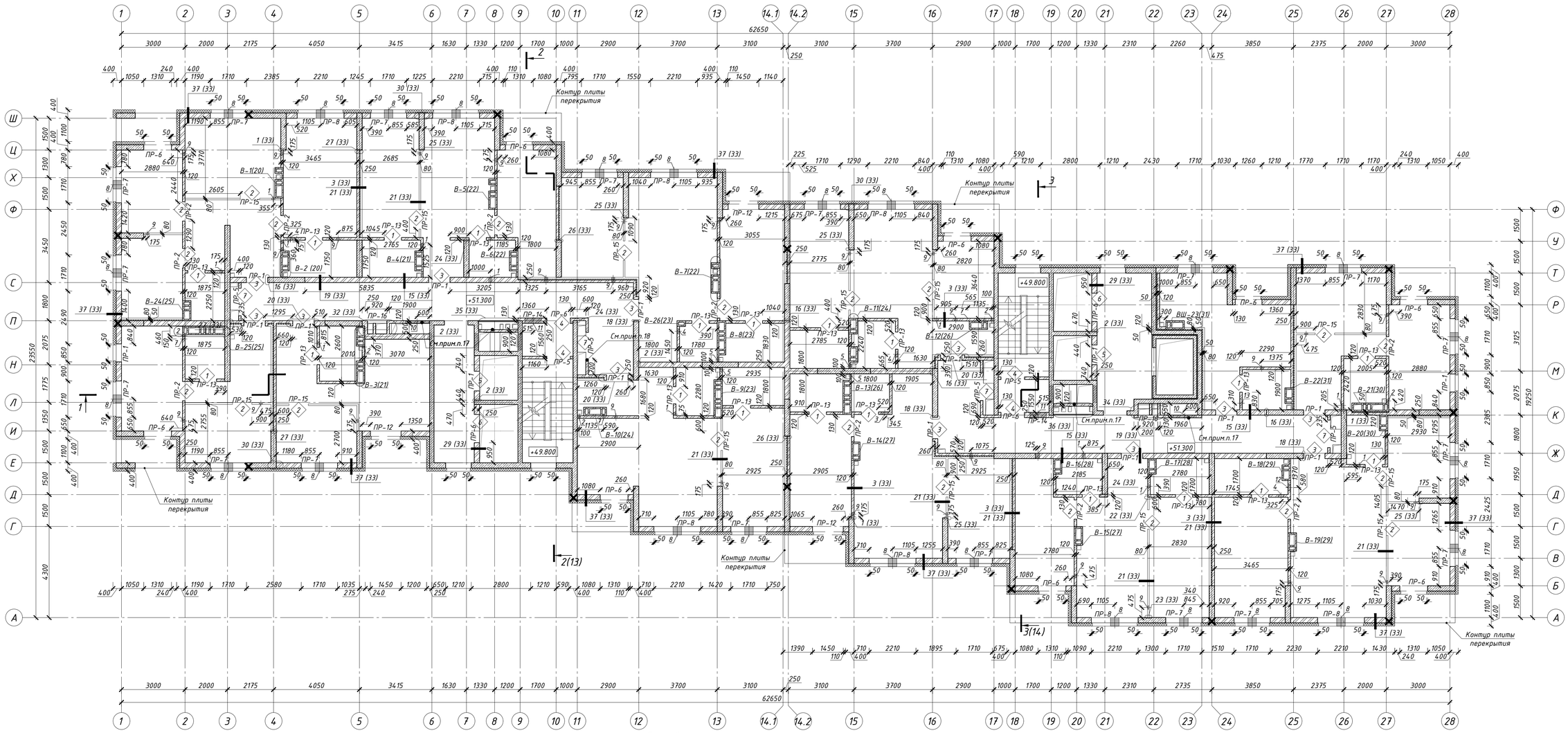

Примечания

1. Общие указания см. лист 1 (общие данные).
2. Размеры и привязки железобетонных конструкций, отверстия железобетонных конструкций см. раздел КЖ.
3. Размеры дверных проемов даны от уровня чистого пола.
4. Привязки отверстий даны к осям отверстий. Над отверстиями в кирпичных стенах шириной 200...530 мм прокладывать арматуру 8-А-III, завода за грань отверстия на 150мм с обеих сторон, по 2 шт на каждые 120мм кладки в слое цементно-песчаного раствора толщиной 30мм.
5. Узлы раскрепления перегородок к несущему каркасу, устройства ниш -ЭОМ, -ВК см. л. 33.
6. Конструкции и устройство лифтов см. раздел КЖ.
7. Ведомость перемычек и спецификацию элементов перемычек см. лист. 19.
8. Устройство вентканалов из кирпича на ребро выполнять согласно схемам, разверткам и узлам на листах листы 20-31, 47.
9. Заполнение стен между несущим каркасом (внутренний слой наружной стены) выполнять из кирпича марки не менее Кр-р-по 250х120х65/1НФ/100/2,/25/ГОСТ530-2012 на растворе М100, армированного кладочной сеткой из Ф4Вр-I, ячейкой 50х50, через 5 рядов кладки. На прямолинейных участках сетки армирования укладывать внахлест, с величиной перехлеста не менее 250мм. Внутренний слой стены раскреплять к несущему каркасу по узлам на л.33.
10. Наружный теплоизоляционный слой - гидрофобизированные жесткие минераловатные плиты для фасадных систем с тонкослойной штукатуркой (λ=0,042Вт/м°С). Прочность при растяжении перпендикулярно лицевым поверхностям не менее 15кПа, прочность на сжатие при 10% деформации не менее 30кПа, согласно СП 293.1325800.2017 "Системы фасадные теплоизоляционные композитные с наружными штукатурными слоями" и ГОСТ Р 56707-2015 "Системы фасадные теплоизоляционные композиционные с наружными штукатурными слоями". Утеплитель крепить стеклопластиковыми дюбелями ДС-2 («Бийский завод стеклопластиков» (длину и количество дюбелей принять согласно технической документации завода-производителя) с шагом 400х300(h)мм. Краевое расстояние для ж/б конструкций и кирпича должно быть не менее 50мм. Дополнительно утеплить крепить на клей (площадь адгезионного контакта клеевого состава с основанием должна составлять не менее 40% поверхности). По периметру оконных и дверных проемов, а также по углам здания устанавливаются дополнительные связи, с шагом 200х150(h)мм. Крепление утеплителя производить в один слой. Каждую плиту крепить вплотную к предыдущей, ширина зазора между плитами не более 2мм.
11. Применять сертифицированную систему штукатурных фасадов с наружным штукатурным слоем, отвечающую требованиям СП 293.1325800.2017 "Системы фасадные теплоизоляционные композитные с наружными штукатурными слоями"; ГОСТ Р 56707-2015 "Системы фасадные теплоизоляционные композитные с наружными штукатурными слоями. ГОСТ Р 58937-2020 "Слой финишный декоративно-защитный из штучных материалов для фасадных теплоизоляционных композиционных систем с наружными штукатурными слоями".
12. Штукатурный отделочный слой - фасадная декоративная штукатурка (камешковая) типа "Ceresit" или аналоги, цвет см. листы 15-18. Армированный защитный штукатурный слой выполняется согласно выданной фасадной теплоизоляционной системе. Усиленный армированный защитный штукатурный слой выполняется с устройством двух слоев стеклосетки и дополнительным креплением фасадными дюбелями, см. "Ceresit WM" СТО 58239148-001-2006. Систему штукатурных фасадов и выбор материала согласовать со службой заказчика и авторским надзором.
13. Отделочный слой - клинкерная плитка на клею. Монтаж выполняется специализированной организацией, согласно тех. регламентам завода-изготовителя. Выбор материала согласовать со службой заказчика и авторским надзором.
14. Кладку перегородок выполнять из кирпича марки не менее Кр-р-по 250х120х65/1НФ/100/2.0/25/ГОСТ 530-2012 на растворе М100, армированный кладочной сеткой (ГОСТ Р 57265-2016) из Ф4Вр-I, ячейкой 50х50мм, через 5 рядов кладки. Перегородки раскреплять к монолитному перекрытию согласно узлам на листе 33. При необходимости возможна замена кирпича на пустотелый аналогичной марки, кроме кладки шахт дымоудаления и вентканалов выполнять только из полнотелого кирпича.
15. Звукоизоляцию в межквартирных перегородках выполнять из минераловатных плит (Шуманет-БМ, ISOVER Звукозащита, ROCKWOOL Акустик БАТТС и т.д) толщиной 50мм. Минеральную вату крепить стеклопластиковыми дюбелями ДС-2 с шагом 400х300 мм.
16. Перегородки из гипсовой пазогребневой плиты выполнять только! из полнотелых плит, согласно чертежам КНАУФ (М8.10/2007 "Внутренние стены из гипсовых пазогребневых плит для жилых, общественных и производственных зданий"), ТУ 5742-007-16415648-98. Раскреплять перегородки из гипсовой пазогребневой плиты к железобетонным стенам и плитам перекрытия, согласно узлам на листе 33. Устройство гипсовых пазогребневых плит, примыкающих к кирпичным перегородкам выполнять с отступом в 10мм, согласно узлу 22(33).
17. Кирпичные перегородки шахт дымоудаления, систем возводить после монтажа коробов систем дымоудаления, см. -ОВ.
18. Нишу разводки труб снабжения возводить после монтажа оборудования. Перегородку для отделения системы -ЭОМ выполнять согласно разделу -АР.ТР.

Состав наружных стен:

Наружная стена здания выше ур.з. наружная стена выхода на балкон (лоджию):
-Фасадная декоративная тонкослойная штукатурка (цвет см. фасады л.15-18), см.прим.п.11,12;
-Основной теплоизоляционный слой- гидрофобизированные жесткие минераловатные плиты для фасадных теплоизоляционных композиционных систем с наружным штукатурным слоем- 150мм, см.прим.п.10,11;
-Кр-р-по 250х120х65/1НФ/100/2,0/25/ГОСТ530-2012 на растворе М100, армированного сеткой из 4Вр-1, ячейкой 50х50, через 5 рядов кладки-250мм или монолитный железобетон см. КЖ-250мм

Состав внутренних стен:

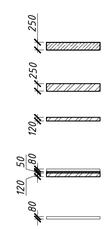

-Внутренняя ж/б стена, см.КЖ

-Кр-р-по 250х120х65/1НФ/100/2,0/25/ГОСТ530-2012 на растворе М100, см.прим.п.14

-Кр-р-по 250х120х65/1НФ/100/2,0/25/ГОСТ530-2012 на растворе М100, см.прим.п.14

-Перегородка из гипсовых пазогребневых плит или автоклавного газобетона на клею -80мм, см.прим.п.16;
-Звукоизоляция из минеральной ваты-50мм, см.прим.п.15;
- Кр-р-по 250х120х65/1НФ/100/2,0/25/ГОСТ530-2012 на растворе М100, см.прим.п.14

-Перегородка из гипсовых пазогребневых плит или автоклавного газобетона на клею -80мм, см.прим.п.16

Ведомость проемов

Марка, поз.	Размеры проема (ВхН, мм)
1	810х2070
2	910х2070
3	1010х2070
4	1110х2070
5	930х2140
6	1330х2140
7	1300х2070

Условные обозначения:

2 -Марка дверного проема

ПР-1 -Опуск молниезащиты

В-2 -Марка перемычки

-Марка вентканала

Схема дома

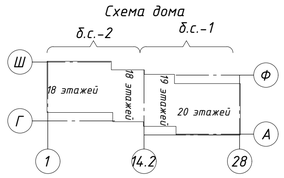

Ведомость отверстий

Обозначение	Назначение	Размер (bxh), мм	Отм. низа
1	ВК	150х50	по плите
2	ВК	100х150	+0,075 от плиты
3	ВК	350х50	по плите
4	ВК	250х50	по плите
5	ВК	200х250	+0,075 от плиты
6	ВК	450х50	по плите
7	ОВ	140х270	+2.380 от плиты
8	ОВ	400х50	+0.900 от плиты
9	ОВ	150х60	по плите
10	ОВ	1100х575	+2.125 от ур.ч.п.
11	ОВ	770х470	+0.150 от ур.ч.п.
12	ОВ, ВК	300х60	по плите
13	ОВ, ВК	400х60	по плите

6	-	Зам.	504-24		11.24
3	-	Зам.	391-24		09.24
Изм.	Кол.уч	Лист	№док	Подпись	Дата
Разработал		Волкова А			
Проверил		Белова			
Н.контр		Потеряев А			

PSF-PD-22-АР

Многоквартирные многоэтажные дома с объектами обслуживания жилой застройки во встроенных помещениях, подземными автостоянками по ул. Рябиновой в Октябрьском районе г. Новосибирска. I, II, III, IV этапы строительства.

Многоквартирный многоэтажный дом № 1 (блок-секция 1 и 2) с объектами обслуживания жилой застройки во встроенных помещениях. I этап строительства

Стадия	Лист	Листов
Р	7	

Кладочный план 18 этажа

ООО "Партнёр"

Согласовано

Взам. инв. №

Подп. и дата

Инв. № подл.

Формат А1

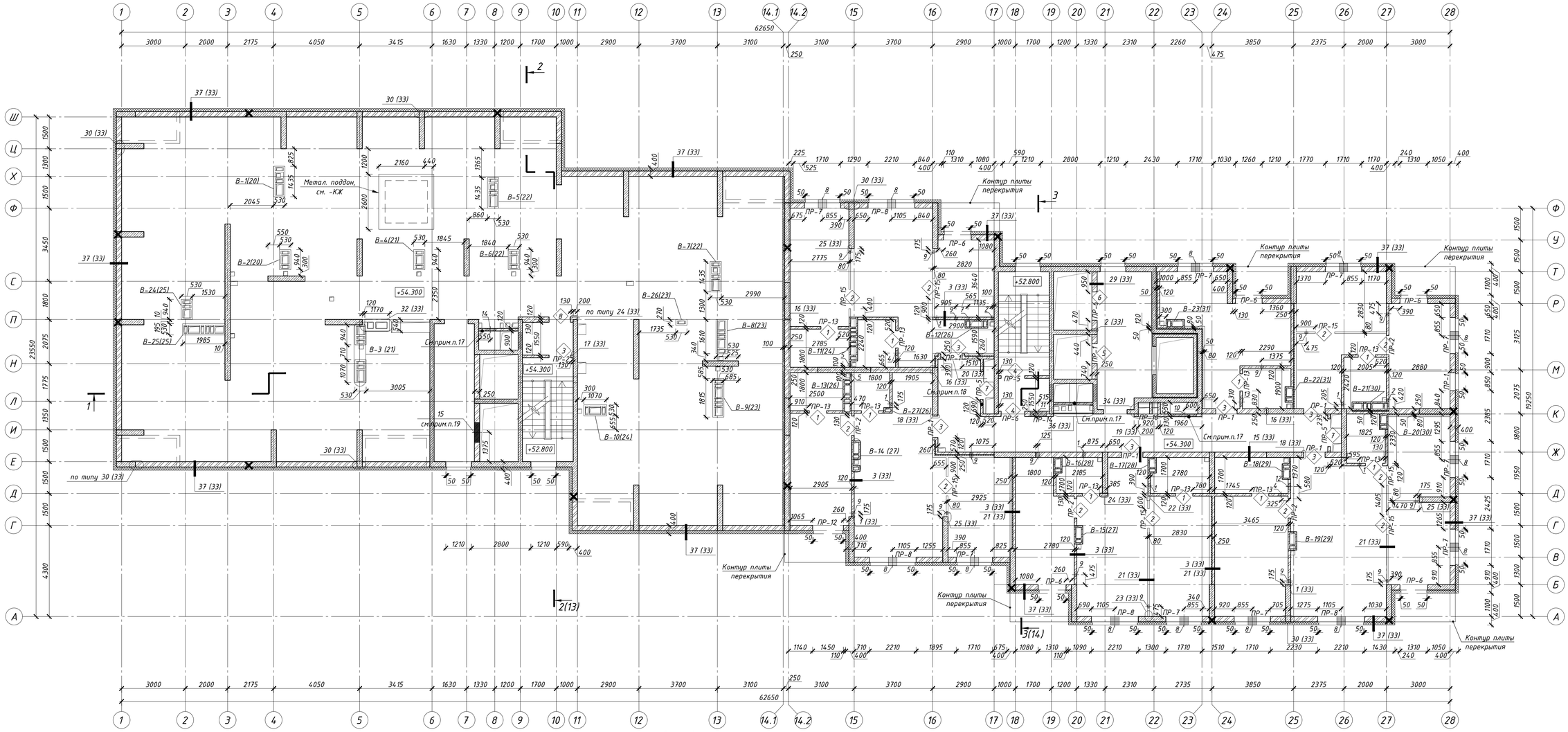

Примечания

1. Общие указания см. лист 1 (общие данные).
2. Размеры и привязки железобетонных конструкций, отверстия железобетонных конструкций см. раззел КЖ.
3. Размеры дверных проемов даны от уровня чистого пола.
4. Привязки отверстий даны к осям отверстий. Над отверстиями в кирпичных стенах шириной 200...530 мм прокладывать арматуру 8-А-II, заводя за грань отверстия на 150мм с обеих сторон, по 2 шт на каждые 120мм кладки в слое цементно-песчаного раствора толщиной 30мм.
5. Узлы раскрепления перегородок к несущему каркасу, устройства ниш -ЭОМ, -ВК см. л. 33.
6. Конструкции и устройство лифтов см. раздел КЖ.
7. Ведомость перемычек и спецификацию элементов перемычек см. лист. 19.
8. Устройство вентканалов из кирпича на ребро выполнять согласно схемам, разверткам и узлам на листах листы 20-31, 47.
9. Заполнение стен между несущим каркасом (внутренний слой наружной стены) выполнять из кирпича марки не менее Кр-р-по 250х120х65/1НФ/100/2,/25/ГОСТ530-2012 на растворе М100, армированного кладочной сеткой из Ф4Вр-I, ячейкой 50х50, через 5 рядов кладки. На прямолинейных участках сетки армирования укладывать внахлест, с величиной перехлеста не менее 250мм. Внутренний слой стены раскреплять к несущему каркасу по узлам на л.33.
10. Наружный теплоизоляционный слой - гидрофобизированные жесткие минераловатные плиты для фасадных систем с тонкослойной штукатуркой (λ≥0,042Вт/м°С). Прочность при растяжении перпендикулярно лицевым поверхностям не менее 15кПа, прочность на сжатие при 10% деформации не менее 30кПа, согласно СП 293.1325800.2017 "Системы фасадные теплоизоляционные композитные с наружными штукатурными слоями" и ГОСТ Р 56707-2015 "Системы фасадные теплоизоляционные композиционные с наружными штукатурными слоями". Утеплитель крепить стеклопластиковыми дюбелями ДС-2 («Бийский завод стеклопластиков» (длину и количество дюбелей принять согласно технической документации завода-производителя) с шагом 400х300(h)мм. Краевое расстояние для ж/б конструкций и кирпича должно быть не менее 50мм. Дополнительно утеплитель крепить на клей (площадь адгезионного контакта клеевого состава с основанием должна составлять не менее 40% поверхности). По периметру оконных и дверных проемов, а также по углам здания устанавливаются дополнительные связи, с шагом 200х150(h)мм. Крепление утеплителя производить в один слой. Каждую плиту крепить вплотную к предыдущей, ширина зазора между плитами не более 2мм.
11. Применять сертифицированную систему штукатурных фасадов с наружным штукатурным слоем, отвечающую требованиям СП 293.1325800.2017 "Системы фасадные теплоизоляционные композитные с наружными штукатурными слоями"; ГОСТ Р 56707-2015 "Системы фасадные теплоизоляционные композитные с наружными штукатурными слоями. ГОСТ Р 58937-2020 "Слой финишный декоративно-защитный из штучных материалов для фасадных теплоизоляционных композиционных систем с наружными штукатурными слоями".
12. Штукатурный отделочный слой - фасадная декоративная штукатурка (камешковая) типа "Ceresit" или аналоги, цвет см. листы 15-18. Армированный защитный штукатурный слой выполняется согласно выбранной фасадной теплоизоляционной системе. Усиленный армированный защитный штукатурный слой выполняется с устройством двух слоев стеклосетки и дополнительным креплением фасадными дюбелями, см. "Ceresit WM" СТО 58239148-001-2006. Систему штукатурных фасадов и выбор материала согласовать со службой заказчика и авторским надзором.
13. Отделочный слой - клинкерная плитка на клею. Монтаж выполняется специализированной организацией, согласно тех. регламентам завода-изготовителя. Выбор материала согласовать со службой заказчика и авторским надзором.
14. Кладку перегородок выполнять из кирпича марки не менее Кр-р-по 250х120х65/1НФ/100/2.0/25/ГОСТ 530-2012 на растворе М100, армированный кладочной сеткой (ГОСТ Р 57265-2016) из Ф4Вр-I, ячейкой 50х50мм, через 5 рядов кладки. Перегородки раскреплять к монолитному перекрытию согласно узлам на листе 33. При необходимости возможна замена кирпича на пустотелый аналогичной марки, кроме кладки шахт дымоудаления и вентканалов. Кладку шахт дымоудаления и вентканалов выполнять только из полнотелого кирпича.
15. Звукоизоляцию в межквартирных перегородках выполнять из минераловатных плит (Шуманет-БМ, ISOVER Звукозащита, ROCKWOOL Акустик БАТТС и т.д) толщиной 50мм. Минеральную вату крепить стеклопластиковыми дюбелями ДС-2 с шагом 400х300 мм.
16. Перегородки из гипсовой пазогребневой плиты выполнять <u>только!</u> из полнотелых плит, согласно чертежам КНАУФ (М8.10/2007 "Внутренние стены из гипсовых пазогребневых плит для жилых, общественных и производственных зданий"), ТУ 5742-007-16415648-98. Раскреплять перегородки из гипсовой пазогребневой плиты к железобетонным стенам и плитам перекрытия, согласно узлам на листе 33. Устройство гипсовых пазогребневых плит, примыкающих к кирпичным перегородкам выполнять с отступом в 10мм, согласно узлу 22(33).
17. Кирпичные перегородки шахт дымоудаления, систем возводить после монтажа коробов систем дымоудаления, см. -ОВ.
18. Нишу разводки труб снабжения возводить после монтажа оборудования. Перегородку для отделения системы -ЭОМ выполнять согласно разделу -АР.ТР.
19. Выполнить отверстие в кирпичной кладке, согласно ведомости отверстий на данном листе. Демонтаж кирпичной кладки выполнять безударным способом, с помощью алмазного режущего инструмента. После производства работ по демонтажу все поверхности очистить от строительного мусора и обеспылить.

Состав наружных стен:

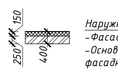

<u>Наружная стена здания выше ур.з. наружная стена выхода на балкон (лоджию):</u>
-Фасадная декоративная тонкослойная штукатурка (цвет см. фасады л.15-18), см.прим.п.11,12;
-Основной теплоизоляционный слой- гидрофобизированные жесткие минераловатные плиты для фасадных теплоизоляционных композиционных систем с наружным штукатурным слоем- 150мм, см.прим.п.10,11;
-Кр-р-по 250х120х65/1НФ/100/2,0/25/ГОСТ530-2012 на растворе М100, армированного сеткой из 4Вр-1, ячейкой 50х50, через 5 рядов кладки-250мм или монолитный железобетон см. КЖ-250мм

Состав внутренних стен:

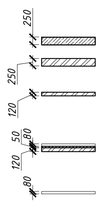

-Внутренняя ж/б стена, см.КЖ

-Кр-р-по 250х120х65/1НФ/100/2,0/25/ГОСТ530-2012 на растворе М100, см.прим.п.14

-Кр-р-по 250х120х65/1НФ/100/2,0/25/ГОСТ530-2012 на растворе М100, см.прим.п.14

-Перегородка из гипсовых пазогребневых плит или автоклавного газобетона на клею -80мм, см.прим.п.16;
-Звукоизоляция из минеральной ваты-50мм, см.прим.п.15;
- Кр-р-по 250х120х65/1НФ/100/2,0/25/ГОСТ530-2012 на растворе М100, см.прим.п.14

-Перегородка из гипсовых пазогребневых плит или автоклавного газобетона на клею -80мм, см.прим.п.16

Ведомость проемов

Марка, поз.	Размеры проема (ВхН, мм)
1	810х2070
2	910х2070
3	1010х2070
4	1110х2070
5	930х2140
6	1330х2140
7	1300х2070
8	1010х1800

Условные обозначения:

2 -Марка дверного проема

ПР-1 -Опуск молниезащиты

В-2 -Марка перемычки

-Марка вентканала

-Зона перфорации плиты перекрытия

Ведомость отверстий

Обозначение	Назначение	Размер (bxh), мм	Отм. низа
1	ВК	150х50	по плите
2	ВК	100х150	+0,075 от плиты
3	ВК	350х50	по плите
4	ВК	250х50	по плите
5	ВК	200х250	+0,075 от плиты
6	ВК	450х50	по плите
7	ОВ	140х270	+2.380 от плиты
8	ОВ	400х50	+0.900 от плиты
9	ОВ	150х60	по плите
10	ОВ	1100х575	+2.125 от ур.ч.п.
11	ОВ	770х470	+0.150 от ур.ч.п.
12	ОВ, ВК	300х60	по плите
13	ОВ, ВК	400х60	по плите
14	ОВ	500х300	+0.610 от плиты
15	ОВ	950х1000	+0.900 от плиты

Схема дома

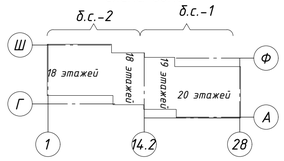

Изм.	Кол.уч.	Лист	№док	Подпись	Дата
13	-	Зам.	153-25		05.25
6	-	Зам.	504-24		11.24
3	-	Зам.	391-24		10.24

Разработал	Волкова А	
Проверил	Белова	
Н.контр	Потеряев А	

PSF-PD-22-АР

Многоквартирные многоэтажные дома с объектами обслуживания жилой застройки во встроенных помещениях, подземными автостоянками по ул. Рябиновой в Октябрьском районе г. Новосибирска. I, II, III, IV этапы строительства.

Многоквартирный многоэтажный дом № 1 (блок-секция 1 и 2) с объектами обслуживания жилой застройки во встроенных помещениях. I этап строительства

Стадия	Лист	Листов
Р	8	

Кладочный план 19 этажа

ООО "Партнёр"

Согласовано

Взам. инв. №

Подп. и дата

Инв. № подл.

Формат А1

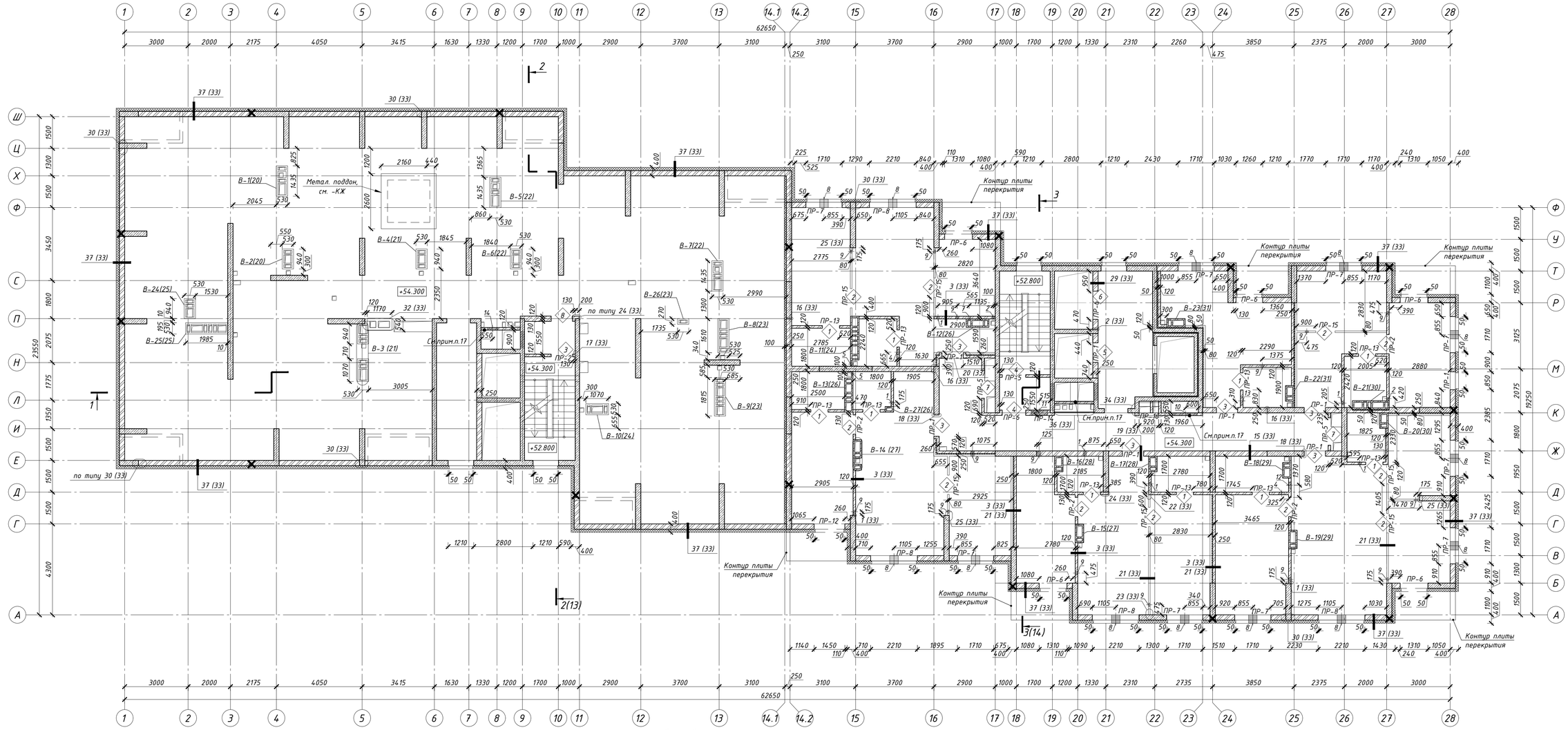

Примечания

1. Общие указания см. лист 1 (общие данные).
2. Размеры и привязки железобетонных конструкций, отверстия железобетонных конструкций см. раззел КЖ.
3. Размеры дверных проемов даны от уровня чистого пола.
4. Привязки отверстий даны к осям отверстий. Над отверстиями в кирпичных стенах шириной 200...530 мм прокладывать арматуру 8-А-III, заводя за грань отверстия на 150мм с обеих сторон, по 2 шт на каждые 120мм кладки в слое цементно-песчаного раствора толщиной 30мм.
5. Узлы раскрепления перегородок к несущему каркасу, устройства ниш -ЭОМ, -ВК см. л. 33.
6. Конструкции и устройство лифтов см. раздел КЖ.
7. Ведомость перемычек и спецификацию элементов перемычек см. лист. 19.
8. Устройство вентканалов из кирпича на ребро выполнять согласно схемам, разверткам и узлам на листах листы 20-31, 47.
9. Заполнение стен между несущим каркасом (внутренний слой наружной стены) выполнять из кирпича марки не менее Кр-р-по 250х120х65/1НФ/100/2,/25/ГОСТ530-2012 на растворе М100, армированного кладочной сеткой из Ф4Вр-I, ячейкой 50х50, через 5 рядов кладки. На прямолинейных участках сетки армирования укладывать внахлест, с величиной перехлеста не менее 250мм. Внутренний слой стены раскреплять к несущему каркасу по узлам на л.33.
10. Наружный теплоизоляционный слой - гидрофобизированные жесткие минераловатные плиты для фасадных систем с тонкослойной штукатурной (λ=0,042Вт/м°С). Прочность при растяжении перпендикулярно лицевым поверхностям не менее 15кПа, прочность на сжатие при 10% деформации не менее 30кПа, согласно СП 293.1325800.2017 "Системы фасадные теплоизоляционные композитные с наружными штукатурными слоями" и ГОСТ Р 56707-2015 "Системы фасадные теплоизоляционные композиционные с наружными штукатурными слоями". Утеплитель крепить стеклопластиковыми дюбелями ДС-2 («Бийский завод стеклопластиков» (длину и количество дюбелей принять согласно технической документации завода-производителя) с шагом 400х300(h)мм. Краевое расстояние для ж/б конструкций и кирпича должно быть не менее 50мм. Дополнительно утеплитель крепить на клей (площадь адгезионного контакта клеевого состава с основанием должна составлять не менее 40% поверхности). По периметру оконных и дверных проемов, а также по углам здания устанавливаются дополнительные связи, с шагом 200х150(h)мм. Крепление утеплителя производить в один слой. Каждую плиту крепить вплотную к предыдущей, ширина зазора между плитами не более 2мм.
11. Применять сертифицированную систему штукатурных фасадов с наружным штукатурным слоем, отвечающую требованиям СП 293.1325800.2017 "Системы фасадные теплоизоляционные композитные с наружными штукатурными слоями"; ГОСТ Р 56707-2015 "Системы фасадные теплоизоляционные композитные с наружными штукатурными слоями. ГОСТ Р 58937-2020 "Слой финишный декоративно-защитный из штучных материалов для фасадных теплоизоляционных композиционных систем с наружными штукатурными слойми".
12. Штукатурный отделочный слой - фасадная декоративная штукатурка (камешковая) типа "Ceresit" или аналоги, цвет см. листы 15-18. Армированный защитный штукатурный слой выполняется согласно выбранной фасадной теплоизоляционной системе. Усиленный армированный защитный штукатурный слой выполняется с устройством двух слоев стеклосетки и дополнительным креплением фасадными дюбелями, см. "Ceresit WM" СТО 58239148-001-2006. Систему штукатурных фасадов и выбор материала согласовать со службой заказчика и авторским надзором.
13. Отделочный слой - клинкерная плитка на клею. Монтаж выполняется специализированной организацией, согласно тех. регламентам завода-изготовителя. Выбор материала согласовать со службой заказчика и авторским надзором.
14. Кладку перегородок выполнять из кирпича марки не менее Кр-р-по 250х120х65/1НФ/100/2.0/25/ГОСТ 530-2012 на растворе М100, армированный кладочной сеткой (ГОСТ Р 57265-2016) из Ф4Вр-I, ячейкой 50х50мм, через 5 рядов кладки. Перегородки раскреплять к монолитному перекрытию согласно узлам на листе 33. При необходимости возможна замена кирпича на пустотелый аналогичной марки, кроме кладки шахт дымоудаления и вентканалов. Кладку шахт дымоудаления и вентканалов выполнять только из полнотелого кирпича.
15. Звукоизоляцию в межквартирных перегородках выполнять из минераловатных плит (Шуманет-БМ, ISOVER Звукозащита, ROCKWOOL Акустик БАТТС и т.д) толщиной 50мм. Минеральную вату крепить стеклопластиковыми дюбелями ДС-2 с шагом 400х300 мм.
16. Перегородки из гипсовой пазогребневой плиты выполнять только! из полнотелых плит, согласно чертежам КНАУФ (М8.10/2007 "Внутренние стены из гипсовых пазогребневых плит для жилых, общественных и производственных зданий"), ТУ 5742-007-16415648-98. Раскреплять перегородки из гипсовой пазогребневой плиты к железобетонным стенам и плитам перекрытия, согласно узлам на листе 33. Устройство гипсовых пазогребневых плит, примыкающих к кирпичным перегородкам выполнять с отступом в 10мм, согласно узлу 22(33).
17. Кирпичные перегородки шахт дымоудаления, систем возводить после монтажа коробов систем дымоудаления, см. -ОВ.
18. Нишу разводки труб снабжения возводить после монтажа оборудования. Перегородку для отделения системы -ЭОМ выполнять согласно разделу -АР.ТР.

Состав наружных стен:

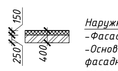

Наружная стена здания выше ур.э. наружная стена выхода на балкон (лоджию):
-Фасадная декоративная тонкослойная штукатурка (цвет см. фасады л.15-18), см.прим.п.11,12;
-Основной теплоизоляционный слой- гидрофобизированные жесткие минераловатные плиты для фасадных теплоизоляционных композиционных систем с наружным штукатурным слоем- 150мм, см.прим.п.10,11;
-Кр-р-по 250х120х65/1НФ/100/2,0/25/ГОСТ530-2012 на растворе М100, армированного сеткой из 4Вр-1, ячейкой 50х50, через 5 рядов кладки-250мм или монолитный железобетон см. КЖ-250мм

Состав внутренних стен:

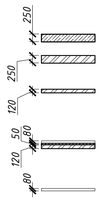

-Внутренняя ж/б стена, см.КЖ

-Кр-р-по 250х120х65/1НФ/100/2,0/25/ГОСТ530-2012 на растворе М100, см.прим.п.14

-Кр-р-по 250х120х65/1НФ/100/2,0/25/ГОСТ530-2012 на растворе М100, см.прим.п.14

-Перегородка из гипсовых пазогребневых плит или автоклавного газобетона на клею -80мм, см.прим.п.16;
-Звукоизоляция из минеральной ваты-50мм, см.прим.п.15;
- Кр-р-по 250х120х65/1НФ/100/2,0/25/ГОСТ530-2012 на растворе М100, см.прим.п.14

-Перегородка из гипсовых пазогребневых плит или автоклавного газобетона на клею -80мм, см.прим.п.16

Ведомость проемов

Марка, поз.	Размеры проема (ВхН, мм)
1	810х2070
2	910х2070
3	1010х2070
4	1110х2070
5	930х2140
6	1330х2140
7	1300х2070
8	1010х1800

Условные обозначения:

2 -Марка дверного проема

ПР-1 -Опуск молниезащиты

В-2 -Марка перемычки

-Марка вентканала

-Зона перфорации плиты перекрытия

Ведомость отверстий

Обозначение	Назначение	Размер (bxh), мм	Отм. низа
1	ВК	150х50	по плите
2	ВК	100х150	+0,075 от плиты
3	ВК	350х50	по плите
4	ВК	250х50	по плите
5	ВК	200х250	+0,075 от плиты
6	ВК	450х50	по плите
7	ОВ	140х270	+2.380 от плиты
8	ОВ	400х50	+0.900 от плиты
9	ОВ	150х60	по плите
10	ОВ	1100х575	+2.125 от ур.ч.п.
11	ОВ	770х470	+0.150 от ур.ч.п.
12	ОВ, ВК	300х60	по плите
13	ОВ, ВК	400х60	по плите
14	ОВ	500х300	+0.610 от плиты

Схема дома

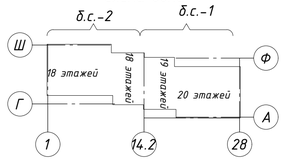

6	-	Зам.	504-24		11.24	Многоквартирные многоэтажные дома с объектами обслуживания жилой застройки во встроенных помещениях, подземными автостоянками по ул. Рабиновой в Октябрьском районе г. Новосибирска. I, II, III, IV этапы строительства.
3	-	Зам.	391-24		10.24	
Изм.	Кол.уч.	Лист	№док	Подпись	Дата	
Разработал		Волкова А				Многоквартирный многоэтажный дом № 1 (блок-секция 1 и 2) с объектами обслуживания жилой застройки во встроенных помещениях. I этап строительства
Проверил		Белова				
Н.контр		Потеряев А				Кладочный план 19 этажа

PSF-PD-22-АР

Стадия	Лист	Листов
Р	8	

ООО "Партнёр"

Согласовано

Взам. инв. №

Подп. и дата

Инв. № подл.

Формат А1

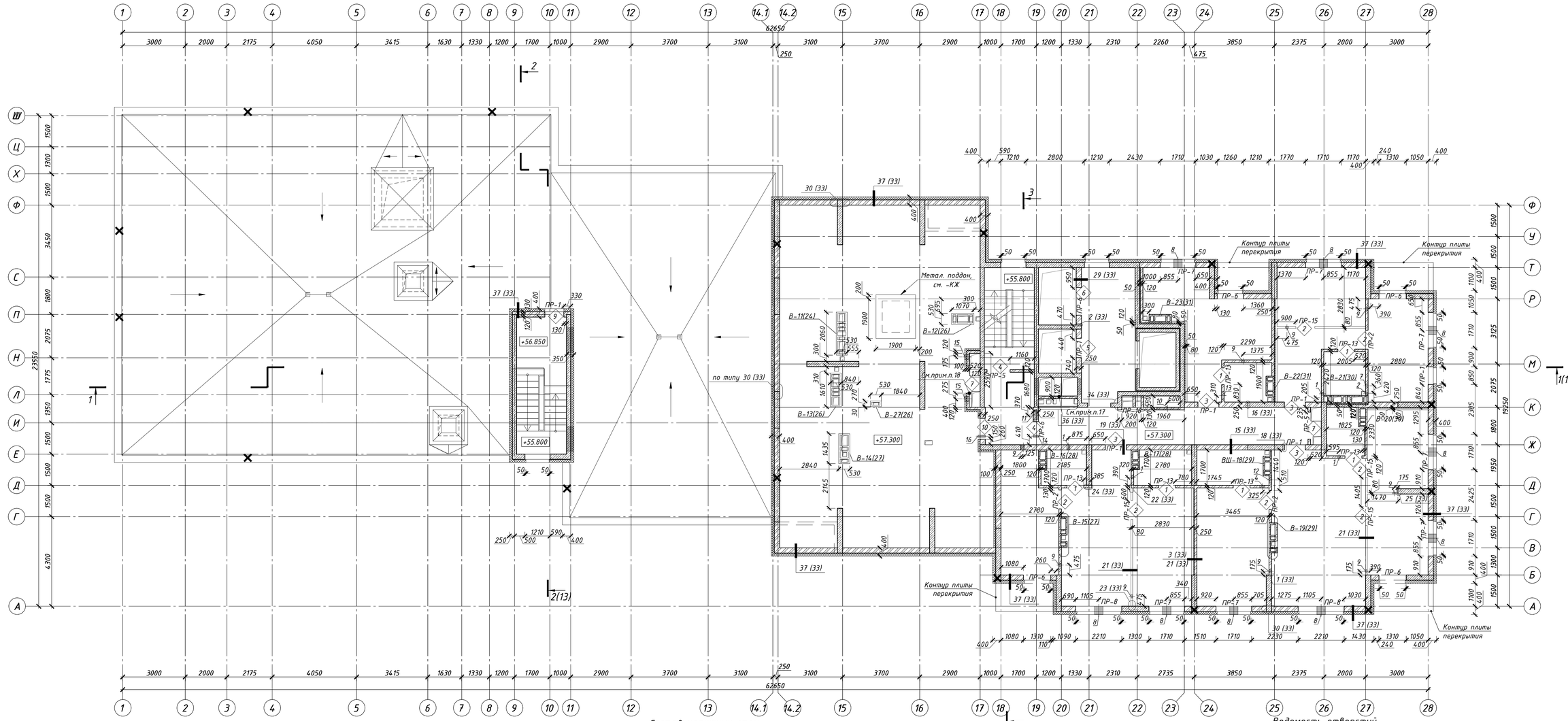

Примечания

1. Общие указания см. лист 1 (общие данные).
2. Размеры и привязки железобетонных конструкций, отверстия железобетонных конструкций см. раздел КЖ.
3. Размеры дверных проемов даны от уровня чистого пола.
4. Привязки отверстий даны к осям отверстий. Над отверстиями в кирпичных стенах шириной 200...530 мм прокладывать арматуру 8-А-III, заводя за грань отверстия на 150мм с обеих сторон, по 2 шт на каждые 120мм кладки в слое цементно-песчаного раствора толщиной 30мм.
5. Узлы раскрепления перегородок к несущему каркасу, устройства ниш -ЭОМ, -ВК см. л. 33.
6. Конструкции и устройство лифтов см. раздел КЖ.
7. Ведомость перемычек и спецификацию элементов перемычек см. лист. 19.
8. Устройство вентканалов из кирпича на ребро выполнять согласно схемам, разверткам и узлам на листах листы 20-31, 47.
9. Заполнение стен между несущим каркасом (внутренний слой наружной стены) выполнять из кирпича марки не менее Кр-р-по 250х120х65/1НФ/100/2,/25/ГОСТ530-2012 на растворе М100, армированного кладочной сеткой из Ф4Вр-I, ячейкой 50х50, через 5 рядов кладки. На прямолинейных участках сетки армирования укладывать внахлест, с величиной перехлеста не менее 250мм. Внутренний слой стены раскреплять к несущему каркасу по узлам на л.33.
10. Наружный теплоизоляционный слой - гидрофобизированные жесткие минераловатные плиты для фасадных систем с тонкослойной штукатуркой (λ≤0,042Вт/м°С). Прочность при растяжении перпендикулярно лицевым поверхностям не менее 15кПа, прочность на сжатие при 10% деформации не менее 30кПа, согласно СП 293.1325800.2017 "Системы фасадные теплоизоляционные композитные с наружными штукатурными слоями" и ГОСТ Р 56707-2015 "Системы фасадные теплоизоляционные композиционные с наружными штукатурными слоями". Утеплитель крепить стеклопластиковыми дюбелями ДС-2 («Бийский завод стеклопластиков» (длину и количество дюбелей принять согласно технической документации завода-производителя) с шагом 400х300(h)мм. Краевое расстояние для ж/б конструкций и кирпича должно быть не менее 50мм. Дополнительно утеплитель крепить на клей (площадь адгезионного контакта клевого состава с основанием должна составлять не менее 40% поверхности). По периметру оконных и дверных проемов, а также по углам здания устанавливаются дополнительные связи, с шагом 200х150(h)мм. Крепление утеплителя производить в один слой. Каждую плиту крепить вплотную к предыдущей, ширина зазора между плитами не более 2мм.
11. Применять сертифицированную систему штукатурных фасадов с наружным штукатурным слоем, отвечающую требованиям СП 293.1325800.2017 "Системы фасадные теплоизоляционные композитные с наружными штукатурными слоями"; ГОСТ Р 56707-2015 "Системы фасадные теплоизоляционные композитные с наружными штукатурными слоями. ГОСТ Р 58937-2020 "Слой финишный декоративно-защитный из штучных материалов для фасадных теплоизоляционных композиционных систем с наружными штукатурными слоями".
12. Штукатурный отделочный слой - фасадная декоративная штукатурка (камешковая) типа "Ceresit" или аналоги, цвет см. листы 15-18. Армированный защитный штукатурный слой выполняется согласно выбранной фасадной теплоизоляционной системе. Усиленный армированный защитный штукатурный слой выполняется с устройством двух слоев стеклосетки и дополнительным креплением фасадными дюбелями, см. "Ceresit WM" СТО 58239148-001-2006. Систему штукатурных фасадов и выбор материала согласовать со службой заказчика и авторским надзором.
13. Отделочный слой - клинкерная плитка на клею. Монтаж выполняется специализированной организацией, согласно тех. регламентам завода-изготовителя. Выбор материала согласовать со службой заказчика и авторским надзором.
14. Кладку перегородок выполнять из кирпича марки не менее Кр-р-по 250х120х65/1НФ/100/2.0/25/ГОСТ 530-2012 на растворе М100, армированный кладочной сеткой (ГОСТ Р 57265-2016) из Ф4Вр-I, ячейкой 50х50мм, через 5 рядов кладки. Перегородки раскреплять к монолитному перекрытию согласно узлам на листе 33. При необходимости возможна замена кирпича на пустотелый аналогичной марки, кроме кладки шахт дымоудаления и вентканалов. Кладку шахт дымоудаления и вентканалов выполнять только из полнотелого кирпича.
15. Звукоизоляцию в межквартирных перегородках выполнять из минераловатных плит (Шуманет-БМ, ISOVER Звукозащита, ROCKWOOL Акустик БАТТС и т.д) толщиной 50мм. Минеральную вату крепить стеклопластиковыми дюбелями ДС-2 с шагом 400х300 мм.
16. Перегородки из гипсовой пазогребневой плиты выполнять только! из полнотелых плит, согласно чертежам КНАУФ (М8.10/2007 "Внутренние стены из гипсовых пазогребневых плит для жилых, общественных и производственных зданий"), ТУ 5742-007-16415648-98. Раскреплять перегородки из гипсовой пазогребневой плиты к железобетонным стенам и плитам перекрытия, согласно узлам на листе 33. Устройство гипсовых пазогребневых плит, примыкающих к кирпичным перегородкам выполнять с отступом в 10мм, согласно узлу 22(33).
17. Кирпичные перегородки шахт дымоудаления, систем вентиляции возводить после монтажа коробов систем дымоудаления, см. -ОВ.
18. Нишу разводки труб снабжения возводить после монтажа оборудования. Перегородку для отделения системы -ЭОМ выполнять согласно разделу -АР.ТР.
19. Чертежи и технические указания по устройству кровли см. на л.11

Состав наружных стен:

Наружная стена здания выше ур.з. наружная стена выхода на балкон (лоджию):
-Фасадная декоративная тонкослойная штукатурка (цвет см. фасады л.15-18), см.прим.п.11,12;
-Основной теплоизоляционный слой- гидрофобизированные жесткие минераловатные плиты для фасадных теплоизоляционных композиционных систем с наружным штукатурным слоем- 150мм, см.прим.п.10,11;
-Кр-р-по 250х120х65/1НФ/100/2,0/25/ГОСТ530-2012 на растворе М100, армированного сеткой из 4Вр-1, ячейкой 50х50, через 5 рядов кладки-250мм или монолитный железобетон см. КЖ-250мм

Состав внутренних стен:

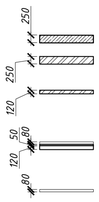

-Внутренняя ж/б стена, см.КЖ

-Кр-р-по 250х120х65/1НФ/100/2,0/25/ГОСТ530-2012 на растворе М100, см.прим.п.14

-Кр-р-по 250х120х65/1НФ/100/2,0/25/ГОСТ530-2012 на растворе М100, см.прим.п.14

-Перегородка из гипсовых пазогребневых плит или автоклавного газобетона на клею -80мм, см.прим.п.16;
-Звукоизоляция из минеральной ваты-50мм, см.прим.п.15;
- Кр-р-по 250х120х65/1НФ/100/2,0/25/ГОСТ530-2012 на растворе М100, см.прим.п.14

-Перегородка из гипсовых пазогребневых плит или автоклавного газобетона на клею -80мм, см.прим.п.16

Ведомость проемов

Марка, поз.	Размеры проема (ВхН, мм)
1	810х2070
2	910х2070
3	1010х2070
4	1110х2070
5	930х2140
6	1330х2140
7	1300х2070
9	910х1800
10	1010х2100

Условные обозначения:

- 2 -Марка дверного проема
- ПР-1 -Опуск молниезащиты
- В-2 -Марка перемычки
- -Марка вентканала
- -Зона перфорации плиты перекрытия

Схема дома

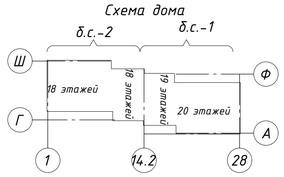

Ведомость отверстий

Обозначение	Назначение	Размер (bxh), мм	Отм. низа
1	ВК	150х50	по плите
2	ВК	100х150	+0,075 от плиты
3	ВК	350х50	по плите
4	ВК	250х50	по плите
5	ВК	200х250	+0,075 от плиты
6	ВК	450х50	по плите
7	ОВ	140х270	+2.380 от плиты
8	ОВ	400х50	+0.900 от плиты
9	ОВ	150х60	по плите
10	ОВ	1100х575	+2.125 от ур.ч.п.
11	ОВ	470х770	+0,250 от плиты
12	ОВ, ВК	300х60	по плите
13	ОВ, ВК	400х60	по плите
14	ЭО	100х100	+2,700 от плиты
15	ОВ	250х450	+1,750 от плиты
16	ЭО	100х100	+2,100 от плиты

Изм.	Кол.уч.	Лист	№док	Подпись	Дата
10	-	Зам.	33-25		02.25
6	-	Зам.	504-24		11.24
3	-	Зам.	391-24		10.24

Разработал	Волкова А	
Проверил	Белова	
Н.контр	Потеряев А	

PSF-PD-22-АР

Многоквартирные многоэтажные дома с объектами обслуживания жилой застройки во встроенных помещениях, подземными автостоянками по ул. Рябиновой в Октябрьском районе г. Новосибирска. I, II, III, IV этапы строительства.

Многоквартирный многоэтажный дом № 1 (Блок-секция 1 и 2) с объектами обслуживания жилой застройки во встроенных помещениях. I этап строительства

Стадия	Лист	Листов
Р	9	

Кладочный план 20 этажа

ООО "Партнёр"

Согласовано

Взам. инв. №

Подп. и дата

Инв. № подл.

Формат А1

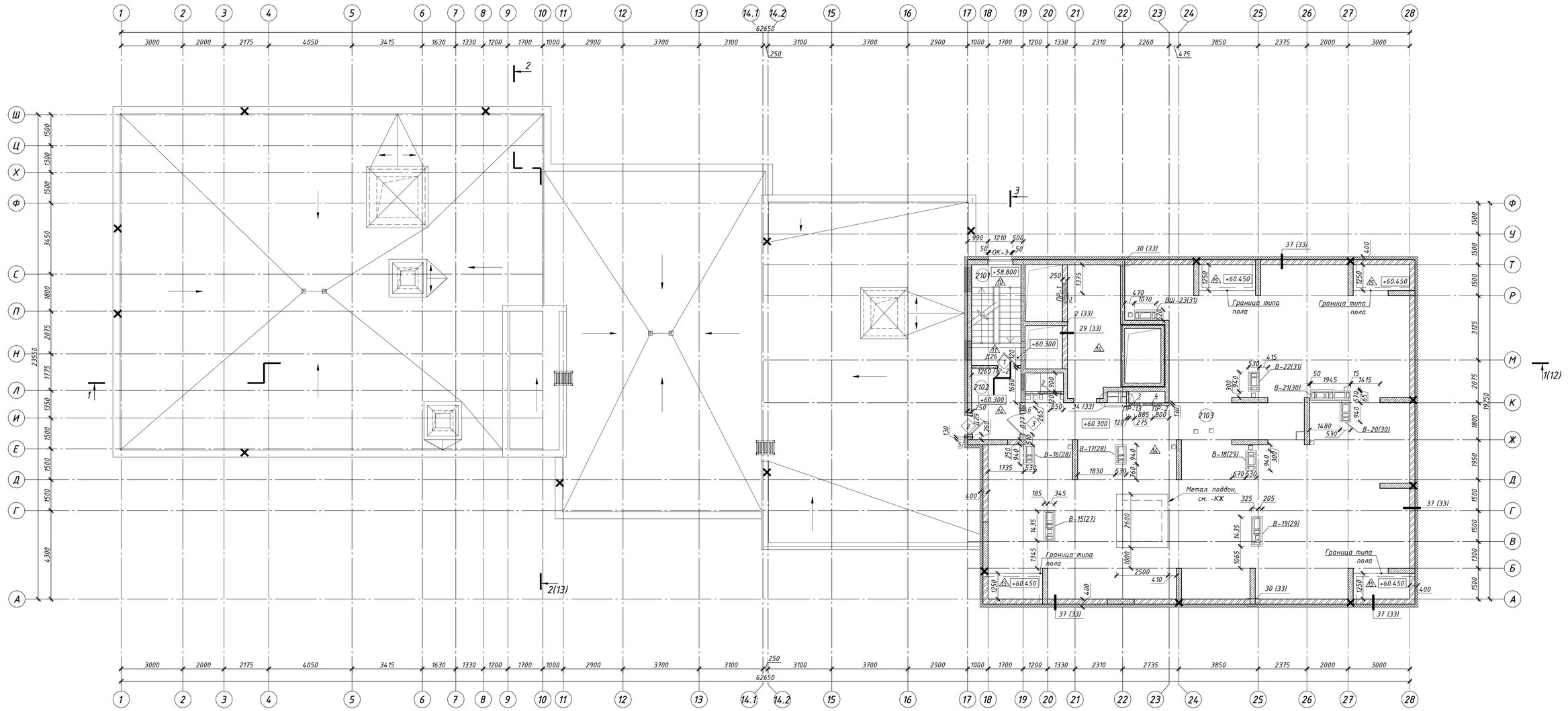

Примечания

1. Общие указания см. лист 1 (общие данные).
2. Размеры и привязки железобетонных конструкций, отверстия железобетонных конструкций см. раздел КЖ.
3. Размеры дверных проемов даны от уровня чистого пола.
4. Привязки отверстий даны к осям отверстий. Над отверстиями в кирпичных стенах шириной 200...530 мм прокладывать арматуру 8-А-III, заводя за грань отверстия на 150мм с обеих сторон, по 2 шт на каждые 120мм кладки в слое цементно-песчаного раствора толщиной 30мм.
5. Узлы раскрепления перегородок к несущему каркасу, устройства ниш -ЭОМ, -ВК см. л. 33.
6. Конструкции и устройство лифтов см. раздел КЖ.
7. Ведомость перемычек и спецификацию элементов перемычек см. лист. 19.
8. Устройство вентканалов из кирпича на ребро выполнять согласно схемам, разверткам и узлам на листах листы 20-31, 47.
9. Заполнение стен между несущим каркасом (Внутренний слой наружной стены) выполнять из кирпича марки не менее Кр-р-по 250х120х65/1НФ/100/2,/25/ГОСТ 530-2012 на растворе М100, армированного кладочной сеткой из Ф4Вр-I, ячейкой 50х50, через 5 рядов кладки. На прямолинейных участках сетки армирования укладывать внахлест, с величиной перехлеста не менее 250мм. Внутренний слой стены раскреплять к несущему каркасу по узлам на л.33.
10. Наружный теплоизоляционный слой - гидрофобизированные жесткие минераловатные плиты для фасадных систем с тонкослойной штукатуркой (λ≤0,042Вт/м°С). Прочность при растяжении перпендикулярно лицевым поверхностям не менее 15кПа, прочность на сжатие при 10% деформации не менее 30кПа, согласно СП 293.1325800.2017 "Системы фасадные теплоизоляционные композитные с наружными штукатурными слоями" и ГОСТ Р 56707-2015 "Системы фасадные теплоизоляционные композиционные с наружными штукатурными слоями". Утеплитель крепить стеклопластиковыми дюбелями ДС-2 («Бийский завод стеклопластиков» (длину и количество дюбелей принять согласно технической документации завода-производителя) с шагом 400х300(h)мм. Краевое расстояние для ж/б конструкций и кирпича должно быть не менее 50мм. Дополнительно утеплитель крепить на клей (площадь адгезионного контакта клевого состава с основанием должна составлять не менее 40% поверхности). По периметру оконных и дверных проемов, а также по углам здания устанавливаются дополнительные связи, с шагом 200х150(h)мм. Крепление утеплителя производить в один слой. Каждую плиту крепить вплотную к предыдущей, ширина зазора между плитами не более 2мм.
    Применять сертифицированную систему штукатурных фасадов с наружным штукатурным слоем, отвечающую требованиям СП 293.1325800.2017 "Системы фасадные теплоизоляционные композитные с наружными штукатурными слоями", ГОСТ Р 56707-2015 "Системы фасадные теплоизоляционные композитные с наружными штукатурными слоями. ГОСТ Р 58937-2020 "Слой финишный декоративно-защитный из штучных материалов для фасадных теплоизоляционных композиционных систем с наружными штукатурными слоями".
12. Штукатурный отделочный слой - фасадная декоративная штукатурка (камешковая) типа "Ceresit" или аналоги, цвет см. листы 15-18. Армированный защитный штукатурный слой выполняется согласно выбранной фасадной теплоизоляционной системе. Усиленный армированный защитный штукатурный слой выполняется с устройством двух слоев стеклосетки и дополнительным креплением фасадными дюбелями, см. "Ceresit WM" СТО 58239148-001-2006. Систему штукатурных фасадов и выбор материала согласовать со службой заказчика и авторским надзором.
13. Отделочный слой - клинкерная плитка на клею. Монтаж выполняется специализированной организацией, согласно тех. регламентам завода-изготовителя. Выбор материала согласовать со службой заказчика и авторским надзором.
14. Кладку перегородок выполнять из кирпича марки не менее Кр-р-по 250х120х65/1НФ/100/2.0/25/ГОСТ 530-2012 на растворе М100, армированный кладочной сеткой (ГОСТ Р 57265-2016) из Ф4Вр-I, ячейкой 50х50мм, через 5 рядов кладки. Перегородки раскреплять к монолитному перекрытию согласно узлам на листе 33. При необходимости возможна замена кирпича на пустотелый аналогичной марки, кроме кладки шахт дымоудаления и вентканалов. Кладку шахт дымоудаления и вентканалов выполнять только из полнотелого кирпича.
15. Звукоизоляцию в межквартирных перегородках выполнять из минераловатных плит (Шуманет-БМ, ISOVER Звукозащита, ROCKWOOL Акустик БАТТС и т.д) толщиной 50мм. Минеральную вату крепить стеклопластиковыми дюбелями ДС-2 с шагом 400х300 мм.
16. Перегородки из гипсовой пазогребневой плиты выполнять *только!* из полнотелых плит, согласно чертежам КНАУФ (М8.10/2007 "Внутренние стены из гипсовых пазогребневых плит для жилых, общественных и производственных зданий"), ТУ 5742-007-16415648-98. Раскреплять перегородки из гипсовой пазогребневой плиты к железобетонным стенам и плитам перекрытия, согласно узлам на листе 33. Устройство гипсовых пазогребневых плит, примыкающих к кирпичным перегородкам выполнять с отступом в 10мм, согласно узлу 22(33).
17. Кирпичные перегородки шахт дымоудаления, систем возводить после монтажа коробов систем дымоудаления, см. -ОВ.
18. Нишу разводки труб снабжения возводить после монтажа оборудования. Перегородку для отделения системы -ЭОМ выполнять согласно разделу -АР.ТР.
19. Чертежи и технические указания по устройству кровли см. на л.11

Состав наружных стен:

Наружная стена здания выше ур.з. наружная стена выхода на балкон (лоджию):
-Фасадная декоративная тонкослойная штукатурка (цвет см. фасады л.15-18), см.прим.п.11,12;
-Основной теплоизоляционный слой- гидрофобизированные жесткие минераловатные плиты для фасадных теплоизоляционных композиционных систем с наружным штукатурным слоем- 150мм, см.прим.п.10,11;
-Кр-р-по 250х120х65/1НФ/100/2,0/25/ГОСТ 530-2012 на растворе М100, армированного сеткой из 4Вр-1, ячейкой 50х50, через 5 рядов кладки-250мм или монолитный железобетон см. КЖ-250мм

Состав внутренних стен:

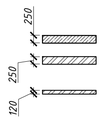

-Внутренняя ж/б стена, см.КЖ

-Кр-р-по 250х120х65/1НФ/100/2,0/25/ГОСТ 530-2012 на растворе М100, см.прим.п.14

-Кр-р-по 250х120х65/1НФ/100/2,0/25/ГОСТ 530-2012 на растворе М100, см.прим.п.14

Экспликация помещений

Номер помещения	Наименование	Площадь помещения, м²	Кат. помещения
2101	Лестничная клетка	11.72	
2102	Тамбур-шлюз	####	
2103	Техническое пространство	280.49	

Ведомость проемов

Марка, поз.	Размеры проема (ВхН, мм)
1	1010х2070
2	910х1800
3	1010х1800

Ведомость отверстий

Обозначение	Назначение	Размер (bxh), мм	Отм. низа
1	ОВ	950х950	+0,180 от плиты
2	ОВ	1100х250	+1,650 от плиты
3	ОВ	550х450	+1,450 от плиты
4	ОВ	900х900	+0,300 от плиты
5	ЭО	100х100	+1,800 от плиты
6	ЭО	250х200	+1,450 от плиты

Условные обозначения:

- 2 — -Марка дверного проема
- ✕ — -Опуск молниезащиты
- ПР-1 — -Марка перемычки
- В-2 — -Марка вентканала
- Д 1 — -Тип пола
- ОК-3 — -Марка двери
- -Марка окна
- -Зона перфорации плиты перекрытия

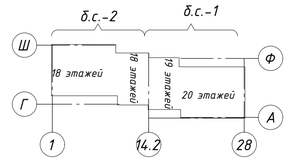

10	-	Зам.	33-25		02.25	PSF-PD-22-AP
6	-	Зам.	504-24		11.24	Многоквартирные многоэтажные дома с объектами обслуживания жилой застройки во встроенных помещениях, подземными автостоянками по ул. Рябиновой в Октябрьском районе г. Новосибирска. I, II, III, IV этапы строительства
4	-	Зам.	438-24		10.24	
Изм.	Кол.уч	Лист	№док	Подпись	Дата	
Разработал		Волкова А				Многоквартирный многоэтажный дом № 1 (блок-секция 1 и 2) с объектами обслуживания жилой застройки во встроенных помещениях. I этап строительства — Стадия: Р; Лист: 10; Листов:
Проверил		Белова				
Н.контр		Потеряев А				План технического этажа на отм. +60.300 — ООО "Партнёр"

Согласовано

Взам. инв. №

Подп. и дата

Инв. № подл.

Формат А1

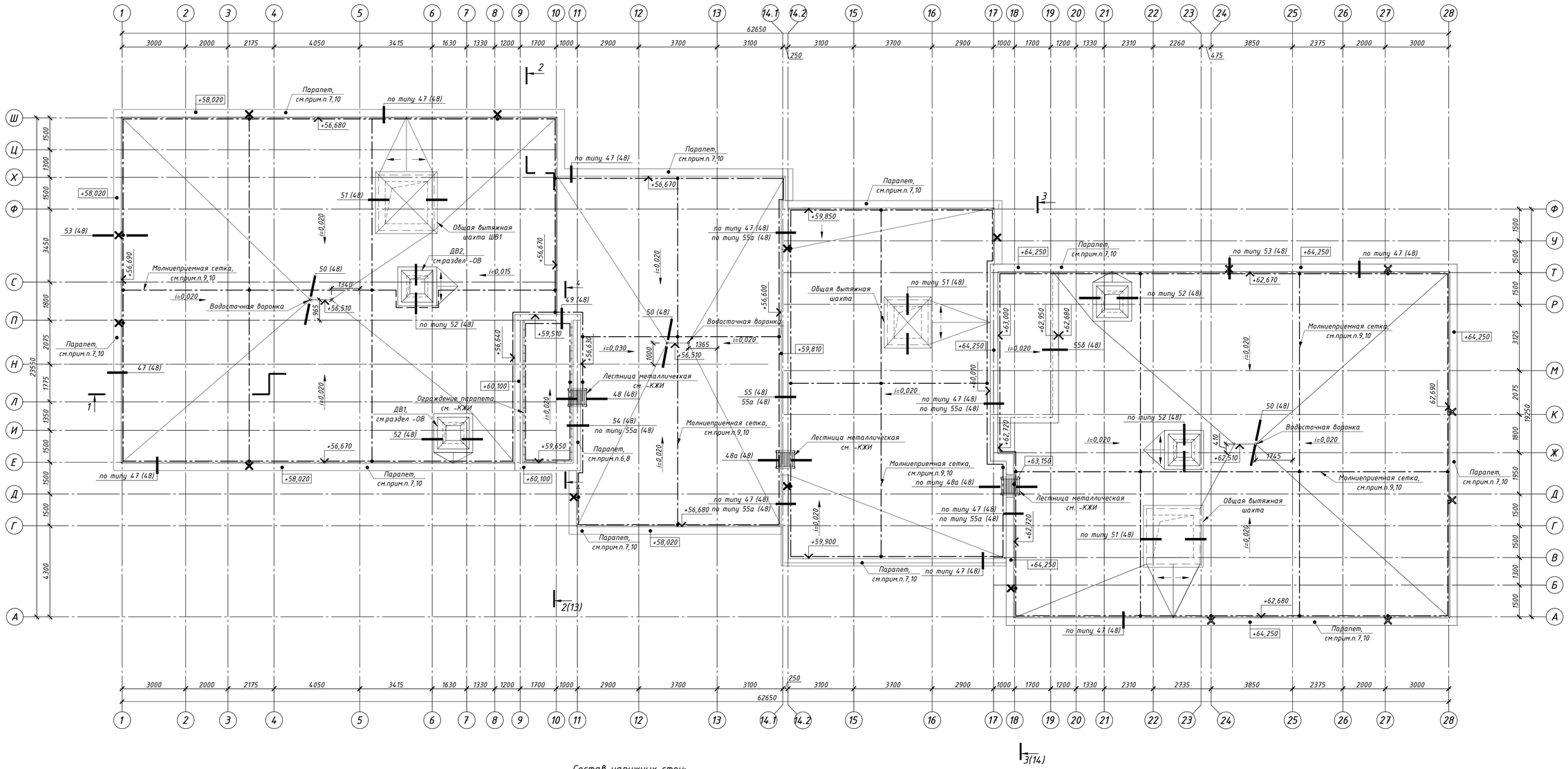

Примечания

1. Общие указания см. лист 1 (общие данные).
2. Отметки по парапету даны по верхней грани железобетонных конструкций.
3. При производстве работ руководствоваться СП 71.13330.2017 "Изоляционные и отделочные покрытия", СП 17.13330.2017 "Кровли" (Актуализированная редакция СНиП II-26-76*).
4. Устройство метал. лестниц на кровле см. раздел -КЖ, а так же узлы на л.48.
5. Работать совместно с л. 12-14 (разрезы) и л. 48 (узлы).
6. Все металлические элементы на кровле покрыть грунтом ГФ-021, ГОСТ 25129-82*, за 2 раза, затем окрасить эмалевой краской ПФ-115, ГОСТ 6465-76*, цвет: для метал. ограждений и лестниц RAL 7015.
7. Фартук оцинкованный с полимерным заводским покрытием (цвет по RAL 7015). Монтаж фартука выполнять с нахлестом стыков не менее 150мм и герметизацией стыков и креплений.
8. Проектом предусматриваются заградительные огни малой интенсивности, красного цвета в высших точках здания, на расстоянии друг от друга не более 45м. Выполнять согласно разделу ЭО.
9. Устройство молниезащиты - см. раздел ЭОМ (заложить молниеприемник-сетку Ф8мм). Сетку устанавливать на держателях, исключить контакт с горючими материалами и фартуком парапета. Молниезащиту выполнять в соответствии с требованиями СО 153-3.21.122-2003г "Инструкция по устройству молниезащиты зданий, сооружений и промышленных коммуникаций" и РД 34.21.122-87 «Инструкции по устройству молниезащиты зданий и сооружений».
10. Все металлические конструкции и оборудование, выступающие над кровлей, соединить круглой сталью Ф8мм с молниеприемной сеткой. Проволоку устанавливать на держателях, исключить контакт с горючими материалами. Ограждение присоединять к молниеприемной сетке в местах примыкания молниеприемной сетки к парапету.
11. Наружный теплоизоляционный слой - гидрофобизированные жесткие минераловатные плиты для фасадных систем с тонкослойной штукатуркой (λ=0,042Вт/м°С). Прочность при растяжении перпендикулярно лицевым поверхностям не менее 15кПа, прочность на сжатие при 10% деформации не менее 30кПа, согласно СП 293.1325800.2017 "Системы фасадные теплоизоляционные композитные с наружными штукатурными слоями" и ГОСТ Р 56707-2015 "Системы фасадные теплоизоляционные композиционные с наружными штукатурными слоями". Утеплитель крепить стеклопластиковыми дюбелями ДС-2 («Бийский завод стеклопластиков» (длину и количество дюбелей принять согласно технической документации завода-производителя) с шагом 400х300(h)мм. Краевое расстояние для ж/б конструкций и кирпича должно быть не менее 50мм. Дополнительно утеплитель крепить на клей (площадь адгезионного контакта клеевого состава с основанием должна составлять не менее 40% поверхности). По периметру оконных и дверных проемов, а также по углам здания устанавливаются дополнительные связи, с шагом 200х150(h)мм. Крепление утеплителя производить в один слой. Каждую плиту крепить вплотную к предыдущей, ширина зазора между плитами не более 2мм.
12. Применять сертифицированную систему штукатурных фасадов с наружным штукатурным слоем, отвечающую требованиям СП 293.1325800.2017 "Системы фасадные теплоизоляционные композитные с наружными штукатурными слоями"; ГОСТ Р 56707-2015 "Системы фасадные теплоизоляционные композитные с наружными штукатурными слоями. ГОСТ Р 58937-2020 "Слой финишный декоративно-защитный из штучных материалов для фасадных теплоизоляционных композиционных систем с наружными штукатурными слоями".
13. Штукатурный отделочный слой - фасадная декоративная штукатурка (камешковая) типа "Ceresit" или аналоги, цвет см. листы 15-18. Армированный защитный штукатурный слой выполняется согласно выбранной фасадной теплоизоляционной системе. Усиленный армированный защитный штукатурный слой выполняется с устройством двух слоев стеклосетки и дополнительным креплением фасадными дюбелями, см. "Ceresit WM" СТО 58239148-001-2006. Систему штукатурных фасадов и выбор материала согласовать со службой заказчика и авторским надзором.
14. Заполнение стен между несущим каркасом (внутренний слой наружной стены) выполнять из кирпича марки не менее Кр-р-по 250х120х65/1НФ/100/2,/25/ГОСТ 530-2012 на растворе М100, армированного кладочной сеткой из ФАВр-I, ячейкой 50х50, через 5 рядов кладки. На прямолинейных участках сетки армирования укладывать внахлест, с величиной перехлеста не менее 250мм. Внутренний слой стены раскреплять к несущему каркасу по узлам на л.33.

Состав наружных стен:

Наружная стена здания выше ур.з. наружная стена выхода на балкон (лоджию):
- Фасадная декоративная тонкослойная штукатурка (цвет см. фасады л.15-18), см.прим.п.12,13;
- Основной теплоизоляционный слой- гидрофобизированные жесткие минераловатные плиты для фасадных теплоизоляционных композиционных систем с наружным штукатурным слоем- 150мм, см.прим.п.11,12;
- Кр-р-по 250х120х65/1НФ/100/2,0/25/ГОСТ 530-2012 на растворе М100, армированного сеткой из 4Вр-1, ячейкой 50х50, через 5 рядов кладки-250мм или монолитный железобетон см. КЖ-250мм

Условные обозначения:

✕ -Опуск молниезащиты

4-4

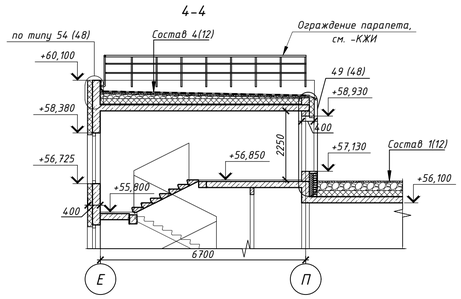

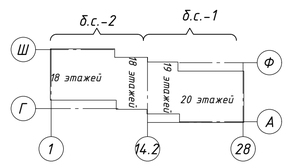

9	-	Зам.	7-25		01.25	PSF-PD-22-АР
Изм.	Кол.уч.	Лист	№док	Подпись	Дата	Многоквартирные многоэтажные дома с объектами обслуживания жилой застройки во встроенных помещениях, подземными автостоянками по ул. Рябиновой в Октябрьском районе г. Новосибирска. I, II, III, IV этапы строительства.
Разработал		Волкова А				Многоквартирный многоэтажный дом № 1 (блок-секция 1 и 2) с объектами обслуживания жилой застройки во встроенных помещениях. I этап строительства
Проверил		Белова				Стадия: Р; Лист: 11; Листов:
Н.контр		Потеряев А				План кровли
						ООО "Партнёр"

Согласовано

Взам. инв. №

Подп. и дата

Инв. № подл.

Состав 1 (450-680 мм):
1 слой - "Унифлекс" ЭКП с крупнозернистой посыпкой (или аналог) - 1 слой
1 слой - "Унифлекс" ЭПП подкладочный (или аналог) - 1 слой
Стяжка из цементно-песчаного раствора М100, армированного сеткой из 5Вр, 100х100 - 50 мм
Керамзитовый гравий по уклону Y=600кг/м3 - 30 - 260 мм
Экструдированный пенополистирол (λБ=0,029 Вт /м*С) (или аналог) - 150 мм
Пароизоляция "Бикрост ХПП" (или аналог)- 1 слой
Монолитное перекрытие - 200 мм

Состав 2 (450-650 мм):
1 слой - "Унифлекс" ЭКП с крупнозернистой посыпкой (или аналог) - 1 слой
1 слой - "Унифлекс" ЭПП подкладочный (или аналог) - 1 слой
Стяжка из цементно-песчаного раствора М100, армированного сеткой из 5Вр, 100х100 - 50 мм
Керамзитовый гравий по уклону Y=600кг/м3 - 30 - 230 мм
Экструдированный пенополистирол (λБ=0,029 Вт /м*С) (или аналог) - 150 мм
Пароизоляция "Бикрост ХПП" (или аналог)- 1 слой
Монолитное перекрытие-200мм

Состав 3 (450-670 мм):
1 слой - "Унифлекс" ЭКП с крупнозернистой посыпкой (или аналог) - 1 слой
1 слой - "Унифлекс" ЭПП подкладочный (или аналог) - 1 слой
Стяжка из цементно-песчаного раствора М100, армированного сеткой из 5Вр, 100х100 - 50 мм
Керамзитовый гравий по уклону Y=600кг/м3 - 30 - 250 мм
Экструдированный пенополистирол (λБ=0,029 Вт /м*С) (или аналог) - 150 мм
Пароизоляция "Бикрост ХПП" (или аналог)- 1 слой
Монолитное перекрытие-200мм

Состав 4 (410-540 мм):
1 слой - "Унифлекс" ЭКП с крупнозернистой посыпкой (или аналог) - 1 слой
1 слой - "Унифлекс" ЭПП подкладочный (или аналог) - 1 слой
Стяжка из цементно-песчаного раствора М100, армированного сеткой из 5Вр, 100х100 по уклону- 50-180 мм
Экструдированный пенополистирол (λБ=0,029 Вт /м*С) (или аналог) - 150 мм
Пароизоляция "Бикрост ХПП" (или аналог)- 1 слой
Монолитное перекрытие-200мм

1. Относительная отметка 0,000 соответствует абсолютной отметке, равной 166,60.
2. Общие данные см. лист 1 (общие данные).

						PSF-PD-22-АР			
8	-	Зам.	564-24		12.24	Многоквартирные многоэтажные дома с объектами обслуживания жилой застройки во встроенных помещениях, подземными автостоянками по ул. Рябиновой в Октябрьском районе г. Новосибирска. I, II, III, IV этапы строительства.			
3	-	Зам.	391-24						
Изм.	Кол.уч	Лист	№док	Подпись	Дата				
Разработал		Волкова				Многоквартирный многоэтажный дом № 1 (блок-секция 1 и 2) с объектами обслуживания жилой застройки во встроенных помещениях. I этап строительства	Стадия	Лист	Листов
Проверил		Белова					Р	12	
Н.контр		Потеряев				Разрез 1-1	ООО "Партнёр"		

Согласовано

Взам. инв. №

Подп. и дата

Инв. № подл.

Формат А1

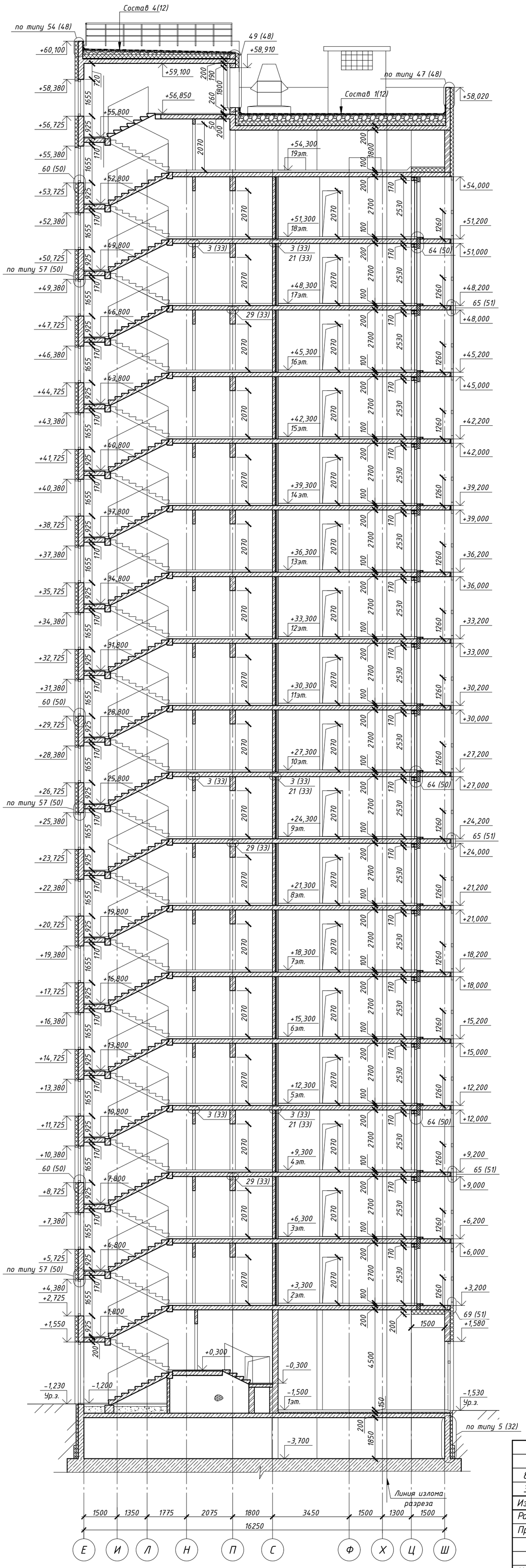

1. Относительная отметка 0,000 соответствует абсолютной отметке, равной 166,60.
2. Общие данные см. лист 1 (общие данные).

8	-	Зам.	564-24		12.24	PSF-PD-22-AP
3	-	Зам.	391-24			Многоквартирные многоэтажные дома с объектами обслуживания жилой застройки во встроенных помещениях, подземными автостоянками по ул. Рябиновой в Октябрьском районе г. Новосибирска. I, II, III, IV этапы строительства.
Изм.	Кол.уч.	Лист	№док	Подпись	Дата	
Разработал		Волкова А				Многоквартирный многоэтажный дом № 1 (блок-секция 1 и 2) с объектами обслуживания жилой застройки во встроенных помещениях. I этап строительства
Проверил		Белова				Стадия: Р; Лист: 13; Листов:
Н.контр		Потеряев А				Разрез 2-2
						ООО "Партнёр"

Согласовано

Взам. инв. №

Подп. и дата

Инд. № подл.

Формат А2

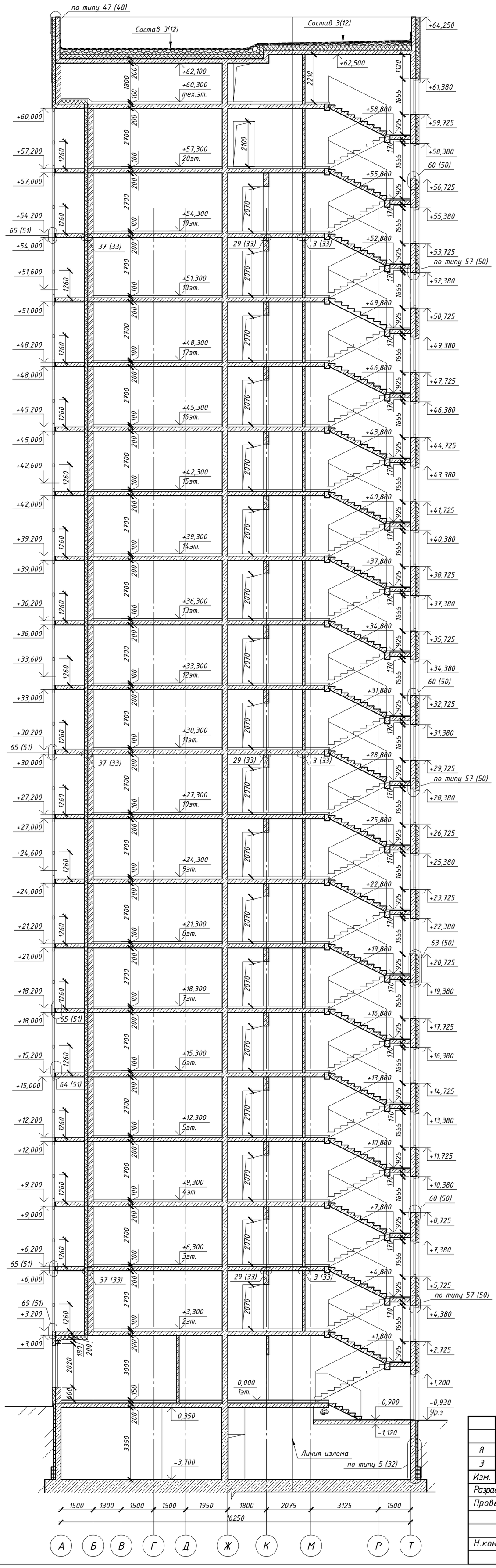

1. Относительная отметка 0,000 соответствует абсолютной отметке, равной 166,60.
2. Общие данные см. лист 1 (общие данные).

						PSF-PD-22-АР
8	-	Зам.	564-24		12.24	Многоквартирные многоэтажные дома с объектами обслуживания жилой застройки во встроенных помещениях, подземными автостоянками по ул. Рябиновой в Октябрьском районе г. Новосибирска. I, II, III, IV этапы строительства.
3	-	Зам.	391-24			
Изм.	Кол.уч.	Лист	№док	Подпись	Дата	
Разработал		Волкова А				Многоквартирный многоэтажный дом № 1 (блок-секция 1 и 2) с объектами обслуживания жилой застройки во встроенных помещениях. I этап строительства
Проверил		Белова				Стадия: Р; Лист: 14; Листов:
Н.контр		Потеряев А				Разрез 3-3
						ООО "Партнёр"

Согласовано

Взам. инв. №

Подп. и дата

Инд. № подл.

Формат А2

Условные обозначения:

- *Тонкослойная декоративная фасадная штукатурка фактура"камешковая" типа "Ceresit" или аналоги (цвет - серый), см.прим.п.4*
- *Тонкослойная декоративная фасадная штукатурка фактура"камешковая" типа "Ceresit" или аналоги (цвет - бежевый), см.прим.п.4*
- *Тонкослойная декоративная фасадная штукатурка фактура"камешковая" типа "Ceresit" или аналоги (цвет - серый графит), см.прим.п.4*
- *Тонкослойная декоративная фасадная штукатурка фактура"камешковая" типа "Ceresit" или аналоги (цвет - белый), см.прим.п.4*
- *Клинкерная плитка на клею (цвет - бежевый) типа Moon Space DK 6401/2 (производитель Terramatic) или аналог, см.прим.п.5*
- *Клинкерная плитка на клею (цвет - серый) типа Koro Space 6201 (производитель Terramatic) или аналог, см.прим.п.5*
- *Клинкерная плитка на клею (цвет - коричневый) типа Moon Brown DK 2401/2 (производитель Terramatic) или аналог, см.прим.п.5*
- *Кассеты из алюминиевого композита (цвет - SL-7-088 "Латунь" или SL-7-29 BRASH "Шабра золото" по каталогу Sibalux) или аналог, см.прим.п.6*
- *Декоративные металлокассеты на металл. каркасе (цвет RAL 7015), см.прим.п.10*
- *Остекление витражей лоджий с тонировкой, см.л.43; 431*
- *Остекление витражей лоджий с обратным окрашиванием, см.л.43; 431*

ОК-3 - марка остекления окон
ВГ-1 - марка витражей входных групп
В-1 - марка витражей лоджий
Д1 - марка дверей

Примечание

1. *Общие текстовые указания см. л. 1 (общие данные).*
2. *Относительная отметка 0,000 соответствует абсолютной отметке 99,05.*
3. *Смотреть совместно с листом 46.*
4. *Штукатурный отделочный слой - фасадная декоративная штукатурка (камешковая) типа "Ceresit" или аналоги. Армированный защитный штукатурный слой выполняется согласно выбранной фасадной теплоизоляционной системе. Усиленный армированный защитный штукатурный слой выполняется с устройством двух слоев стеклосетки и дополнительным креплением фасадными дюбелями, см. "Ceresit WM" СТО 58239148-001-2006. Цвета и толщину зерна согласовать по результатам натурных выкрасов с авторским надзором и службой заказчика.*
5. *Отделочный слой - клинкерная плитка на клею. Монтаж выполняется специализированной организацией, согласно тех. регламентам завода-изготовителя. Выбор материала и образцы согласовать со службой заказчика и авторским надзором.*
6. *Система навесного фасада с облицовкой кассетами из алюминиевого композита (тип и образцы согласовать с авторским надзором). Работу вести согласно общим рекомендациям и техническим решениям завода-изготовителя. Монтировать на металл. подсистему навесного вентилируемого фасада типа "Hilti", "Союз" или аналоги, согласно проекту производителя подсистемы. Выбор материала и образцы согласовать со службой заказчика и авторским надзором.*
7. *Схемы заполнения и спецификации элементов заполнения оконных и дверных проемов, а также элементов остекления витражей лоджий и входных групп см. л. 42-45.*
8. *Все металлические элементы выполняются специализированными организациями с заводским полимерным покрытием. Цвета согласовывать с авторским надзором.*
9. *Конструкции и отделку крылец см. л. 52-57.*
10. *Выполнить зашивку торцевой и нижней части плиты перекрытия декоративными металлокассетами на металл. каркасе по системе навесного вентилируемого фасада, см. сечение 9 на л. 46, а так же узел 66 на л. 51.*

						PSF-PD-22-AP
7	-	Зам.	541-24		12.24	Многоквартирные многоэтажные дома с объектами обслуживания жилой застройки во встроенных помещениях, подземными автостоянками по ул. Рябиновой в Октябрьском районе г. Новосибирска. I, II, III, IV этапы строительства.
4	-	Зам.	438-24		11.24	
Изм.	Кол.уч	Лист	№док	Подпись	Дата	
Разработал		Волкова А				Многоквартирный многоэтажный дом № 1 (блок-секция 1 и 2) с объектами обслуживания жилой застройки во встроенных помещениях. I этап строительства — Стадия: Р; Лист: 15; Листов:
Проверил		Белова				
Н.контр		Потеряев А				Фасад 1-28 (цветовое решение) — ООО "Партнёр"

Согласовано

Взам. инв. №

Подп. и дата

Инв. № подл.

Формат А1

Условные обозначения:

- *Тонкослойная декоративная фасадная штукатурка фактура"камешковая" типа "Ceresit" или аналоги (цвет - серый), см.прим.п.4*
- *Тонкослойная декоративная фасадная штукатурка фактура"камешковая" типа "Ceresit" или аналоги (цвет - бежевый), см.прим.п.4*
- *Тонкослойная декоративная фасадная штукатурка фактура"камешковая" типа "Ceresit" или аналоги (цвет - серый графит), см.прим.п.4*
- *Тонкослойная декоративная фасадная штукатурка фактура"камешковая" типа "Ceresit" или аналоги (цвет - белый), см.прим.п.4*
- *Клинкерная плитка на клею (цвет - бежевый) типа Moon Space DK 6401/2 (производитель Terramatic) или аналог, см.прим.п.5*
- *Клинкерная плитка на клею (цвет - серый) типа Koro Space 6201 (производитель Terramatic) или аналог, см.прим.п.5*
- *Клинкерная плитка на клею (цвет - коричневый) типа Moon Brown DK 2401/2 (производитель Terramatic) или аналог, см.прим.п.5*
- *Кассеты из алюминиевого композита (цвет - SL-7-088 "Латунь" или SL-7-29 BRASH "Шабра золото" по каталогу Sibalux) или аналог, см.прим.п.6*
- *Декоративные металлокассеты на металл. каркасе (цвет RAL 7015), см.прим.п.10*
- *Остекление витражей лоджий с тонировкой, см.л.43; 431*
- *Остекление витражей лоджий с обратным окрашиванием, см.л.43; 431*

ОК-3 - *марка остекления окон*

ВГ-1 - *марка витражей входных групп*

В-1 - *марка витражей лоджий*

Д1 - *марка дверей*

1. Примечания см. л.15.

					PSF-PD-22-AP	
7	-	Зам.	541-24	12.24	Многоквартирные многоэтажные дома с объектами обслуживания жилой застройки во встроенных помещениях, подземными автостоянками по ул. Рябиновой в Октябрьском районе г. Новосибирска. I, II, III, IV этапы строительства.	
4	-	Зам.	438-24	11.24		
Изм.	Кол.уч	Лист	№док	Подпись	Дата	
Разработал		Волкова А			Многоквартирный многоэтажный дом № 1 (блок-секция 1 и 2) с объектами обслуживания жилой застройки во встроенных помещениях. I этап строительства	Стадия: Р; Лист: 16; Листов:
Проверил		Белова				
Н.контр		Потеряев А			Фасад 28-1 (цветовое решение)	ООО "Партнёр"

Согласовано

Взам. инв. №

Подп. и дата

Инв. № подл.

Формат А1

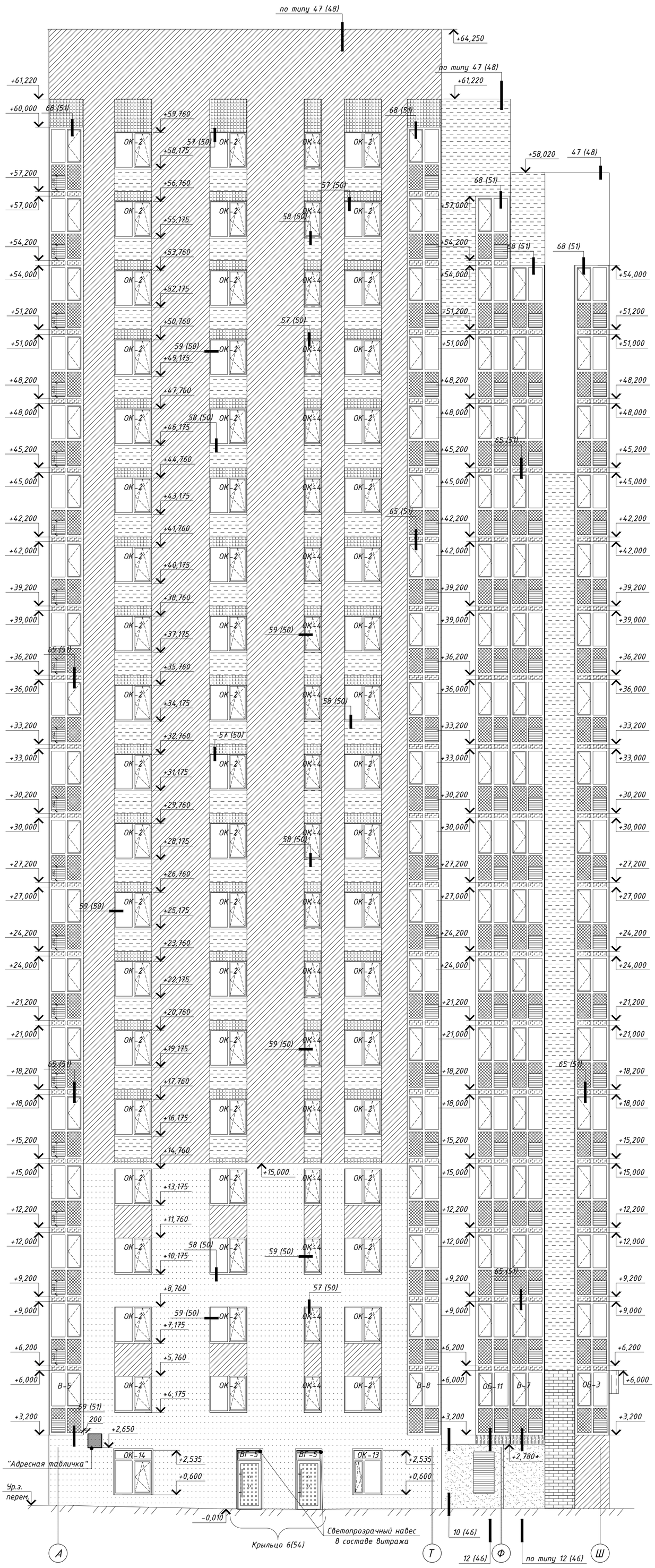

Фасад.	Элементы здания	Вид отделки, материал	Цвет	Площадь м²	Примечание
Все фасады	Стены с отм. ур. з. до отм. +6,000	Сертифицированная система штукатурных фасадов. Отделочный слой - клинкерная плитка на клею. см.прим.п.5	Серый	238,47	
	Стены с отм. ур. з. до отм. +2,800		Коричневый	155,33	
	Стены с отм. ур. з. до отм. +15,000		Бежевый	543,62	
	Стены с отм. ур. з. до отм. +6,200	Система навесного фасада с облицовкой кассетами из алюминиевого композита, см.прим.п.6	Латунь или Золото	330,0	
	Торцевая часть плиты перекрытия, низ плиты перекрытия на отм.+3,000	Облицовка декоративными металлокассетами на метал. каркасе, см.прим.п.10	Серый графит (RAL 7015)	23,3	
	Стены с отм. ур. з. до отм. +64,250	Сертифицированная система штукатурных фасадов. Отделочный слой - тонкослойная фасадная декоративная штукатурка (камешковая), см.прим.п.4	Серый	1635,51	
	Стены с отм. +15,000 до отм. +61,220		Серый графит	317,88	
	Стены с отм. +5,750 до отм. +61,220		Бежевый	1706,54	
	Стены с отм. +2,800 до отм. +58,020		Белый	2075,21	
	Наружные оконные откосы и откосы витражного остекления, примыкающие к клинкерной плитке		Серый	73,66	
	Наружные оконные откосы, откосы витражного остекления, примыкающие к тонкослойной фасадной декоративной штукатурки (в цвет примыкающей с наружной части штукатурки)		Бежевый	85,18	
			Белый	123,04	
			Серый	63,43	
			Серый графит	46,65	
	Наружные стены на лоджиях квартир (стены за витражами) (с учетом откосов)		Белый	2176,0	
	Потолки лоджий квартир (низ плиты перекрытия)	Окраска фасадной краской	Белый	823,89	
Все фасады	Завершение парапета здания	Оцинкованная сталь с полимерным покрытием	Серый графит (RAL 7015)		
	Метал.элементы кровли	Окраска эмалевой краской ПФ-115, ГОСТ 6465-76	Серый графит (RAL 7015)		
	Решетки вентиляционные	Полимерное покрытие	Серый графит (RAL 7015)		

Условные обозначения:

- Тонкослойная декоративная фасадная штукатурка фактура"камешковая" типа "Ceresit" или аналоги (цвет - серый), см.прим.п.4
- Тонкослойная декоративная фасадная штукатурка фактура"камешковая" типа "Ceresit" или аналоги (цвет - бежевый), см.прим.п.4
- Тонкослойная декоративная фасадная штукатурка фактура"камешковая" типа "Ceresit" или аналоги (цвет - серый графит), см.прим.п.4
- Тонкослойная декоративная фасадная штукатурка фактура"камешковая" типа "Ceresit" или аналоги (цвет - белый), см.прим.п.4
- Клинкерная плитка на клею (цвет - бежевый) типа Moon Space DK 6401/2 (производитель Terramatic) или аналог, см.прим.п.5
- Клинкерная плитка на клею (цвет - серый) типа Koro Space 6201 (производитель Terramatic) или аналог, см.прим.п.5
- Клинкерная плитка на клею (цвет - коричневый) типа Moon Brown DK 2401/2 (производитель Terramatic) или аналог, см.прим.п.5
- Кассеты из алюминиевого композита (цвет - SL-7-088 "Латунь" или SL-7-29 BRASH "Шабра золото" по каталогу Sibalux) или аналог, см.прим.п.6
- Декоративные металлокассеты на металл. каркасе (цвет RAL 7015), см.прим.п.10
- Остекление витражей лоджий с тонировкой, см.л.43; 431
- Остекление витражей лоджий с обратным окрашиванием, см.л.43; 431
- - место установки "Адресной таблички" габарит таблички 0,6х0,6(h)м (вид и привязку согласовать с авторским надзором)
- - место установки вывески для ПОН

ОК-3 - марка остекления окон

ВГ-1 - марка витражей входных групп

1. Примечания см. л.15.

12	-	Зам.	107-25		03.25	PSF-PD-22-АР
7	-	Зам.	541-24		12.24	Многоквартирные многоэтажные дома с объектами обслуживания жилой застройки во встроенных помещениях, подземными автостоянками по ул. Рябиновой в Октябрьском районе г. Новосибирска. I, II, III, IV этапы строительства.
4	-	Зам.	438-24		11.24	
Изм.	Кол.уч.	Лист	№ док	Подпись	Дата	
Разработал		Волкова А				Многоквартирный многоэтажный дом № 1 (блок-секция 1 и 2) с объектами обслуживания жилой застройки во встроенных помещениях. I этап строительства
Проверил		Белова				Стадия: Р; Лист: 17; Листов:
Н.контр		Потеряев А				Фасад А-Ш (цветовое решение). Ведомость отделки фасадов
						ООО "Партнёр"

Согласовано

Взам. инв. №

Подп. и дата

Инд. № подл. ИНВ№

Формат А1

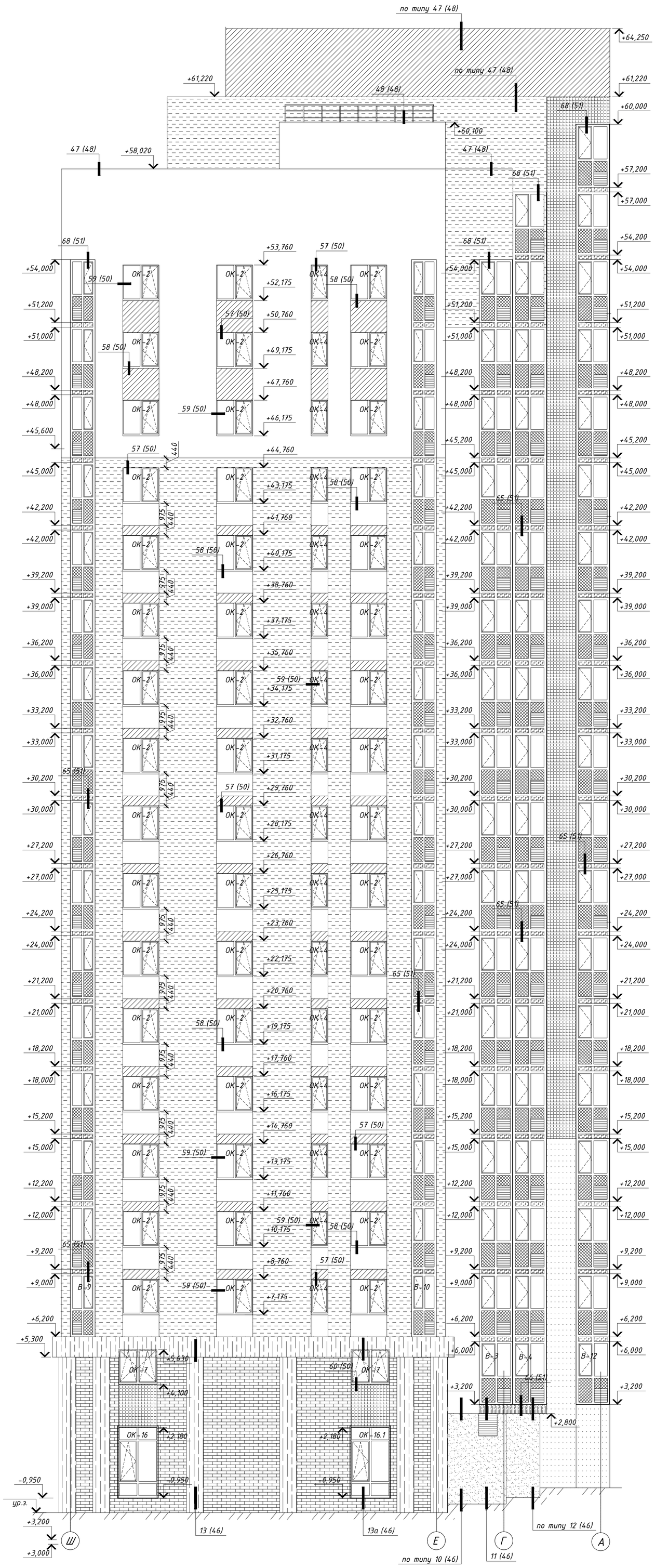

Условные обозначения:

- Тонкослойная декоративная фасадная штукатурка фактура"камешковая" типа "Ceresit" или аналоги (цвет - серый), см.прим.п.4
- Тонкослойная декоративная фасадная штукатурка фактура"камешковая" типа "Ceresit" или аналоги (цвет - бежевый), см.прим.п.4
- Тонкослойная декоративная фасадная штукатурка фактура"камешковая" типа "Ceresit" или аналоги (цвет - серый графит), см.прим.п.4
- Тонкослойная декоративная фасадная штукатурка фактура"камешковая" типа "Ceresit" или аналоги (цвет - белый), см.прим.п.4
- Клинкерная плитка на клею (цвет - бежевый) типа Moon Space DK 6401/2 (производитель Terramatic) или аналог, см.прим.п.5
- Клинкерная плитка на клею (цвет - серый) типа Koro Space 6201 (производитель Terramatic) или аналог, см.прим.п.5
- Клинкерная плитка на клею (цвет - коричневый) типа Moon Brown DK 2401/2 (производитель Terramatic) или аналог, см.прим.п.5
- Кассеты из алюминиевого композита (цвет - SL-7-088 "Латунь" или SL-7-29 BRASH "Шабра золото" по каталогу Sibalux) или аналог, см.прим.п.6
- Декоративные металлокассеты на металл. каркасе (цвет RAL 7015), см.прим.п.10
- Остекление витражей лоджий с тонировкой, см.л.43; 431
- Остекление витражей лоджий с обратным окрашиванием, см.л.43; 431

ОК-3 - марка остекления окон

ВГ-1 - марка витражей входных групп

В-1 - марка витражей лоджий

Д1 - марка дверей

1. Примечания см. л.15.

7	-	Зам.	541-24		12.24	PSF-PD-22-АР
4	-	Зам.	438-24		11.24	Многоквартирные многоэтажные дома с объектами обслуживания жилой застройки во встроенных помещениях, подземными автостоянками по ул. Рябиновой в Октябрьском районе г. Новосибирска. I, II, III, IV этапы строительства.
Изм.	Кол.уч.	Лист	№док	Подпись	Дата	
Разработал		Волкова А				Многоквартирный многоэтажный дом № 1 (блок-секция 1 и 2) с объектами обслуживания жилой застройки во встроенных помещениях. I этап строительства
Проверил		Белова				Стадия: Р; Лист: 18; Листов:
Н.контр		Потеряев А				Фасад Ш-А (цветовое решение)
						ООО "Партнёр"

Согласовано

Взам. инв. №

Подп. и дата

Инд. № подл. ИНВ№

Формат А1

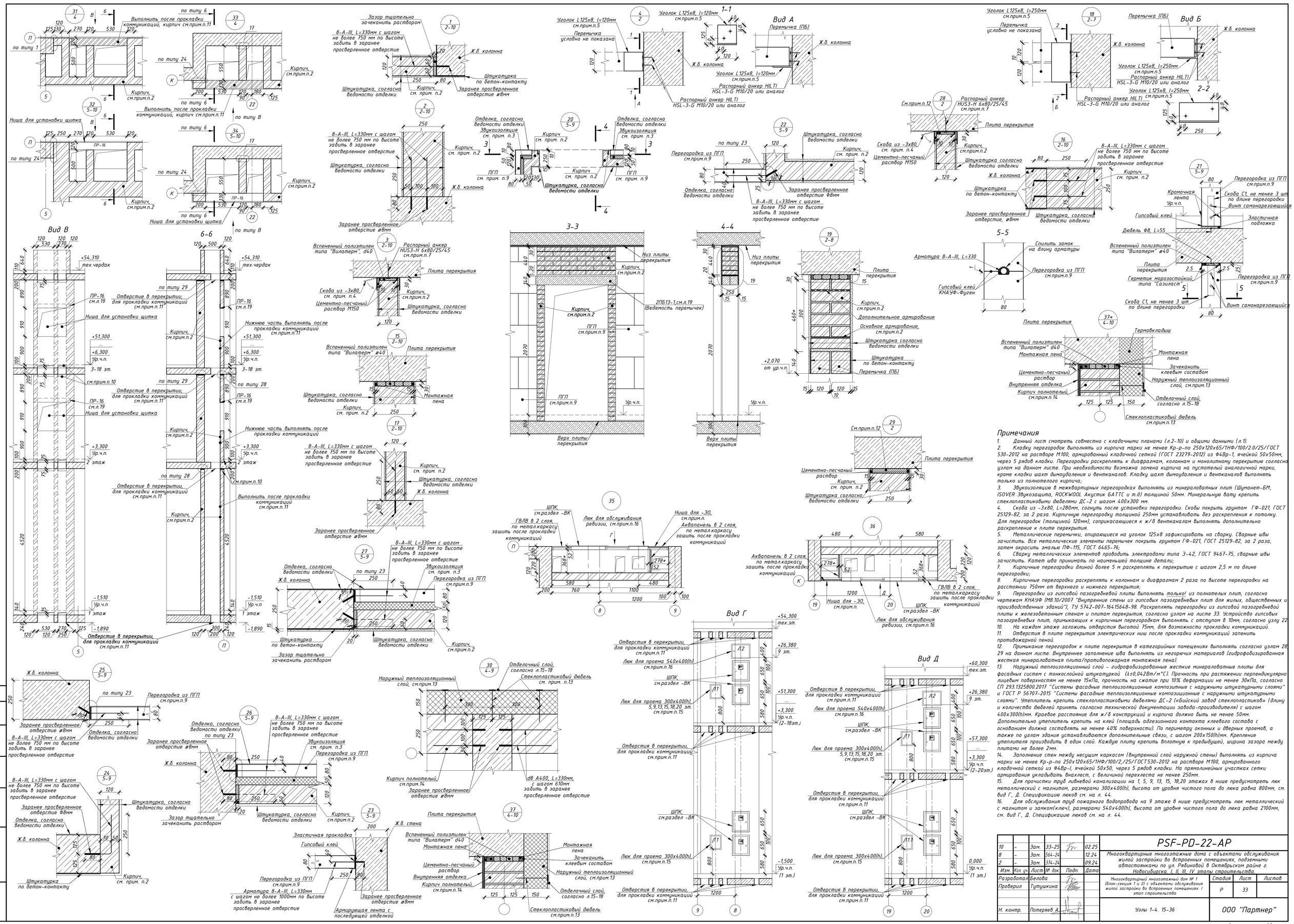
Вид В
6-6
3-3
4-4
Вид А
1-1
Вид Б
2-2
Вид Г
Вид Д
5-5
Примечания
1. Данный лист смотреть совместно с кладочными планами (л.2-10) и общими данными (л.1).
2. Кладку перегородок выполнять из кирпича марки не менее Кр-р-по 250х120х65/1НФ/100/2.0/25/ГОСТ 530-2012 на растворе М100, армированный кладочной сеткой (ГОСТ 23279-2012) из Ф4Вр-1, ячейкой 50х50мм, через 5 рядов кладки. Перегородки раскреплять к диафрагмам, колоннам и монолитному перекрытию согласно узлам на данном листе. При необходимости возможна замена кирпича на пустотелый аналогичной марки, кроме кладки шахт дымоудаления и вентканалов. Кладку шахт дымоудаления и вентканалов выполнять только из полнотелого кирпича;
3. Звукоизоляцию в межквартирных перегородках выполнять из минераловатных плит (Шуманет-БМ, ISOVER Звукозащита, ROCKWOOL Акустик БАТТС и т.д) толщиной 50мм. Минеральную вату крепить стеклопластиковыми дюбелями ДС-2 с шагом 400х300 мм.
4. Скоба из -3х80, L=280мм, согнуть после установки перегородки. Скобы покрыть грунтом ГФ-021, ГОСТ 25129-82, за 2 раза. Кирпичную перегородку толщиной 250мм устанавливать без раскрепления к потолку. Для перегородок (толщиной 120мм), соприкасающиеся к ж/б вентканалам выполнять дополнительно раскрепление к плите перекрытия.
5. Металлические перемычки, опирающиеся на уголок 125х8 зафиксировать на сварку. Сварные швы зачистить. Все металлические элементы перемычек покрыть грунтом ГФ-021, ГОСТ 25129-82, за 2 раза, затем окрасить эмалью ПФ-115, ГОСТ 6465-76;
6. Сварку металлических элементов проводить электродами типа Э-42, ГОСТ 9467-75, сварные швы зачистить. Катет шва принимать по наименьшей толщине детали;
7. Кирпичные перегородки длиной более 5 м раскреплять к перекрытию с шагом 2,5 м по длине перегородки;
8. Кирпичные перегородки раскреплять к колоннам и диафрагмам 2 раза по высоте перегородки на расстоянии 750мм от верхнего и нижнего перекрытия;
9. Перегородки из гипсовой пазогребневой плиты выполнять только! из полнотелых плит, согласно чертежам КНАУФ (М8.10/2007 "Внутренние стены из гипсовых пазогребневых плит для жилых, общественных и производственных зданий"), ТУ 5742-007-16415648-98. Раскреплять перегородки из гипсовой пазогребневой плиты к железобетонным стенам и плитам перекрытия, согласно узлам на листе 33. Устройство гипсовых пазогребневых плит, примыкающих к кирпичным перегородкам выполнять с отступом в 10мм, согласно узлу 22
10. На каждом этаже заложить отверстия высотой 75мм, для возможности прокладки коммуникаций.
11. Отверстия в плите перекрытия электрических ниш после прокладки коммуникаций запенить противопожарной пеной.
12. Примыкание перегородок к плите перекрытия в категорийных помещениях выполнять согласно узлам 28 29 на данном листе. Внутреннее заполнение шва выполнять из негорючих материалов (гидрофобизированная жесткая минераловатная плита/противовлажная монтажная пена).
13. Наружный теплоизоляционный слой - гидрофобизированные жесткие минераловатные плиты для фасадных систем с тонкослойной штукатуркой (λ≤0,042Вт/м°С). Прочность при растяжении перпендикулярно лицевым поверхностям не менее 15кПа, прочность на сжатие при 10% деформации не менее 30кПа, согласно СП 293.1325800.2017 "Системы фасадные теплоизоляционные композитные с наружными штукатурными слоями" и ГОСТ Р 56707-2015 "Системы фасадные теплоизоляционные композиционные с наружными штукатурными слоями". Утеплитель крепить стеклопластиковыми дюбелями ДС-2 («Бийский завод стеклопластиков» (длину и количество дюбелей принять согласно технической документации завода-производителя) с шагом 400х300(h)мм. Краевое расстояние для ж/б конструкций и кирпича должно быть не менее 50мм. Дополнительно утеплитель крепить на клей (площадь адгезионного контакта клеевого состава с основанием должна составлять не менее 40% поверхности). По периметру оконных и дверных проемов, а также по углам здания устанавливаются дополнительные связи, с шагом 200х150(h)мм. Крепление утеплителя производить в один слой. Каждую плиту крепить вплотную к предыдущей, ширина зазора между плитами не более 2мм.
14. Заполнение стен между несущим каркасом (внутренний слой наружной стены) выполнять из кирпича марки не менее Кр-р-по 250х120х65/1НФ/100/2,/25/ГОСТ 530-2012 на растворе М100, армированного кладочной сеткой из Ф4Вр-I, ячейкой 50х50, через 5 рядов кладки. На прямолинейных участках сетки армирования укладывать внахлест, с величиной перехлеста не менее 250мм.
15. Для прочистки труб ливневой канализации на 1, 5, 9, 13, 15, 18,20 этажах в нише предусмотреть люк металлический с магнитом, размерами 300х400(h), высота от уровня чистого пола до люка равна 800мм, см. вид Г, Д. Спецификацию люков см. на л. 44.
16. Для обслуживания труб пожарного водопровода на 9 этаже в нише предусмотреть люк металлический с магнитом и замком(ключ), размерами 540х400(h), высота от уровня чистого пола до люка равна 2100мм, см. вид Г, Д. Спецификацию люков см. на л. 44.
PSF-PD-22-AP
Многоквартирные многоэтажные дома с объектами обслуживания жилой застройки во встроенных помещениях, подземными автостоянками по ул. Рябиновой в Октябрьском районе г. Новосибирска. I, II, III, IV этапы строительства
Разработал Белова
Проверил Тутушкина
Н. контр. Потеряев А.
Многоквартирный многоэтажный дом № 1 (блок-секция 1 и 2) с объектами обслуживания жилой застройки во встроенных помещениях. I этап строительства
Стадия Р
Лист 33
Листов
Узлы 1-4. 15-36
ООО "Партнер"
Согласовано
Дергилев
Взам. инв. №
Подп. и дата
Инв. № подл.
Формат А1

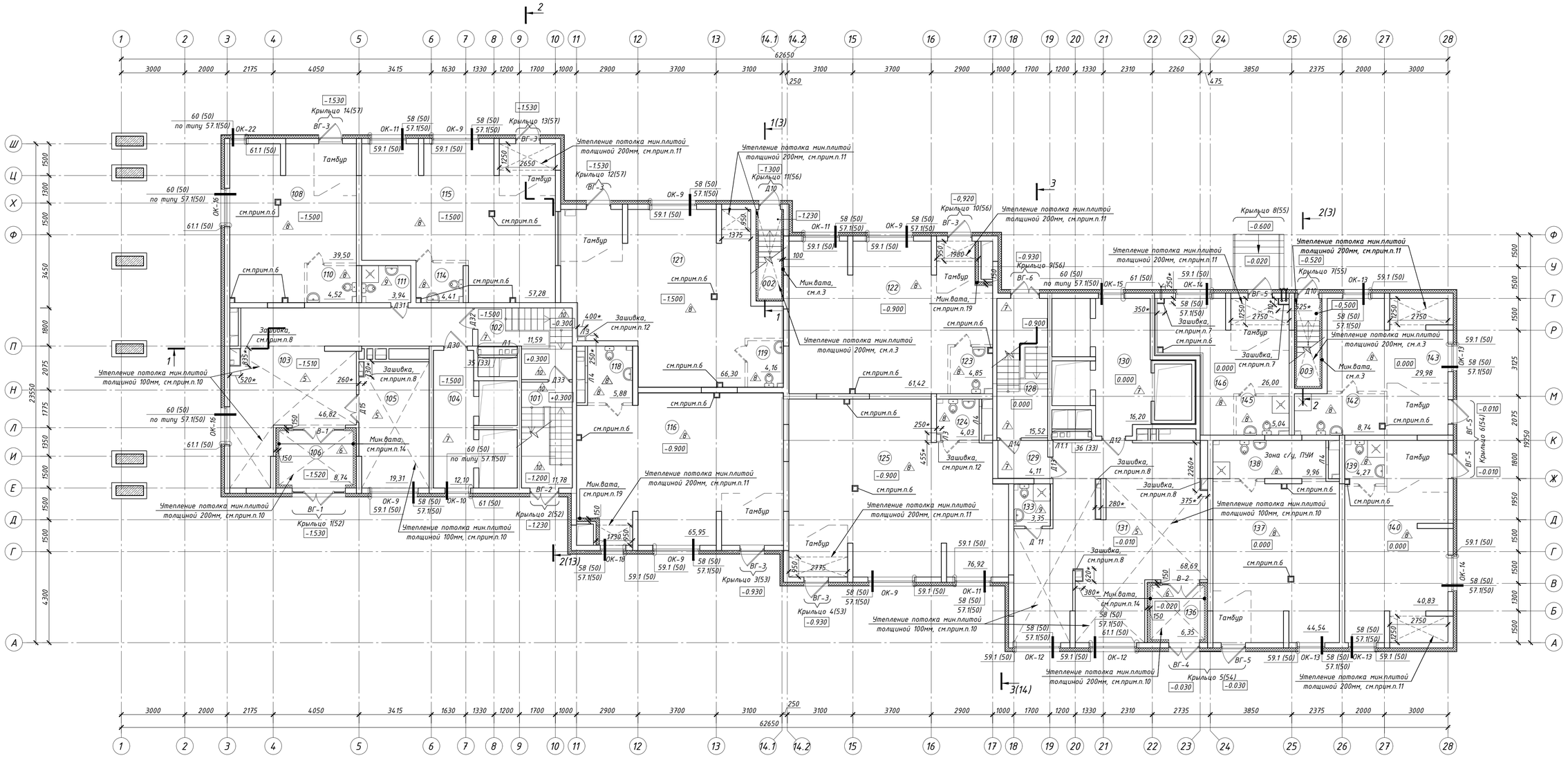

Экспликация помещений (начало)

Номер помещения	Наименование	Площадь помещения, м²	Кат. помещения
101	Лестничная клетка	11,78	
102	Тамбур-шлюз	11,59	
103	Холл	46,82	
104	Лифтовой холл	12,10	
105	Колясочная	19,31	
106	Тамбур	8,74	
111	ПУИ	3,94	
128	Лестничная клетка	15,52	
129	Тамбур-шлюз	4,11	
130	Лифтовой холл	16,20	
131	Холл	68,69	
133	ПУИ	3,35	
136	Тамбур	6,35	
		228,5	
	Помещение обслуживания жилой застройки 1		
108	Помещение обслуживания жилой застройки	39,50	
110	Санузел	4,52	
		44,02	

Экспликация помещений (продолжение)

Номер помещения	Наименование	Площадь помещения, м²	Кат. помещения
	Помещение обслуживания жилой застройки 2		
114	Санузел	4,41	
115	Помещение обслуживания жилой застройки	57,28	
		61,69	
	Помещение обслуживания жилой застройки 3		
119	Санузел	4,16	
121	Помещение обслуживания жилой застройки	66,30	
		70,46	
	Помещение обслуживания жилой застройки 4		
116	Помещение обслуживания жилой застройки	65,95	
118	Санузел	5,88	
		71,83	
	Помещение обслуживания жилой застройки 5		
122	Помещение обслуживания жилой застройки	61,42	
123	Санузел	4,85	
		66,27	

Экспликация помещений (окончание)

Номер помещения	Наименование	Площадь помещения, м²	Кат. помещения
	Помещение обслуживания жилой застройки 6		
124	Санузел	4,03	
125	Помещение обслуживания жилой застройки	76,92	
		80,95	
	Помещение обслуживания жилой застройки 7		
145	Зона с/у, ПУИ	5,04	
146	Помещение обслуживания жилой застройки	26,00	
		31,04	
	Помещение обслуживания жилой застройки 8		
142	Зона с/у, ПУИ	8,74	
143	Помещение обслуживания жилой застройки	29,98	
		38,72	
	Помещение обслуживания жилой застройки 9		
137	Помещение обслуживания жилой застройки	44,54	
138	Зона с/у, ПУИ	9,96	
		54,50	
	Помещение обслуживания жилой застройки 10		
139	Зона с/у, ПУИ	4,27	
140	Помещение обслуживания жилой застройки	40,83	
		45,10	

1. Относительная отм. 0.000 соответствует абсолютной отм. 166.600.
2. Общие текстовые указания см. лист. 1 (общие данные).
3. Спецификацию и схемы элементов заполнения оконных проемов см. лист 42.
4. Спецификацию и схемы расположения элементов заполнения дверных проемов, входных групп см. лист 44, 45.
5. Ведомость отделки см. лист 40, экспликацию полов см. лист 41. Отделку помещений МОП см. раздел -АР.ДП.
6. В помещениях обслуживания жилой застройки канализационные трубы, выполненные из квартир в подвал, зашить листами ГВЛВ в 2 слоя по метал.каркасу, после прокладки коммуникаций. Размеры уточнять по месту.
7. Перегородка по типу С112 (Кнауф) на одинарном метал. каркасе. Размеры уточнить по месту, после прокладки коммуникаций.
8. Транзитные стояки коммуникаций в местах общего пользования зашить ГВЛВ в 2 слоя по метал.каркасу, с последующей отделкой согласно разделу -АР.ДП. Размеры со * уточнить по месту. При возникновении вопросов по зашивке информировать письменно или вызывать АН.
9. Отделочные работы производить в соответствии с СП 71.13330.2011 "СНиП 3.04.01-87 Изоляционные и отделочные покрытия".
10. Потолок в тамбурах 1 этажа, вестибюле и колясочной утеплить гидрофобизированными минераловатными плитами (λ≤0,042Вт/м°С), толщиной - 100(200)мм, согласно планам, с последующей обшивкой листовым материалом типа ГВЛВ в 2 слоя по метал. каркасу. Финишную отделку выполнять согласно разделу -АР.ДП. Утеплитель крепить в полость каркаса на клеевой состав с последующим механически креплением стеклопластиковыми дюбелями ДС-2 («Бийский завод стеклопластиков» (длину и количество дюбелей принять согласно технической документации завода-производителя) не менее 5шт на 1м². Крепление утеплителя производить в 1-2 слоя. Каждую плиту крепить вплотную к предыдущей, ширина зазора между плитами не более 2мм.
11. Потолок (под лоджиями) в помещениях обслуживания жилой застройки утеплить минераловатным утеплителем (толщиной 200мм) с последующей отделкой, см. лист 40 (ведомость отделки)
12. Выполнить зашивку ниш после монтажа транзитный кабелей категории ПС Аквапанелью в 2 слоя по метал. каркасу. Размеры ниш уточнять по факту, при необходимости вызывать авторский надзор. Предусмотреть люк (согласно ведомости на л.44) для доступа, низ отверстия на отм. +2,100 от ур.ч.п. По периметру проема выполнить усиленный профиль.
13. Тамбуры, зону санузлов и ПУИ в помещениях обслуживания жилой застройки показаны условно, выполняются силами инвесторов.
14. Для утепления стен в тамбурах входа в здание применять гидрофобизированные минераловатные плиты (λ≤0,042Вт/м°С) толщиной 150мм, с последующей обшивкой листовым материалом типа ГВЛВ в 2 слоя по метал. каркасу. Финишную отделку выполнять согласно разделу -АР.ДП. Утеплитель крепить в полость каркаса на клеевой состав с последующим механически креплением стеклопластиковыми дюбелями ДС-2 («Бийский завод стеклопластиков» (длину и количество дюбелей принять согласно технической документации завода-производителя) не менее 5шт на 1м². Крепление утеплителя производить в 1-2 слоя. Каждую плиту крепить вплотную к предыдущей, ширина зазора между плитами не более 2мм.
15. Декоративно-отделочные, облицовочные материалы и покрытия полов на путях эвакуации должны иметь показатели пожарной опасности не более, указанных в табл. 28 123-ФЗ "Технический регламент о требованиях пожарной безопасности". Отделочные материалы, применяемые для отделки стен и потолков в лестничной клетке и лифтовом холле должны иметь показатели пожарной опасности НГ; в общих коридорах и тамбурах - не более Г1, В2, Д2, Т2. Для полов лестничной клетки, лифтового холла, общих коридоров и тамбуров показатели пожарной опасности должны быть - не более В2, ДЗ, Т2, РП2.
16. Полы выполнять после прокладки коммуникаций.
17. Ограждения лестничных маршей основной лестницы см. раздел КЖ.
18. Конструкцию и отделку крылец см. л. 52-57.
19. Утеплить шахту вентиляции в помещениях обслуживания жилой застройки гидрофобизированными минераловатными плитами (λ≤0,042Вт/м°С) толщиной 150мм, с последующей обшивкой листовым материалом типа ГВЛВ в 2 слоя по метал. каркасу, см. ведомость отедлки на листе 40.

Условные обозначения:

- 101 — Номер помещения
- ОК-2 — Марка окна
- Д 1 — Марка двери
- 4 — Тип пола

Схема дома

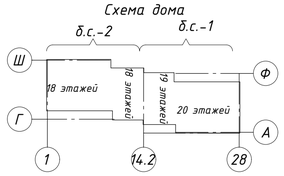

12	-	Зам.	121-25		04.25	PSF-PD-22-AP
10	-	Зам.	33-25		02.25	Многоквартирные многоэтажные дома с объектами обслуживания жилой застройки во встроенных помещениях, подземными автостоянками по ул. Рябиновой в Октябрьском районе г. Новосибирска. I, II, III, IV этапы строительства
Изм.	Кол.уч	Лист	№док	Подпись	Дата	
Разработал		Волкова А				Многоквартирный многоэтажный дом № 1 (блок-секция 1 и 2) с объектами обслуживания жилой застройки во встроенных помещениях. I этап строительства — Стадия: Р; Лист: 34; Листов:
Проверил		Белова				
Н.контр		Потеряев А				Отделочный план 1 этажа — ООО "Партнёр"

Согласовано

Взам. инв. №

Подп. и дата

Инв. № подл.

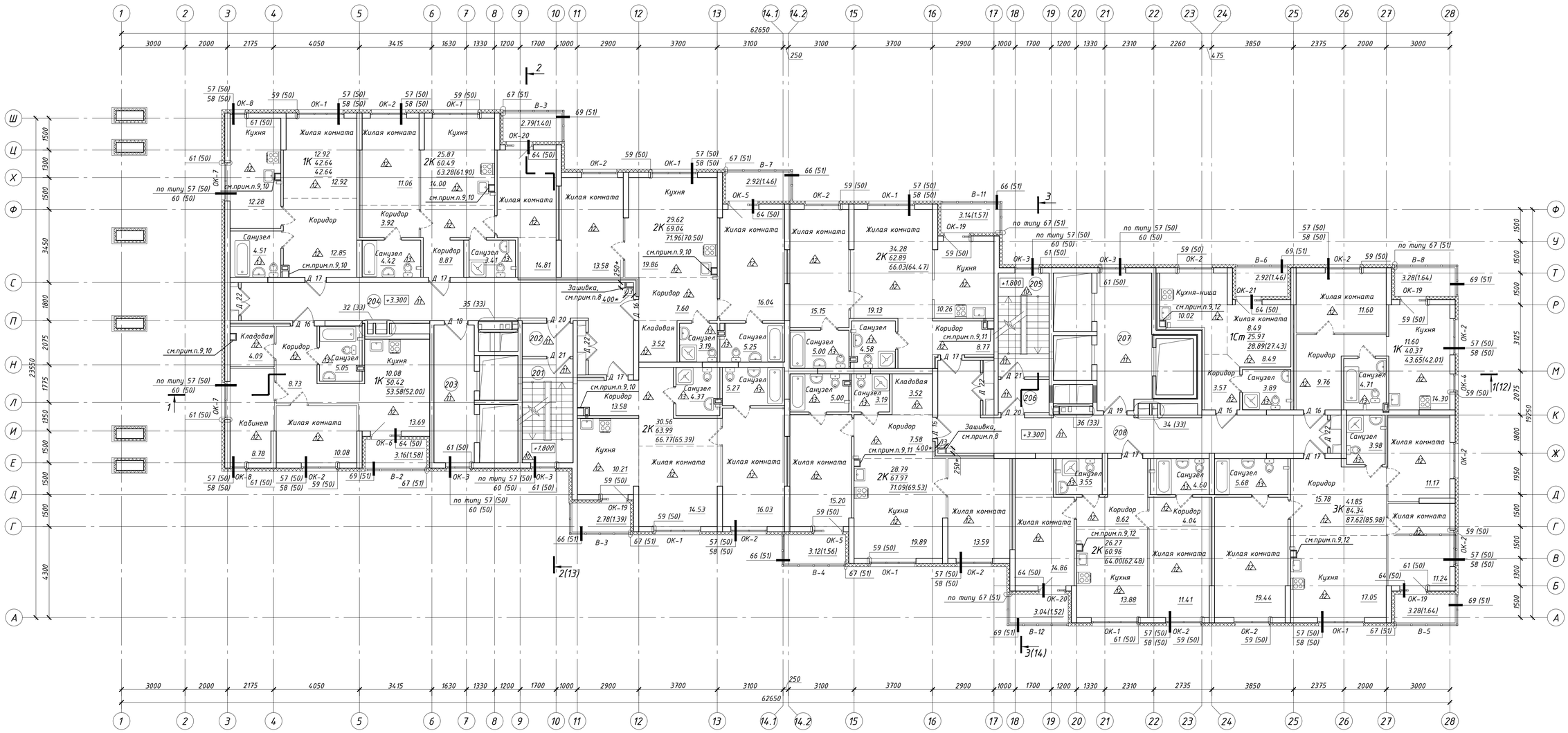

Экспликация помещений

Номер помещения	Наименование	Площадь помещения, м²	Кат. помещения
201	Лестничная клетка	11.72	
202	Тамбур-шлюз	3.67	
203	Лифтовой холл	12.25	
204	Внеквартирный коридор	37.62	
205	Лестничная клетка	11.72	
206	Тамбур-шлюз	3.67	
207	Лифтовой холл	16.33	
208	Внеквартирный коридор	36.75	

Схема дома

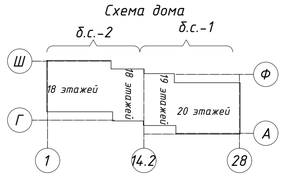

Условные обозначения:

201 – Номер помещения

ОК-2 – Марка окна

Д 15 – Марка двери

В-4 – Марка витража лоджии

12 – Тип пола

45.08 – Площадь помещения, м2

3.28(1.64) – Площадь лоджии (Площадь лоджии с учетом коэф.0.5), м2

Тип квартир- 3К
41.85 – Жилая площадь квартир
84.34 – Площадь квартир
87.62(85.98) – Общая площадь квартир (Общаа плащадь квартир с учетом площади лоджии с коэф. 0.5), м2

Примечания

1. Общие текстовые указания см. лист 1 (общие данные).
2. Межкомнатные двери и сантехнические приборы устанавливаются силами инвесторов.
3. Схемы и спецификацию заполнения оконных блоков, см. на л.42.
4. Схемы и спецификацию заполнения дверных проемов и метал. люков, см. на л.44.
5. Схемы и спецификацию витражей остекления лоджий, см. на л.43; 43.1.
6. Ведомость отделки помещений см. на л.40; экспликацию полов см. на л.41. Отделку помещений МОП см. раздел -АР.ДП.
7. Ограждение лоджий выполнить в составе витражного остекления, в конструкции алюминиевого профиля, см. л. 43; 43.1.
8. Выполнить зашивку ниш после монтажа транзитный кабелей категории ПС Аквапанелью в 2 слоя по метал. каркасу. Размеры ниш уточнять по факту, при необходимости вызывать авторский надзор. Предусмотреть отверстие под метал. люк (см. ведомость на л.44), отметка низа установки люка +2,100 от ур.ч.п. По периметру проема выполнить усиленный профиль.
9. Канализационные трубы зашить листами ГВЛВ в 2 слоя по метал.каркасу, после прокладки коммуникаций. Размеры уточнять по месту.
10. Выполнить отверстие для обслуживания ревизии 300х400(h) низ отверстия на высоте +0,800 от уровня чистого пола на 2, 5, 8, 11, 14, 17, 18 этажах. Люки устанавливается силами инвесторов.
11. Выполнить отверстие для обслуживания ревизии 300х400(h) низ отверстия на высоте +0,800 от уровня чистого пола на 2, 5, 8, 11, 14, 17, 19 этажах. Люки устанавливается силами инвесторов.
12. Выполнить отверстие для обслуживания ревизии 300х400(h) низ отверстия на высоте +0,800 от уровня чистого пола на 2, 5, 8, 11, 14, 17, 20 этажах. Люки устанавливается силами инвесторов.

Изм.	Кол.уч	Лист	№док	Подпись	Дата
12	-	Зам.	121-25		04.25
10	-	Зам.	33-25		02.25
7	-	Зам.	541-24		12.24
4	-	Зам.	438-24		10.24

PSF-PD-22-АР

Многоквартирные многоэтажные дома с объектами обслуживания жилой застройки во встроенных помещениях, подземными автостоянками по ул. Рябиновой в Октябрьском районе г. Новосибирска. I, II, III, IV этапы строительства.

Разработал	Волкова А	
Проверил	Белова	
Н.контр	Потеряев А	

Многоквартирный многоэтажный дом № 1 (блок-секция 1 и 2) с объектами обслуживания жилой застройки во встроенных помещениях. 1 этап строительства

Стадия	Лист	Листов
Р	35	

Отделочный план 2 этажа

ООО "Партнёр"

Согласовано

Взам. инв. №

Подп. и дата

Инв. № подл.

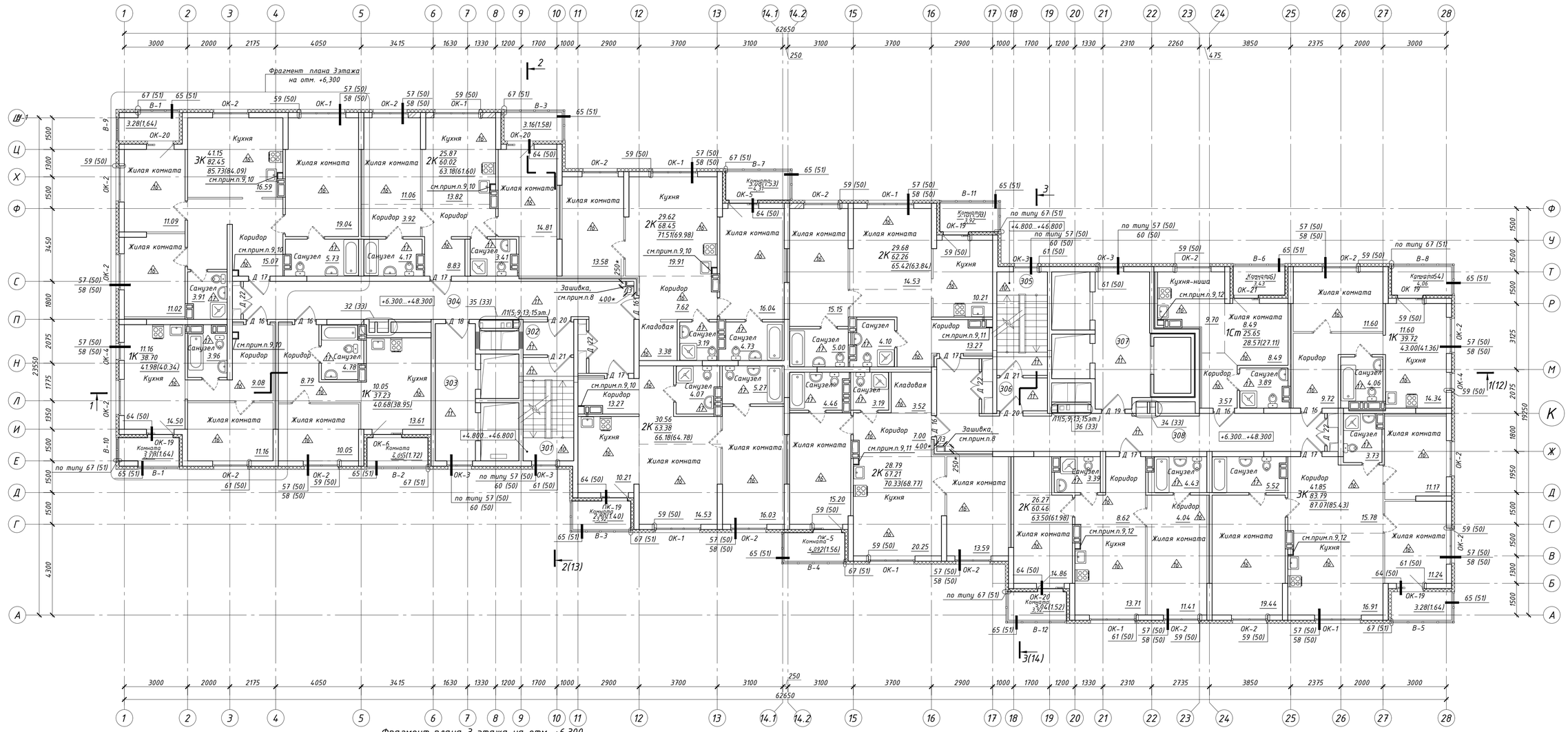

Экспликация помещений

Номер помещения	Наименование	Площадь помещения м²	Кат. помещения
301	Лестничная клетка	11.72	
302	Тамбур-шлюз	3.67	
303	Лифтовой холл	12.25	
304	Внеквартирный коридор	37.62	
305	Лестничная клетка	11.72	
306	Тамбур-шлюз	3.67	
307	Лифтовой холл	16.33	
308	Внеквартирный коридор	36.75	

Фрагмент плана 3 этажа на отм. +6.300

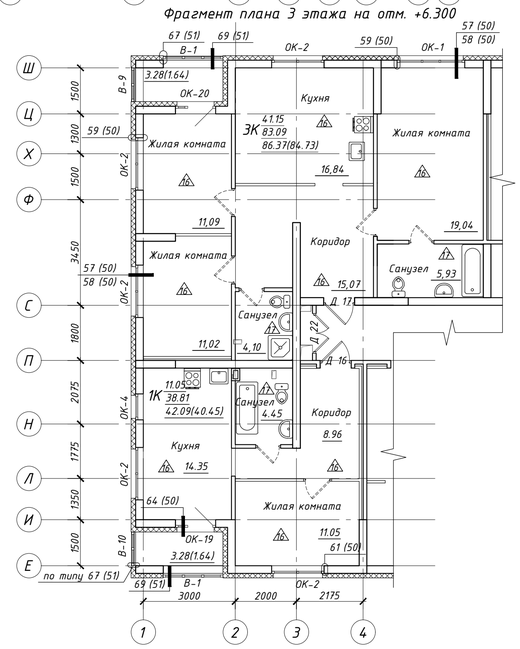

Схема дома

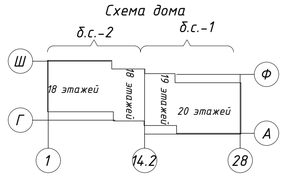

Условные обозначения:

201 –Номер помещения

ОК-2 –Марка окна

Д 15 –Марка двери

В-4 –Марка витража лоджии

–Тип пола

45.08 –Площадь помещения, м2

3.28(1.64) –Площадь лоджии (Площадь лоджии с учетом коэф.0.5), м2

Тип квартир- ЭК 41.85 –Жилая площадь квартир

84.34 –Площадь квартир

87.62(85.98) –Общая площадь квартир (Общаа площадь квартир с учетом площади лоджии с коэф. 0.5), м2

Примечания

1. Общие текстовые указания см. лист 1 (общие данные).
2. Межкомнатные двери и сантехнические приборы устанавливаются силами инвесторов.
3. Схемы и спецификацию заполнения оконных блоков, см. на л.42.
4. Схемы и спецификацию заполнения дверных проемов и метал. люков, см. на л.44.
5. Схемы и спецификацию витражей остекления лоджий, см. на л.43; 43.1.
6. Ведомость отделки помещений см. на л.40; экспликацию полов см. на л.41. Отделку помещений МОП см. раздел -АР.ДП.
7. Ограждение лоджий выполнить в составе витражного остекления, в конструкции алюминиевого профиля, см. л. 43; 43.1.
8. Выполнить зашивку ниш после монтажа транзитный кабелей категории ПС Аквапанелью в 2 слоя по метал. каркасу. Размеры ниш уточнять по факту, при необходимости вызывать авторский надзор. Предусмотреть отверстие под метал. люк (см. ведомость на л.44), отметка низа установки люка +2,100 от ур.ч.п. По периметру проема выполнить усиленный профиль.
9. Канализационные трубы зашить листами ГВЛВ в 2 слоя по метал.каркасу, после прокладки коммуникаций. Размеры уточнять по месту.
10. Выполнить отверстие для обслуживания ревизии 300х400(h) низ отверстия на высоте +0,800 от уровня чистого пола на 2, 5, 8, 11, 14, 17, 18 этажах. Люки устанавливается силами инвесторов.
11. Выполнить отверстие для обслуживания ревизии 300х400(h) низ отверстия на высоте +0,800 от уровня чистого пола на 2, 5, 8, 11, 14, 17, 19 этажах. Люки устанавливается силами инвесторов.
12. Выполнить отверстие для обслуживания ревизии 300х400(h) низ отверстия на высоте +0,800 от уровня чистого пола на 2, 5, 8, 11, 14, 17, 20 этажах. Люки устанавливается силами инвесторов.

Изм.	Кол.уч	Лист	№док	Подпись	Дата		
12	-	Зам.	121-25		04.25	PSF-PD-22-AP	
10	-	Зам.	33-25		02.25		
7	-	Зам.	541-24		12.24		
4	-	Зам.	438-24		10.24		
Разработал		Волкова А				Многоквартирные многоэтажные дома с объектами обслуживания жилой застройки во встроенных помещениях, подземными автостоянками по ул. Рябиновой в Октябрьском районе г. Новосибирска. I, II, III, IV этапы строительства.	
Проверил		Белова				Многоквартирный многоэтажный дом № 1 (блок-секция 1 и 2) с объектами обслуживания жилой застройки во встроенных помещениях. I этап строительства	Стадия: Р; Лист: 36; Листов:
Н.контр		Потеряев А				Отделочный план 3-17 этажей	ООО "Партнёр"

Согласовано

Взам. инв. №

Подп. и дата

Инв. № подл.

Формат А1

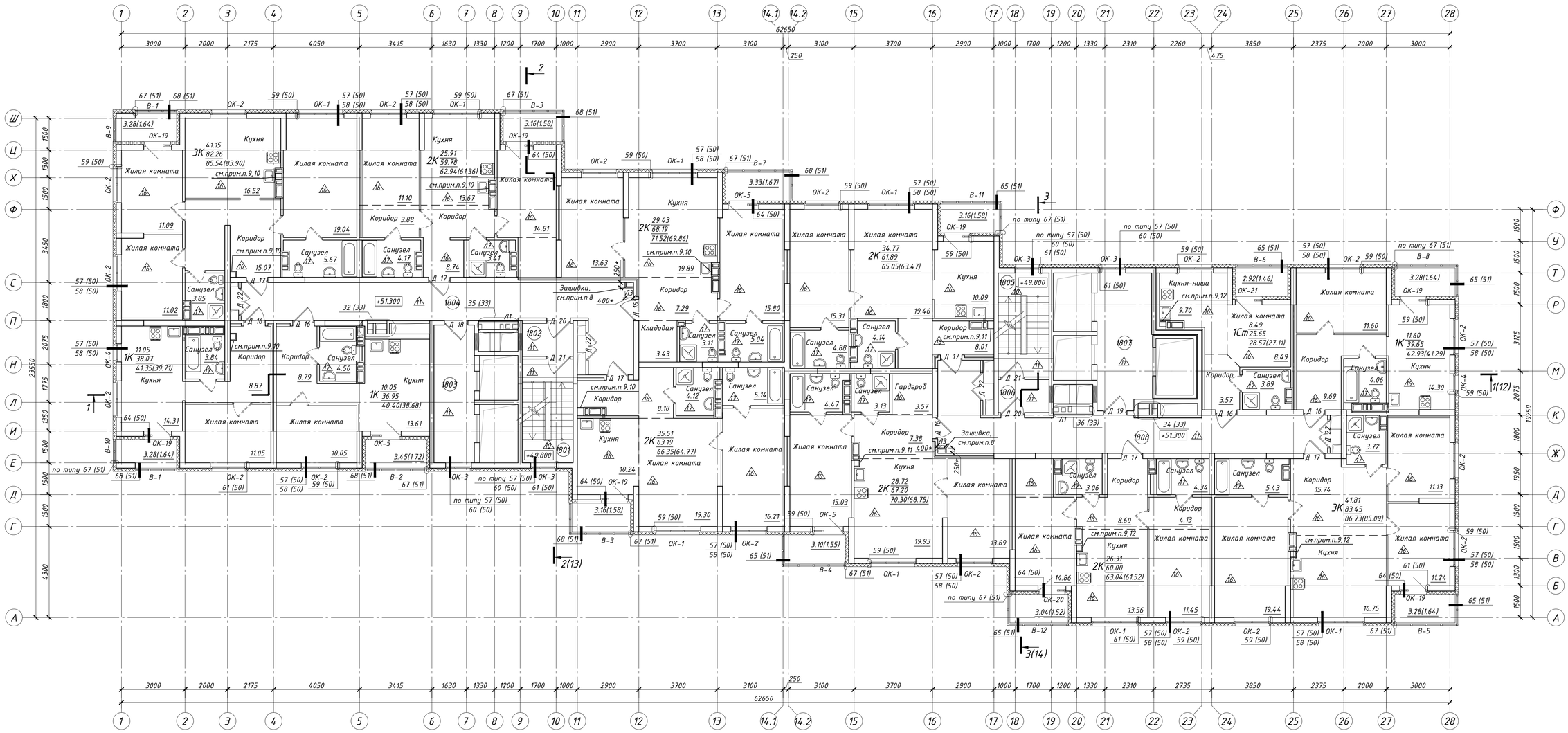

Экспликация помещений

Номер помещения	Наименование	Площадь помещения, м²	Кат. помещения
1801	Лестничная клетка	11.72	
1802	Тамбур-шлюз	3.67	
1803	Лифтовой холл	#####	
1804	Внеквартирный коридор	37.62	
1805	Лестничная клетка	11.72	
1806	Тамбур-шлюз	3.67	
1807	Лифтовой холл	#####	
1808	Внеквартирный коридор	36.75	

Схема дома

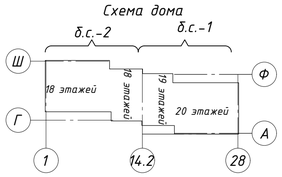

Условные обозначения:

201 – Номер помещения

ОК-2 – Марка окна

Д 15 – Марка двери

В-4 – Марка витража лоджии

Л2 – Тип пола

45.08 – Площадь помещения, м2

3.28(1.64) – Площадь лоджии (Площадь лоджии с учетом коэф.0.5), м2

Тип квартир- ЗК 41.85 – Жилая площадь квартир
84.34 – Площадь квартир
87.62(85.98) – Общая площадь квартир (Общаа плащадь квартир с учетом площади лоджии с коэф. 0.5), м2

Примечания

1. Общие текстовые указания см. лист 1 (общие данные).
2. Межкомнатные двери и сантехнические приборы устанавливаются силами инвесторов.
3. Схемы и спецификацию заполнения оконных блоков, см. на л.42.
4. Схемы и спецификацию заполнения дверных проемов и метал. люков, см. на л.44.
5. Схемы и спецификацию витражей остекления лоджий, см. на л.43.
6. Ведомость отделки помещений см. на л.40; экспликацию полов см. на л.41. Отделку помещений МОП см. раздел -АР.ДП.
7. Ограждение лоджий выполнить в составе витражного остекления, в конструкции алюминиевого профиля, см. л. 43; 43.1.
8. Выполнить зашивку ниш после монтажа транзитный кабелей категории ПС Аквапанелью в 2 слоя по метал. каркасу. Размеры ниш уточнять по факту, при необходимости вызывать авторский надзор. Предусмотреть отверстие под метал. люк (см. ведомость на л.44), отметка низа установки люка +2,100 от ур.ч.п. По периметру проема выполнить усиленный профиль.
9. Канализационные труды зашить листами ГВЛВ в 2 слоя по метал.каркасу, после прокладки коммуникаций. Размеры уточнять по месту.
10. Выполнить отверстие для обслуживания ревизии 300х400(h) низ отверстия на высоте +0,800 от уровня чистого пола на 2, 5, 8, 11, 14, 17, 18 этажах. Люки устанавливается силами инвесторов.
11. Выполнить отверстие для обслуживания ревизии 300х400(h) низ отверстия на высоте +0,800 от уровня чистого пола на 2, 5, 8, 11, 14, 17, 19 этажах. Люки устанавливается силами инвесторов.
12. Выполнить отверстие для обслуживания ревизии 300х400(h) низ отверстия на высоте +0,800 от уровня чистого пола на 2, 5, 8, 11, 14, 17, 20 этажах. Люки устанавливается силами инвесторов.

Изм.	Кол.уч	Лист	№док	Подпись	Дата
12	-	Зам.	121-25		04.25
10	-	Зам.	33-25		02.25
7	-	Зам.	541-24		12.24
4	-	Зам.	438-24		10.24

Разработал	Волкова А		
Проверил	Белова		
Н.контр	Потеряев А		

PSF-PD-22-АР

Многоквартирные многоэтажные дома с объектами обслуживания жилой застройки во встроенных помещениях, подземными автостоянками по ул. Рябиновой в Октябрьском районе г. Новосибирска. I, II, III, IV этапы строительства.

Многоквартирный многоэтажный дом № 1 (блок-секция 1 и 2) с объектами обслуживания жилой застройки во встроенных помещениях. I этап строительства

Стадия	Лист	Листов
Р	37	

Отделочный план 18 этажа

ООО "Партнёр"

Согласовано

Взам. инв. №

Подп. и дата

Инв. № подл.

Формат А1

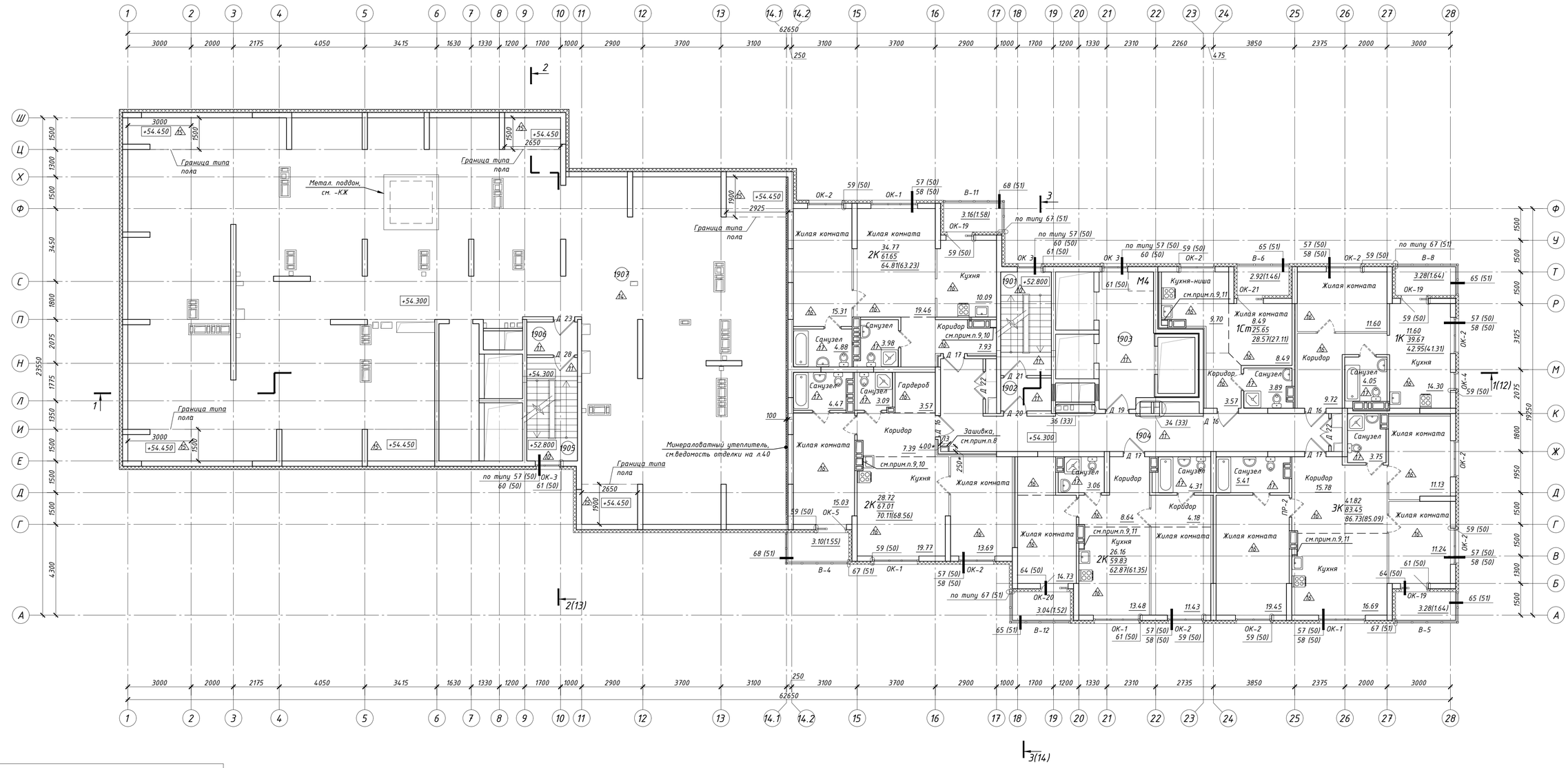

Экспликация помещений

Номер помещения	Наименование	Площадь помещения, м²	Кат. помещения
1901	Лестничная клетка	11.72	
1902	Тамбур-шлюз	3.67	
1903	Лифтовой холл	16.33	
1904	Внеквартирный коридор	36.75	
1905	Лестничная клетка	11.72	
1906	Тамбур-шлюз	3.67	
1907	Техническое пространство	447.46	

Схема дома

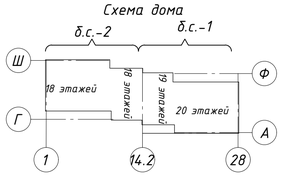

Условные обозначения:

201 –Номер помещения

ОК-2 –Марка окна

Д 15 –Марка двери

В-4 –Марка витража лоджии

12 –Тип пола

45.08 –Площадь помещения, м2

3.28(1.64) –Площадь лоджии (Площадь лоджии с учетом коэф.0.5), м2

Тип квартир- ЭК 41.85 –Жилая площадь квартир

84.34 –Площадь квартир

87.62(85.98) –Общая площадь квартир (Общаа плащадь квартир с учетом площади лоджии с коэф. 0.5), м2

Примечания

1. Общие текстовые указания см. лист 1 (общие данные).
2. Межкомнатные двери и сантехнические приборы устанавливаются силами инвесторов.
3. Схемы и спецификацию заполнения оконных блоков, см. на л.42.
4. Схемы и спецификацию заполнения дверных проемов и метал. люков, см. на л.44.
5. Схемы и спецификацию витражей остекления лоджий, см. на л.43.
6. Ведомость отделки помещений см. на л.40; экспликацию полов см. на л.41. Отделку помещений МОП см. раздел -АР.ДП.
7. Ограждение лоджий выполнить в составе витражного остекления, в конструкции алюминиевого профиля, см. л. 43; 43.1.
8. Выполнить зашивку ниш после монтажа транзитный кабелей категории ПС Аквапанелью в 2 слоя по метал. каркасу. Размеры ниш уточнять по факту, при необходимости вызывать авторский надзор. Предусмотреть отверстие под метал. люк (см. ведомость на л.44), отметка низа установки люка +2,100 от ур.ч.п. По периметру проема выполнить усиленный профиль.
9. Канализационные трубы зашить листами ГВЛВ в 2 слоя по метал.каркасу, после прокладки коммуникаций. Размеры уточнять по месту.
10. Выполнить отверстие для обслуживания ревизии 300х400(h) низ отверстия на высоте +0,800 от уровня чистого пола на 2, 5, 8, 11, 14, 17, 19 этажах. Люки устанавливается силами инвесторов.
11. Выполнить отверстие для обслуживания ревизии 300х400(h) низ отверстия на высоте +0,800 от уровня чистого пола на 2, 5, 8, 11, 14, 17, 20 этажах. Люки устанавливается силами инвесторов.

Изм.	Кол.уч	Лист	№док	Подпись	Дата
12	-	Зам.	121-25		04.25
10	-	Зам.	33-25		02.25
7	-	Зам.	541-24		12.24
4	-	Зам.	438-24		10.24

PSF-PD-22-АР

Многоквартирные многоэтажные дома с объектами обслуживания жилой застройки во встроенных помещениях, подземными автостоянками по ул. Рябиновой в Октябрьском районе г. Новосибирска. I, II, III, IV этапы строительства.

Разработал	Волкова А		
Проверил	Белова		
Н.контр	Потеряев А		

Многоквартирный многоэтажный дом № 1 (блок-секция 1 и 2) с объектами обслуживания жилой застройки во встроенных помещениях. I этап строительства

Отделочный план 19 этажа

Стадия	Лист	Листов
Р	38	

ООО "Партнёр"

Согласовано

Взам. инв. №

Подп. и дата

Инв. № подл.

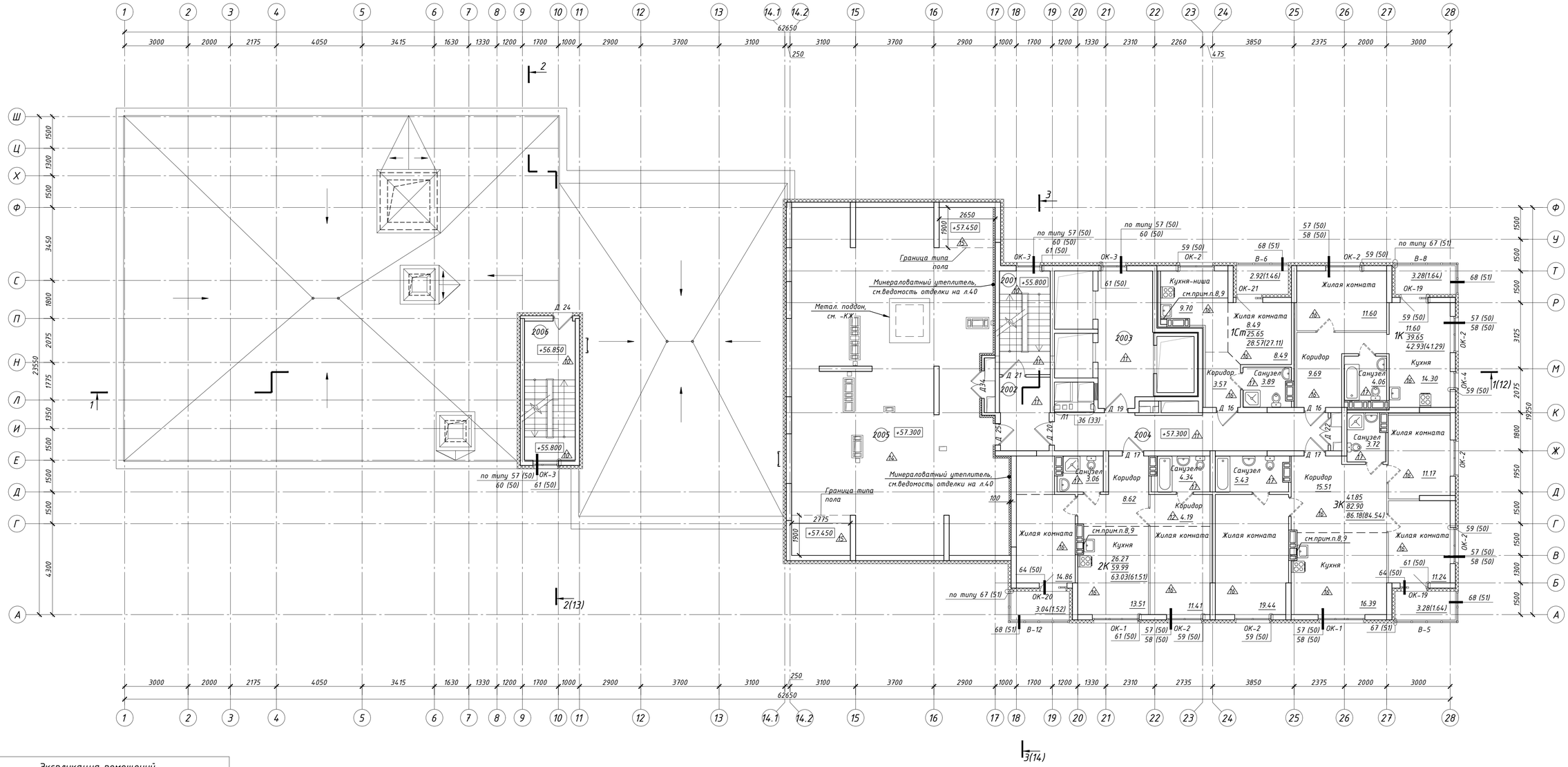

Экспликация помещений

Номер помещения	Наименование	Площадь помещения, м²	Кат. помещения
2001	Лестничная клетка	11.72	
2002	Тамбур-шлюз	8.05	
2003	Лифтовой холл	16.33	
2004	Внеквартирный коридор	22.42	
2005	Техническое пространство	144.35	
2006	Лестничная клетка	15.76	

Схема дома

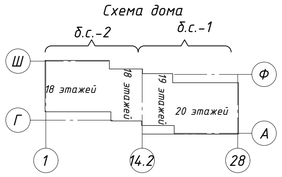

Условные обозначения:

- 201 – Номер помещения
- ОК-2 – Марка окна
- Д 15 – Марка двери
- В-4 – Марка витража лоджии
- Л2 – Тип пола
- 45.08 – Площадь помещения, м2
- 3.28(1.64) – Площадь лоджии (Площадь лоджии с учетом коэф.0.5), м2

Тип квартир- 3К
- 41.85 – Жилая площадь квартир
- 84.34 – Площадь квартир
- 87.62(85.98) – Общая площадь квартир (Общаа плащадь квартир с учетом площади лоджии с коэф. 0.5), м2

Примечания

1. Общие текстовые указания см. лист 1 (общие данные).
2. Межкомнатные двери и сантехнические приборы устанавливаются силами инвесторов.
3. Схемы и спецификацию заполнения оконных блоков, см. на л.42.
4. Схемы и спецификацию заполнения дверных проемов и метал. люков, см. на л.44.
5. Схемы и спецификацию витражей остекления лоджий, см. на л.43.
6. Ведомость отделки помещений см. на л.40; экспликацию полов см. на л.41. Отделку помещений МОП см. раздел -АР.ДП.
7. Ограждение лоджий выполнить в составе витражного остекления, в конструкции алюминиевого профиля, см. л. 43; 43.1.
8. Канализационные трубы зашить листами ГВЛВ в 2 слоя по метал.каркасу, после прокладки коммуникаций. Размеры уточнять по месту.
9. Выполнить отверстие для обслуживания ревизии 300х400(h) низ отверстия на высоте +0,800 от уровня чистого пола на 2, 5, 8, 11, 14, 17, 20 этажах. Люки устанавливается силами инвесторов.

Изм.	Кол.уч	Лист	№док	Подпись	Дата
12	-	Зам.	121-25		04.25
7	-	Зам.	541-24		12.24
4	-	Зам.	438-24		10.24
Разработал		Волкова А			
Проверил		Белова			
Н.контр		Потеряев А			

PSF-PD-22-АР

Многоквартирные многоэтажные дома с объектами обслуживания жилой застройки во встроенных помещениях, подземными автостоянками по ул. Рябиновой в Октябрьском районе г. Новосибирска. I, II, III, IV этапы строительства.

Многоквартирный многоэтажный дом № 1 (блок-секция 1 и 2) с объектами обслуживания жилой застройки во встроенных помещениях. I этап строительства

Стадия	Лист	Листов
Р	39	

Отделочный план 20 этажа

ООО "Партнёр"

Согласовано

Взам. инв. №

Подп. и дата

Инв. № подл.

Ведомость отделки помещений (начало)

Наименование или номер помещения	Потолок: Вид отделки	Потолок: Площадь, м²	Стены и перегородки: Вид отделки	Стены и перегородки: Площадь, м²	Низ стен и перегородок: Вид отделки	Низ стен и перегородок: Площадь, м²	Низ стен и перегородок: Высота, мм	Примечание
Коридор (008); внеквартир- ные кладовые жильцов (К1-К15)	008: обеспыливающая пропитка	1блс: 119,24	Ж/Б стены: беспыливающая пропитка	1блс: 210,5				
	К1-К15: сетчатое покрытие из материала НГ (сетка 50х50х4, крепить с помощью арматурных петель)	1блс: 70,1	Кирпичные перегородки: расшивка швов, обеспыливающая пропитка	1блс: 238,0				
ЛК(003)	Гидрофобизиро- ванный минераловатный утеплитель ρ≥120кг/м³ (b=200мм), см.прим.п.3, защитно- декоративный слой по системе СФТК (СП 293.1325800.2017, ГОСТ Р 56707-2023), окраска фасадной краской (светлые тона)	1блс: 5,5	Кирпичные стены и перегородки: грунтовка, штукатурка ц.п. р-ром М75, грунтовка, окраска водно-дисперсион- ной краской (светлые тона)	1блс: 44,1				Цвет краски согласовать с АН
			Ж/б стены в осях 25,26/М-Т, 25,26/Т: штукатурка по бетон-контакту М75 (толщиной 15мм), грунтовка, окраска водно-дисперсион- ной краской (светлые тона)	1блс: 20,4				
			Стены с теплоизоляцион- ным слоем:гидрофо- бизированный минераловатный утеплитель ρ≥120кг/м³(b=100мм), см.прим.п.3, защитно- декоративный слой по системе СФТК (СП 293.1325800.2017, ГОСТ Р 56707- 2023), окраска фасадной краской, (светлые тона)	1блс: 31,3				
Техн.пом. (001, 009), ЛК(002)	Техн.пом. (001, 009): без отделки	-	Кирпичные стены и перегородки: без отделки	-				
	ЛК(002): Гидрофобизиро- ванный минераловатный утеплитель ρ≥120кг/м³ (b=200мм), см.прим.п.3, тонкослойная штукатурка цементно- клеевым р-ром по сетке (по типу "Мокрый фасад")	2блс: 5,6	Ж/Б стены: без отделки	-				
			Стены с теплоизоляцион- ным слоем:гидрофо- бизированный минераловатный утеплитель ρ≥120кг/м³(b=100мм), см.прим.п.3, тонкослойная штукатурка цементно-клеевым р-ром по сетке (по типу "Мокрый фасад")	2блс: 46,6				
Пом. СС (004); венткамеры (006, 012); насосная пожароту- шения (007); пом. узла ввода (010); ИТП (011)	Грунтовка, окраска водно- дисперсионной краской типа ВД-АК 217 по ГОСТ 28196-89 (цвет белый)	1блс: 124,5 2блс: 12,8	Кирпичные перегородки: грунтовка; штукатурка цем.-песч. р-ром М75; грунтовка, окраска водно-дисперсион- ной краской типа ВД-АК217 по ГОСТ 28196-89 (цвет белый)	1блс: 135,0 2блс: 5,9				
			Ж/б стены: грунтовка, окраска водно-дисперсион- ной краской типа ВД-АК 217 по ГОСТ 28196-89 (цвет белый)	1блс: 134,6 2блс: 1,8				
			Ж/б колонны, примыкающие к кирпичным перегородкам: грунтовка; окраска водно-дисперсион- ной краской ВД-АК 217 по ГОСТ 28196-89 (цвет белый)	1блс: 47,8 2блс: 7,3				
ПУИ (111;133)	Грунтовка, окраска водно- дисперсионной краской типа ВД-АК 217 ГОСТ 28196-89 (цвет белый)	1блс: 3,46 2блс: 4,06	Кирпичные перегородки (выше 2,1м от ур.ч.п. до плиты перекрытия: грунтовка; штукатурка ц.-п. р-ром М75; грунтовка; окраска водно-дисперсионной краской типа ВД-АК 217 (ГОСТ 28196-89), цвет белый	1блс: 5,86 2блс: 15,34	Кирпичные перегородки (на высоту 2,1м от ур.ч.п.): грунтовка; штукатурка ц.-п. р-ром М75; грунтовка; облицовка керамической плиткой на клею по ГОСТ 6141-91 (светлые тона)	1блс: 12,0 2блс: 11,48		
			Ж/б стены (выше 2,1м от ур.ч.п. до плиты перекрытия (h=1,25м): затирка; грунтовка; окраска водно-дисперсионной краской типа ВД-АК 217 (ГОСТ 28196-89), цвет белый	1блс: 0,86 2блс: 4,2	Ж/б стены (на высоту 2,1м от ур.ч.п.): грунтовка; облицовка керамической плиткой на клею по ГОСТ 6141-91 (светлые тона)	1блс: 2,0 2блс: 3,68		

Ведомость отделки помещений (продолжение)

Наименование или номер помещения	Потолок: Вид отделки	Потолок: Площадь, м²	Стены и перегородки: Вид отделки	Стены и перегородки: Площадь, м²	Низ стен и перегородок: Вид отделки	Низ стен и перегородок: Площадь, м²	Низ стен и перегородок: Высота, мм	Примечание
Электрощитовая (005)	Грунтовка, окраска водно- дисперсионной краской типа ВД-АК 210 по ГОСТ 28196-89 (цвет белый)	1блс: 18,0	Кирпичные перегородки: грунтовка; штукатурка ц.-п. р-ром М75; грунтовка; шпатлевание 2 р.; грунтовка; окраска водно-дисперсион- ной краской типа ВД-АК 217 по ГОСТ 28196-89 (цвет белый)	1блс: 26,5				
			Ж/б стены: грунтовка; шпатлевание 2 р.; грунтовка; окраска водно-дисперсион- ной краской типа ВД-АК 217 по ГОСТ 28196-89 (цвет белый)	1блс: 12,7				
			Ж/б колонны, примыкающие к кирпичным перегородкам (торец колонны): шпатлевание 2р.; грунтовка; окраска водно-дисперсион- ной краской типа ВД-АК 217 по ГОСТ 28196-89 (цвет белый)	1блс: 5,0				
Помещения обслуживания жилой застройки (108, 115, 116, 121, 122, 125, 137, 140, 143, 146)	Под лоджиями в осях 8-10/Ц,Ш; 13,14.1/Ф,Х; 16,17/У,Ф; 24,25/Р,Т; 27,28/Р,Т; 27,28/А,Б; 14.2,15/В,Г; 11,12/Г,Д: зашивка с теплоизоля- ционным слоем по системе "Кнауф" или аналог: минераловатный утеплитель ρ≥90кг/м³ (b=200мм), зашивка ГВЛВ в 2 слоя на метал. каркасе, затирка швов	1блс: 15,0 2блс: 6,1	Кирпичные перегородки: грунтовка, улучшенная гипсовая штукатурка, толщиной 15 мм (цвет белый)	1блс: 401,3 2блс: 355,8				Оконные откосы, см.прим.п.5 по кирпичу: затирка гипсовой штукатуркой (19,2м2) по ж/б: затирка гипсовой смесью по бетон-контакту (7,2м2)
			Ж /б колонны примыкающие к кирпичным перегородкам: улучшенная гипсовая штукатурка, толщиной 15мм, по бетон- контакту (цвет белый)	1блс: 89,1 2блс: 105,5				
			Ж/б стены и пилоны: сплошное выравнивание гипсовой смесью, толщиной 5-7мм по бетон-контакту (цвет белый)	1блс: 168,3 2блс: 181,7				
	Плита перекрытия - без отделки	-	Перегородки из ПГП, в том числе примыкания к стенам и плитам перекрытий: затирка швов 30% от вей площади	1блс: 7,74 2блс: 3,45				
			Перегородки с теплоизоляцион- ным слоем: облицовка по системе "Кнауф" или аналог: минераловатный утеплитель ρ≥90кг/м³ (b=150мм), зашивка ГВЛВ в 2 слоя на метал. каркасе, затирка швов	1блс: 11,3 2блс: 9,1				
			Зашивка коммуникаций листовым материалом, см.прим.10	1блс: 45,4 2блс: 49,0				
Помещения квартир 2-20эт. (жилые комнаты, кухни, квартирные коридоры, кладовые)	Без отделки	-	Кирпичные стены и перегородки: грунтовка, улучшенная гипсовая штукатурка, толщиной 15 мм (цвет белый)	1блс: 7282,2 2блс: 6488,4				
			Стены из ПГП: грунтовка, сплошное выравнивание гипсовой смесью, толщиной 3-5мм (цвет белый)	1блс: 3075,2 2блс: 3155,1				

Ведомость отделки помещений (окончание)

Наименование или номер помещения	Потолок: Вид отделки	Потолок: Площадь, м²	Стены и перегородки: Вид отделки	Стены и перегородки: Площадь, м²	Низ стен и перегородок: Вид отделки	Низ стен и перегородок: Площадь, м²	Низ стен и перегородок: Высота, мм	Примечание
Помещения квартир 2-20эт. (жилые комнаты, кухни, квартирные коридоры, кладовые)			Ж/б стены и пилоны: сплошное выравнивание гипсовой смесью, толщиной 5-7мм (цвет белый) по бетон-контакту	1блс: 1356,7 2блс: 2303,6				В местах прокладки кабелей по ж/б пилонам штукатурный слой выполнять не менее 20мм (S(1блс):40м2; S(2блс):40м2)
			Ж/б стены, примыкающие к кирпичным перегородкам: улучшенная гипсовая штукатурка, толщиной 15мм, по бетон- контакту (цвет белый)	1блс: 1364,5 2блс: 891,3				В местах прокладки кабелей по ж/б пилонам штукатурный слой выполнять не менее 20мм (S(1блс):40м2; S(2блс):40м2)
			Зашивка коммуникаций листовым материалом, см.прим.12	1блс: 120,6 2блс: 141,8				
Помещения квартир 2-20эт. (с/у)	Без отделки	-	Кирпичные стены и перегородки: грунтовка, штукатурка ц.-п. р-ром М50, толщиной 15мм	1блс: 3378,2 2блс: 3113,4				
			Ж/б стены и пилоны: без отделки	-				
			Ж/б стены и пилоны, примыкающие к кирпичным перегородкам: штукатурка ц.-п. р-ром М50, толщиной 15мм, по бетон- контакту	1блс: 486,9 2блс: 273,3				
Техническое пространство на отм. +54,300; +57,300	Без отделки	-	Кирпичные стены и перегородки: без отделки	-				
			Ж/б стены: без отделки	-				
			Стены с теплоизоляцион- ным слоем: минераловатный утеплитель ρ≥120кг/м³(b=100мм), см.прим.п.3, тонкослойная штукатурка цементно-клеевым р-ром по сетке (по типу "Мокрый фасад")	1блс: 78,7				

Примечания

1. Общие текстовые указания см.л.1
2. Данный лист см. совместно с л.2, 3, 10, 34-39, а также разделом -АР.ДП.
3. Для утепления стен и потолков применять гидрофобизированные тепло-звукоизоляционные минераловатные плиты (λ≤0,042Вт/м°С) с последующей отделкой по системе СФТК. Утеплитель крепить на клеевой состав с последующим механическим креплением стеклопластиковыми дюбелями ДС-2 («Бийский завод стеклопластиков» (длину и количество дюбелей принять согласно технической документации завода-производителя) не менее 5шт на 1м². Краевое расстояние для ж/б конструкций и кирпича должно быть не менее 50мм. Крепление утеплителя производить в 1-2 слоя. Каждую плиту крепить вплотную к предыдущей, ширина зазора между плитами не более 2мм. В местах пересечения с коммуникациями должна быть выполнена негорючая изоляция.
4. Отделочные работы производить в соответствии с СП 71.13380.2017 "Изоляционные и отделочные покрытия. Актуализированная редакция СНиП 3.04.01-87 (с изменением №1)".
5. Оконные откосы в помещениях обслуживания жилой застройки выполнять согласно узлам на л.50
6. Окраску всех поверхностей производить на 2 раза.
7. Все стены и потолки для обеспечивания обеспыливания поверхности - огрунтовать.
8. Декоративно-отделочные, облицовочные материалы и покрытия полов на путях эвакуации должны иметь показатели пожарной опасности не более, указанных в табл. 28 123-ФЗ "Технический регламент о требованиях пожарной безопасности". Отделочные материалы, применяемые для отделки стен и потолков в лестничной клетке и лифтовом холле должны иметь показатели пожарной опасности НГ; в общих коридорах и тамбурах - не более Г1, В1, Д2, Т2. Для полов лестничной клетки, лифтового холла, общих коридоров и тамбуров показатели пожарной опасности должны быть - не более В2, Д3, Т2, РП2.
9. Качество лицевой поверхности диафрагм колонн, нижней поверхности перекрытий должно соответствовать категории А4 по ГОСТ 13015-2012 (подготовка под финишную отделку - оклейка обоями, облицовка).
10. В помещениях обслуживания жилой застройки канализационные трубы, транзитные из квартир в подвал, зашить листами ГВЛВ в 2 слоя по метал.каркасу, после прокладки коммуникаций. Размеры уточнять по месту.
11. Черновая и чистовая отделка помещений МОП (входные группы, вестибюли, лифтовые холлы, колясочная, ПУИ, лестничные клетки, вневквартирные коридоры), см. раздел -АР.ДП.
12. Канализационные трубы в пом. квартир (кухня, кладовая, коридор, прихожая) зашить листами ГВЛВ в 2 слоя по метал.каркасу, после прокладки коммуникаций. Размеры уточнять по месту. Предусмотреть смотровые люки для обслуживания ревизии, см. отделочные планы (прим.п.10-12 л.35-39).

Изм.	Кол. уч.	Лист	№ док.	Подп.	Дата
13	-	Зам.	200-25		06.25
12	-	Зам.	121-25		04.25
10	-	Зам.	33-25		02.25
Разработал		Чернова			
Проверил		Белова			
Н.контроль		Потеряев			

PSF-PD-22-АР

Многоквартирные многоэтажные дома с объектами обслуживания жилой застройки во встроенных помещениях, подземными автостоянками по ул. Рябиновой в Октябрьском районе г. Новосибирска. I, II, III, IV этапы строительства.

Многоквартирный многоэтажный дом № 1 (блок-секция 1 и 2) с объектами обслуживания жилой застройки во встроенных помещениях. I этап строительства

Стадия	Лист	Листов
Р	40	

Ведомость отделки помещений

ООО "Партнёр"

Согласовано

Взам. инв. №

Подп. и дата

Инв. № подл.

Формат А2

Экспилакия полов (начало)

Номер помещения	Тип пола	Схема пола или тип пола по серии	Данные элементов пола (наименование, толщина, основание, и др.) мм.	Площадь, $м^2$
Подвал на отм. -3.700				
Коридор (008); внеквартирные кладовые жильцов (К1-К15)	1	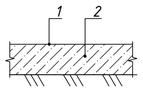	1. Обеспылевающая пропитка; 2. Фундаментная плита (согласно -КЖ0)	1блс: 113,9
Техн.пом. (001, 009); ЛК (002, 003); пом. СС (004); венткамеры (006, 012); пом. узла ввода (010)	2	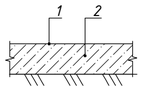	1. Обеспылевающая пропитка; 2. Фундаментная плита (согласно -КЖ0)	1блс: 232,3 2блс: 390,2
Насосная пожаротушения (007); ИТП (011)	3	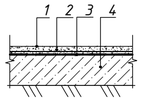	1. Окраска половой краской по предварительно обеспыленной поверхности (светлые тона); 2. Стяжка из ц.-п. р-ра М150 (с гидрофобными добавками, с упрочненным верхним слоем), армированная сеткой 4Вр-500 ячейкой 100х100 по уклону - 40...150 мм (см.план подвала на л.2) 3. Гидроизоляция в 1 слой типа "Техноэласт ЭПП" (см.прим.п.3) 4. Фундаментная плита (согласно -КЖ0)	1блс: 84,2
Электрощитовая (005)	4	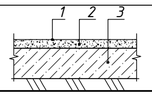	1. Окраска половой краской по предварительно обеспыленной поверхности (светлые тона); 2. Фиброцементная стяжка из р-ра М150 - 40мм 3. Фундаментная плита (согласно -КЖ0)	1блс: 18,2
Надземная часть (1-20эт.); техн.этаж на отм. +60,300				
Вестибюль (103, 131); колясочная (105)	5	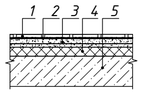	1. Керамогранит, согласно -АР.ДП- 10мм 2. Прослойка и заполнение швов цементно-клеевым составом - 10мм 3. Стяжка из цементно-песчаного раствора М150, армированная сеткой 4Вр-500, 100х100 - 70мм 4. Экструдированный пенополистирол типа "Пеноплэкс" - 50мм 5. Плита перекрытия - 240мм	1блс: 69,9 2блс: 67,9
Тамбур (106, 136), см.прим.п.10	6	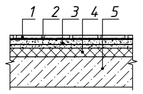	1. Керамогранит, согласно -АР.ДП- 10мм 2. Прослойка и заполнение швов цементно-клеевым составом - 10мм 3. Стяжка из цементно-песчаного раствора М150, армированная сеткой 4Вр-500, 100х100 - 60мм 4. Экструдированный пенополистирол типа "Пеноплэкс" - 50мм 5. Плита перекрытия - 240мм	1блс: 7,3 2блс: 10,3
Лифтовый холл 1эт. (104, 130); тамбур-шлюз (102) на отм. -1,500 ; тамбур-шлюз (129); ЛК (128) на отм. -0,900; 0,000	7	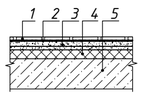	1. Керамогранит, согласно -АР.ДП- 10мм 2. Прослойка и заполнение швов цементно-клеевым составом - 10мм 3. Стяжка из цементно-песчаного раствора М150, армированная сеткой 4Вр-500, 100х100 - 80мм 4. Экструдированный пенополистирол типа "Пеноплэкс" - 50мм 5. Плита перекрытия - 240мм	1блс: 44,3 2блс: 25,2
Помещения обслуживания жилой застройки (108, 110, 114, 115, 116, 118, 119, 121, 122, 123, 124, 125, 131, 137, 138, 139, 140, 142, 143, 145, 146)	8	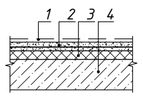	1. Покрытие (под самоотделку) - 40мм 2. Стяжка из цементно-песчаного раствора М150, армированная сеткой 4Вр-500, 100х100 - 50мм 3. Экструдированный пенополистирол типа «Пеноплэкс» - 60мм 4. Плита перекрытия - 240мм	1блс: 321,9 2блс: 252,2
ПУИ (111, 133)	9	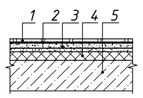	1. Керамическая плитка по ГОСТ 6787-2001 (светлые тона) - 10мм 2. Прослойка и заполнение швов цементно-клеевым составом - 10мм 3. Стяжка из цементно-песчаного раствора М150, армированная сеткой 4Вр-500, 100х100 - 80мм 4. Экструдированный пенополистирол типа "Пеноплэкс" - 50мм 5. Плита перекрытия - 240мм	1блс: 3,6 2блс: 4,3

Экспилакия полов (продолжение)

Номер помещения	Тип пола	Схема пола или тип пола по серии	Данные элементов пола (наименование, толщина, основание, и др.) мм.	Площадь, $м^2$
Надземная часть (1-20эт.); техн.этаж на отм. +60,300				
Тамбур-шлюз (102) на отм. -0,300; +0,300; ЛК (101) на отм. -1,200; +0,300; межэтажные площакди ЛК на отм. +1,800; +4,800; ....; +58,800; +56,850	10	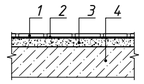	1. Керамогранит, согласно -АР.ДП - 10мм 2. Прослойка и заполнение швов цементно-клеевым составом - 10мм 3. Фиброцементная стяжка из раствора М150 - 30мм 4.Плита перекрытия - 200мм	1блс: 52,8 2блс: 74,1
2-20эт: внеквартирные коридоры, лифтовые холлы, тамбур-шлюзы, площадки ЛК	11	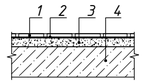	1. Керамогранит, согласно -АР.ДП - 10мм 2. Прослойка и заполнение швов цементно-клеевым составом - 10мм 3.Фиброцементная стяжка из раствора М150 - 80мм 4.Плита перекрытия - 200мм	1блс: 1174,6 2блс: 998,9
Пом.квартир 2эт. (жилые комнаты, кухни, квартирные коридоры, кладовые)	12	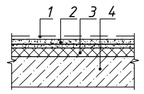	1. Покрытие (под самоотделку) - 10мм 2. Стяжка из цементно-песчаного раствора М150, армированная сеткой 4Вр-500, 100х100 - 50мм 3. Экструдированный пенополистирол типа "ПЕНОПЛЭКС" - 40мм 4. Плита перекрытия - 200мм	1блс: 291,5 2блс: 254,6
Пом.квартир 2эт. (с/у)	13	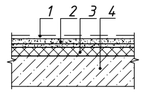	1. Покрытие (под самоотделку) - 10мм 2. Стяжка из цементно-песчаного раствора М150, армированная сеткой 4Вр-500, 100х100 - 40мм 3. Экструдированный пенополистирол типа "ПЕНОПЛЭКС" - 40мм 4. Плита перекрытия - 200мм	1блс: 46,5 2блс: 38,4
Пом.квартир 3-20эт.(жилые комнаты, кухни, квартирные коридоры, кладовые)	16	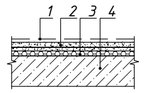	1. Покрытие (под самоотделку) - 40мм 2. Фиброцементная стяжка из раствора М150 - 50мм 3. Звукоизоляция - несшитый полиэтилен типа Penoterm (НПП ЛЭ (Э,К)) - 10мм (см.прим.п.7) 4. Плита перекрытия - 200мм	1блс: 5324,2 2блс: 4988,9
Пом.квартир 3-20эт.(с/у)	17	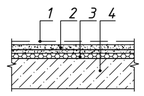	1. Покрытие (под самоотделку) - 40мм 2. Фиброцементная стяжка из раствора М150 - 40мм (см.прим.п.4) 3. Звукоизоляция - несшитый полиэтилен типа Penoterm (НПП ЛЭ (Э,К)) - 10мм (см.прим.п.7) 4. Плита перекрытия - 200мм	1блс: 780,7 2блс: 736,3
Техническое пространство на отм. +54,300, +57,300, +60,300; тамбур-шлюз на отм. +60,300	14	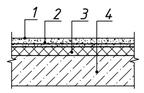	1. Стяжка из ц.-п. р-ра М150, армированная сеткой 4Вр-500, ячейкой 100х100 -40мм 2. Пенополистирольные плиты ПСБ-С (ГОСТ 15588-86) -50мм 3. Выравнивающий слой стяжки - 10мм 4. Плита перекрытия - 200мм	2блс: 847,8
Техническое пространство на отм. +54,300, +57,300, +60,300	15	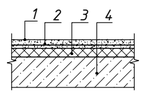	1. Стяжка из ц.-п. р-ра М150, армированная сеткой 4Вр-500, ячейкой 100х100 -40мм 2. Пенополистирольные плиты ПСБ-С (ГОСТ 15588-86) -200мм 3. Выравнивающий слой стяжки - 10мм 4. Плита перекрытия - 200мм	2блс: 56,3

Примечания

1. Общие текстовые указания см. л.1 (общие данные).
2. Данный лист см. совместно с л.2, 3, 10, 34-39, а также разделом -АР.ДП.
3. Гидроизоляцию заводить на стены на 300 мм по периметру помещения.
4. Отделочные работы производить в соответствии с СП 71.13330.2017 "Изоляционные и отделочные покрытия. Актуализированная редакция СНиП 3.04.01-87 (с изм. №2) и СП 29.13330.2011 "Полы"(с изм. №1,2,3).
5. Поверхность плит перекрытий, на которую укладываются гидроизоляционные и теплоизоляционные слои, не должна иметь трещин, раковин и сколов.
6. Полы выполнять после прокладки коммуникаций.
7. Звукоизоляция укладывается по всей поверхности пола стык в стык и заводится на стены минимум на 100мм. Стыки проклеить строительным скотчем.
8. Площади полов посчитаны с учетом дверных проемов.
9. Конструкцию приямков см. -КЖ. В местах устройства приямков, в радиусе 1м от них, выполнить усиленную гидроизоляцию.
10. Для типа пола 6 предусмотреть грязезащитную решетку, согласно разделу -АР.ДП

Согласовано

Взам. инв. №

Подп. и дата

Инв. № подл.

Изм.	Кол. уч.	Лист	№ док.	Подп.	Дата
11	-	Зам.	77-25		03.25
10	-	Зам.	33-25		02.25
Разработал		Чернова			
Проверил		Белова			
Н.контр.		Потеряев			

PSF-PD-22-АР

Многоквартирные многоэтажные дома с объектами обслуживания жилой застройки во встроенных помещениях, подземными автостоянками по ул. Рябиновой в ОКтябрьском районе г. Новосибирска I, II, III, IV этапы строительства

Многоквартирный многоэтажный дом № 1 (блок-секция 1 и 2) с объектами обслуживания жилой застройки во встроенных помещениях. I этап строительства

Стадия	Лист	Листов
Р	41	

Экспликация полов

ООО "Партнёр"

Копировал

А2

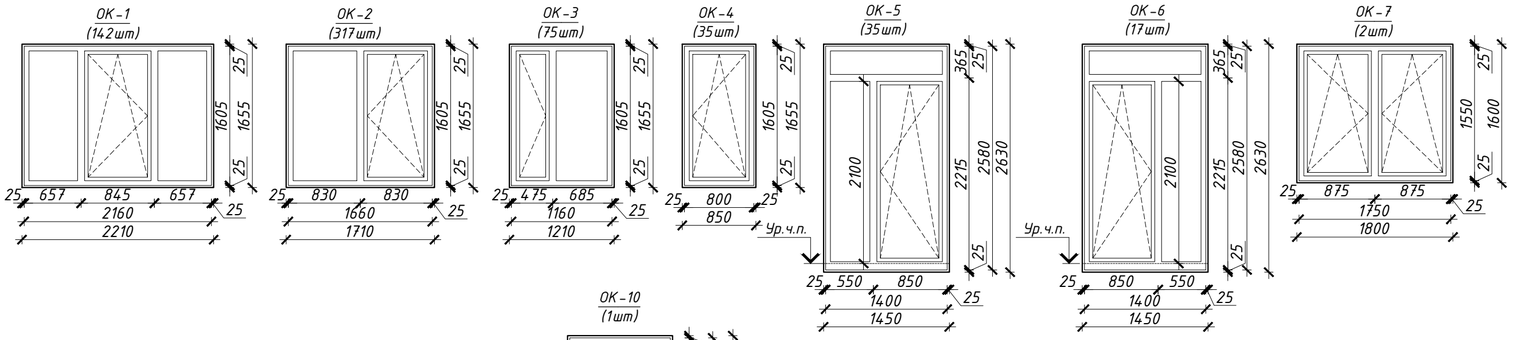

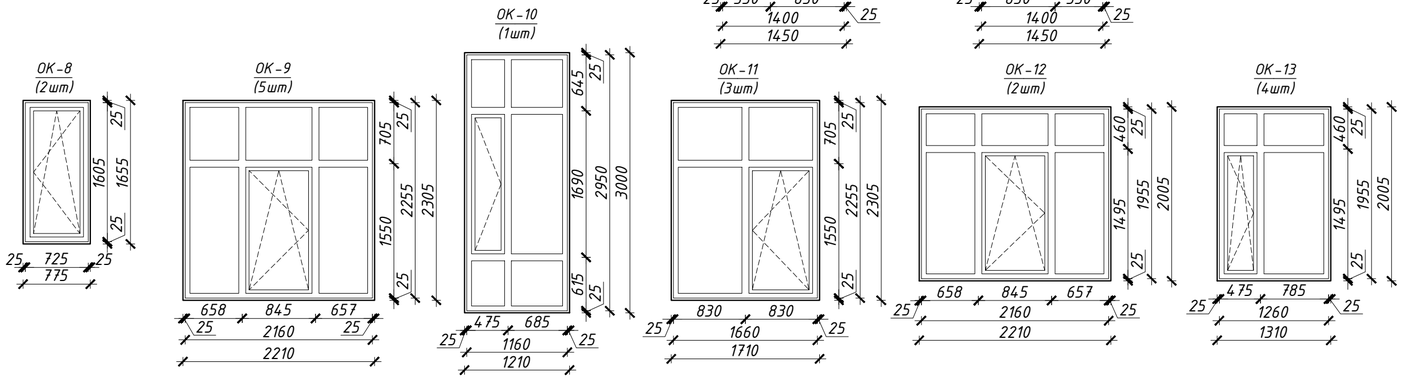

№п/п	Обозначение	Наименование	Кол-во на этаж							Всего	Примечание
			1	2	3-17	18	19	20	тех.эт.		
ОК-1	ГОСТ 30674-23	О-П-Б1-2210х1655 (см. прим. п. 9)	-	8	120	8	4	2	-	142	Цвет оконных блоков, подоконных досок и фурнитуры см. прим.п.4;5;12
ОК-2		О-П-Б1-1710х1655 (см. прим. п. 9)	-	13	270	18	9	7	-	317	
ОК-3		О-П-Б1-1210х1655 (см. прим. п. 9)	-	4	60	4	3	3	1	75	
ОК-4		О-П-Б1-850х1655 (см. прим. п. 9)	-	1	30	2	1	1	-	35	
ОК-5		ОБП-П-Б1-1450х2630 (см. прим. п. 9)	-	2	30	2	1	-	-	35	
ОК-6		ОБП-П-Б1-1450х2630 (см. прим. п. 9)	-	1	15	1	-	-	-	17	
ОК-7		О-П-Б1-1800х1600 (см. прим. п. 9)	-	2	-	-	-	-	-	2	
ОК-8		О-П-Б1-775х1655 (см. прим. п. 9)	-	2	-	-	-	-	-	2	
ОК-9		О-П-Б1-2210х2305 (см. прим. п. 9)	5	-	-	-	-	-	-	5	
ОК-10		О-П-Б1-1210х2300 (см. прим. п. 9)	1	-	-	-	-	-	-	1	
ОК-11		О-П-Б1-1710х2305 (см. прим. п. 9)	3	-	-	-	-	-	-	3	
ОК-12		О-П-Б1-2210х2005 (см. прим. п. 9)	2	-	-	-	-	-	-	2	
ОК-13		О-П-Б1-1310х2005см. прим. п. 9)	4	-	-	-	-	-	-	4	
ОК-14		О-П-Б1-1710х2005 (см. прим. п. 9)	2	-	-	-	-	-	-	2	
ОК-15		О-П-Б1-1210х2020 (см. прим. п. 9)	1	-	-	-	-	-	-	1	
ОК-16		О-П-Б1-1800х3200 (см. прим. п. 9)	1	-	-	-	-	-	-	1	
ОК-16.1		О-П-Б1-1800х3200 (см. прим. п. 9)	1	-	-	-	-	-	-	1	
ОК-17		О-П-Б1-2280х3000 (см. прим. п. 9)	1	-	-	-	-	-	-	1	
ОК-18		О-П-Б1-1190х2305 (см. прим. п. 9)	1	-	-	-	-	-	-	1	
ОК-19		ОБП-П-Б1-1310х2630 (см. прим. п. 9)	-	4	75	5	3	2	-	89	
ОК-20		ОБП-П-Б1-1310х2630 (см. прим. п. 9)	-	2	45	3	1	1	-	52	
ОК-21		ОБП-П-Б1-1260х2630 (см. прим. п. 9)	-	1	15	1	1	1	-	19	
ОК-22		ОБП-П-Б1-775х2305 (см. прим. п. 9)	1	-	-	-	-	-	-	1	

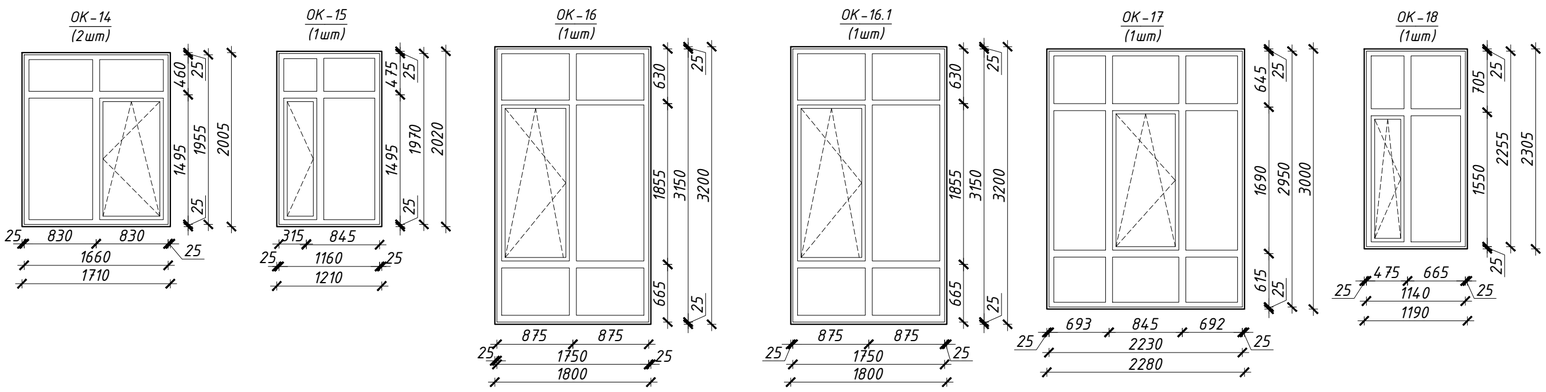

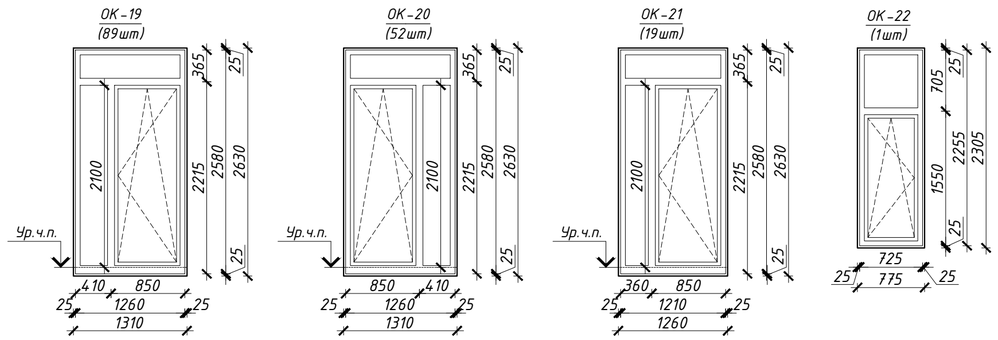

Примечание

1. Данный лист см. совместно с л. 34-39, 15-18.
2. Перед изготовлением окон размеры необходимо уточнить по выполненным проемам. Размеры монтажных зазоров указаны минимальные (уточнить на основании тех. регламентов и рекомендаций предприятия-изготовителя).
3. Оконные блоки изготавливаются специализированной организацией по предоставленным схемам. Монтаж оконных блоков производится в соответствии с ГОСТ 30971-2012 "Швы монтажные узлов примыканий оконных блоков к стеновым проемам".
4. Цвет оконных блоков ОК-1; ОК-2; ОК-3; ОК-4; ОК-7; ОК-8; ОК-9; ОК-11; ОК-13; ОК-14; ОК-16; ОК-18; ОК-22 с внешней стороны - кашированные (ламинированные) KDG 14-69, "Мерцающий антрацит" LX Hausys (цвет согласовать с авторским надзором). Цвет оконных блоков с внутренней стороны - "белый". Цвет оконных блоков ОК-5; ОК-6; ОК-19; ОК-20; ОК-21 с внешней и внутренней стороны - "белый". Цвет оконных блоков ОК-10; ОК-12; ОК-15; ОК-16.1; ОК-17 (вестибюль, колясочная) с внешней и внутренней сторон кашированные (ламинированные) KDG 14-69, "Мерцающий антрацит" LX Hausys (цвет согласовать с авторским надзором). Фурнитура в цвет оконных блоков.
5. Подоконные доски и отливы не замаркированы. Подоконные доски выполнить из ПВХ по номенклатуре предприятия-изготовителя в цвет оконного блока с внутренней стороны, для ОК-10; ОК-12; ОК-15; ОК-16.1; ОК-17 (вестибюль, колясочная) подоконные доски выполнить в цвет "Антрацит матовый". Оконные отливы для оконных блоков выполнить из оцинкованной стали, толщиной 1мм, с полимерным покрытием (RAL 7015).
5. Для ОК-3; ОК-10; ОК-15 выполнить прямое открывание со съемной ручкой и заглушкой на каждом этаже. Во время эксплуатации ручки должны быть сняты и находиться в управляющей компании. Использовать только! в период обслуживания, мытья и ремонта.
6. Оконные блоки ОК-5; ОК-6; ОК-19; ОК-20; ОК-21 должны оборудоваться запирающими устройствами, позволяющими обеспечить их закрытое положение человеком, находящимся на лоджии, но не препятствующими их открыванию человека, находящимся в помещении (ручки с двух сторон балконного блока).
7. КИВы в квартирах устанавливаются специализированной организацией в конструкции оконного блока. Документация по устройству КИВ разрабатывается фирмой-изготовителем.
8. Оконные блоки ОК-1; ОК-2; ОК-4; ОК-5; ОК-6; ОК-7; ОК-8; ОК-19; ОК-20; ОК-21 (в квартирах 2-20эт.) укомплектовать замками безопасности, установленных в нижний брусок створки со стороны ручки и обеспечивающие блокировку поворотного (распашного) открывания створки , в соответствии с ГОСТ 23166-2021.
9. Приведенное сопротивление теплопередаче не ниже 0,735 $м^2 *^0 С/Вт$. Конструкцию стеклопакета оконных блоков принять по номенклатуре фирмы-изготовителя. Предоставить подтверждающий сертификат.
10. Схемы оконных блоков даны со стороны фасада. Открывание оконных блоков, показанное на схемах, обязательно.
11. Рабочие чертежи оконных блоков разрабатываются и выполняются фирмой-изготовителем, имеющей лицензию и сертификаты на их изготовление при условии соблюдения требований, предъявляемых к этим изделиям.
12. Внутренние боковые и верхние оконные откосы для ОК-1; ОК-2; ОК-3; ОК-4; ОК-5; ОК-6; ОК-7; ОК-8; ОК-19; ОК-20; ОК-21 - ПВХ. Внутренние боковые и верхние оконные откосы для ОК-9; ОК-10; ОК-11; ОК-12; ОК-13; ОК-14; ОК-15; ОК-16; ОК-16.1; ОК-17; ОК-18; ОК-22 - штукатурные (согласно ведомости отделки на л.40).

Согласовано

Взам. инв. №

Подп. и дата

Инв. № подл.

Изм.	Кол. уч.	Лист	№ док.	Подп.	Дата
7	-	Зам.	541-24		12.24
5	-	Зам.	496-24		11.24
4	-	Зам.	438-24		11.24
3	-	Зам.	391-24		10.24
Разраб.		Волкова			
Проверил		Белова			
Н.контроль		Потеряев А.			

PSF-PD-22-АР

Многоквартирные многоэтажные дома с объектами обслуживания жилой застройки во встроенных помещениях, подземными автостоянками по ул. Рябиновой в Октябрьском районе г. Новосибирска. I, II, III, IV этапы строительства.

Многоквартирный многоэтажный дом № 1 (блок-секция 1 и 2) с объектами обслуживания жилой застройки во встроенных помещениях. I этап строительства

Стадия	Лист	Листов
Р	42	

Схемы заполнения оконных проемов. Спецификация элементов заполнения оконных проемов.

ООО "Партнёр"

Формат А2

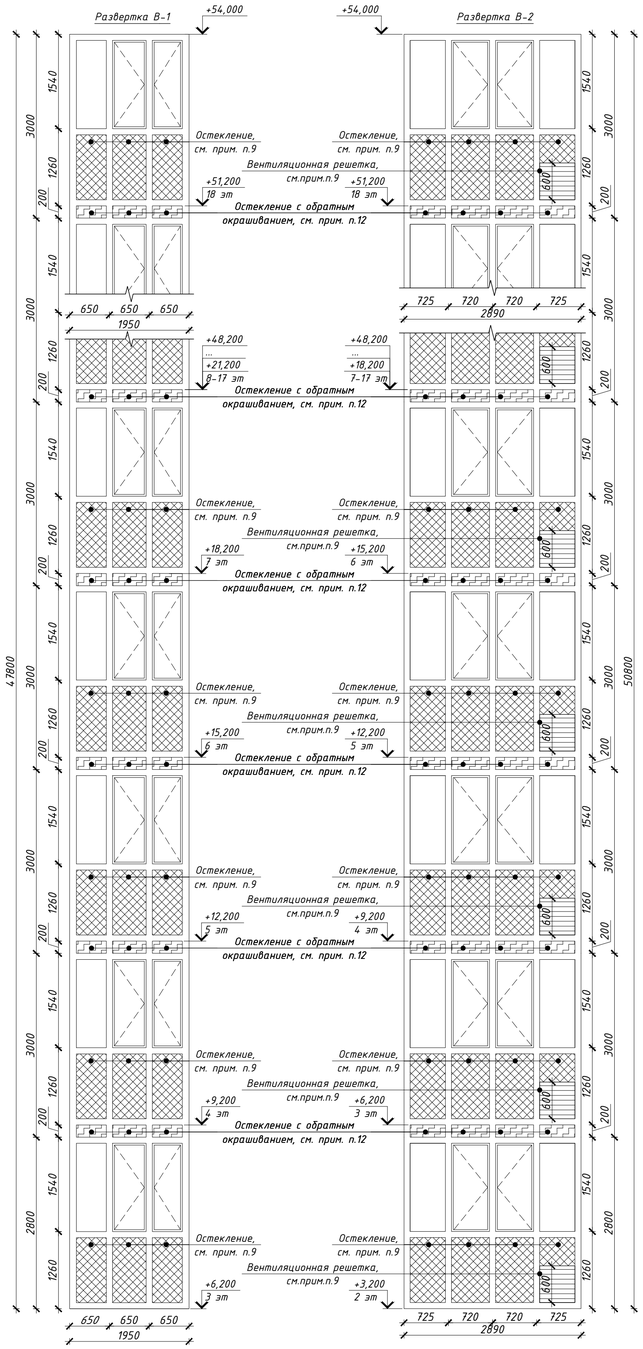

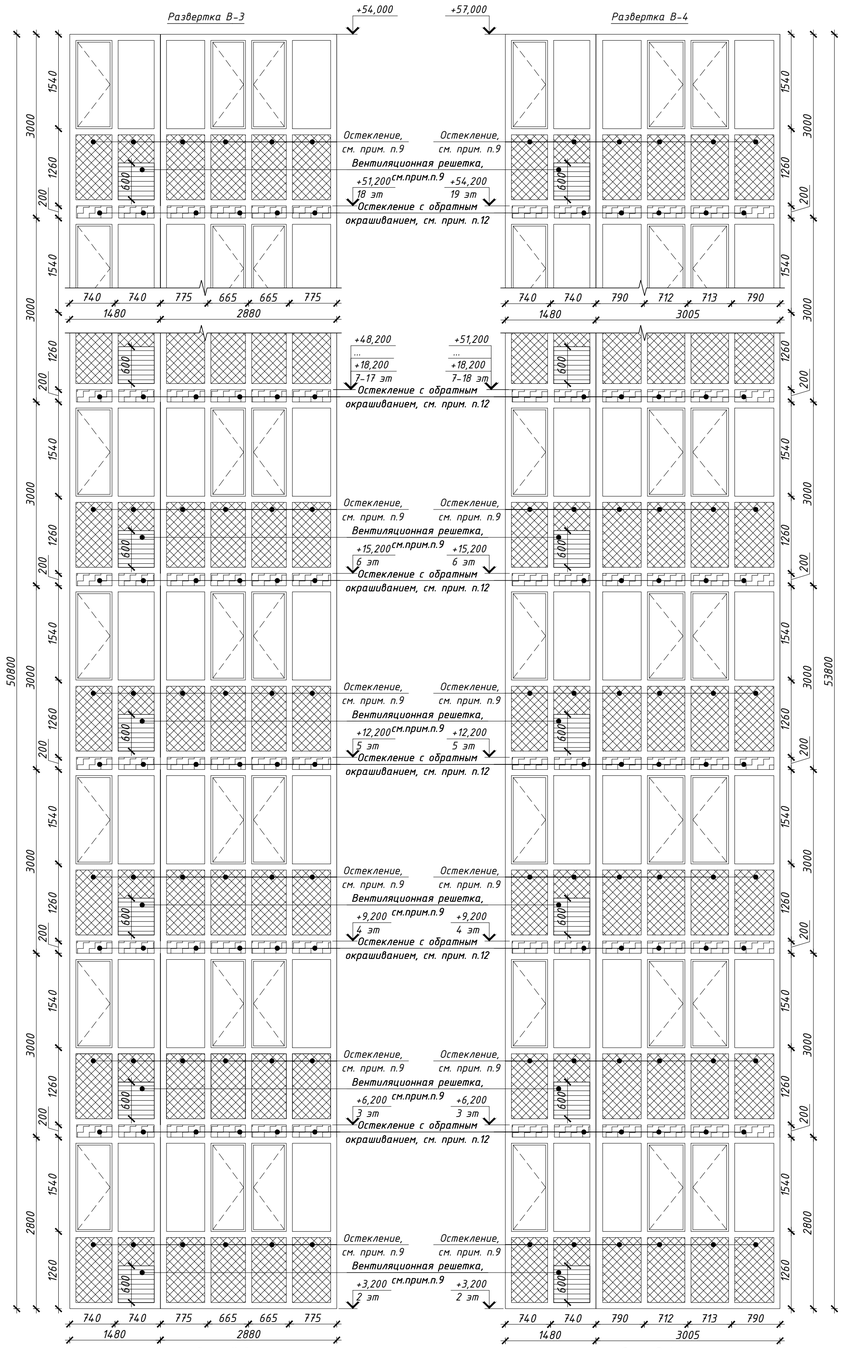

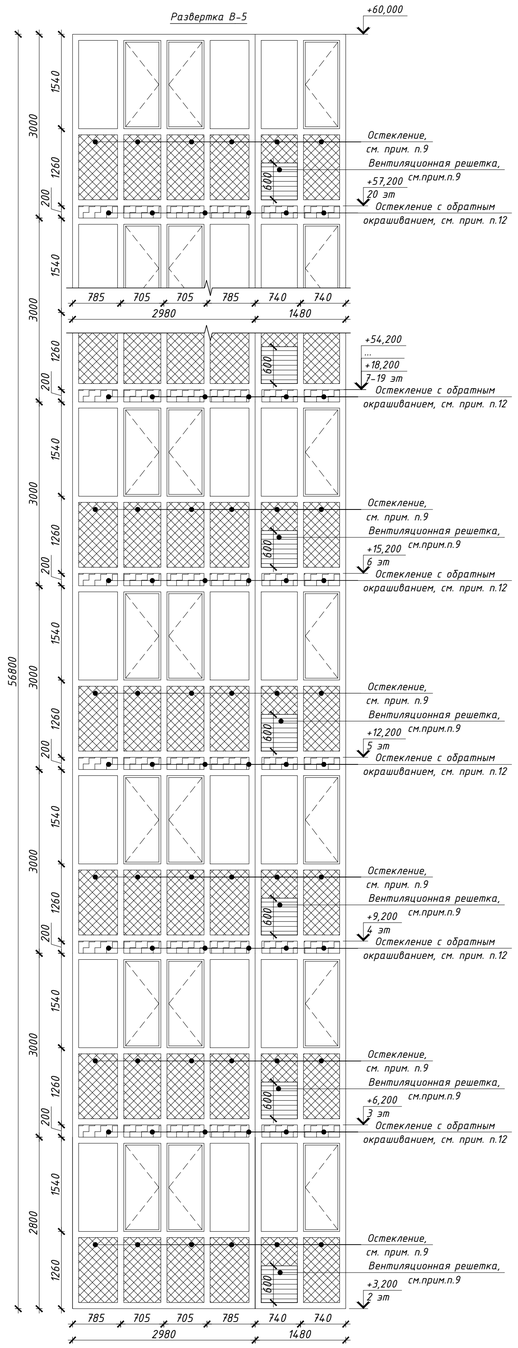

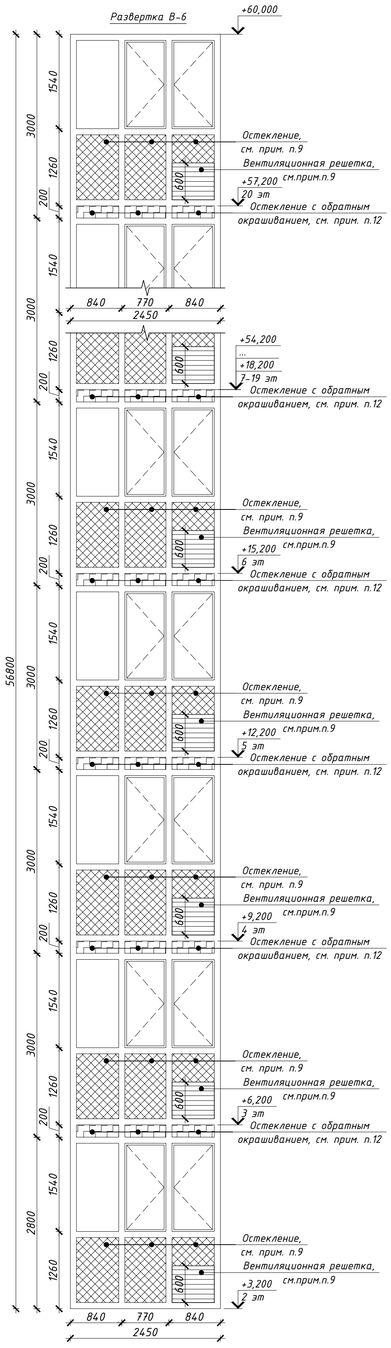

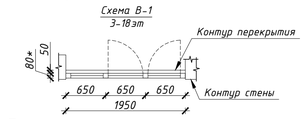

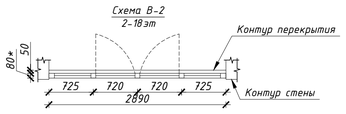

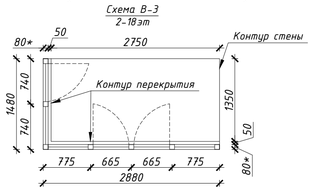

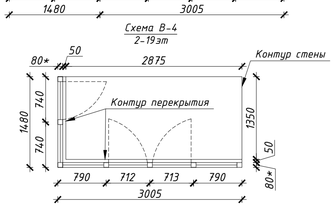

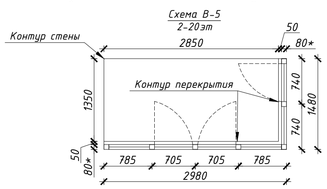

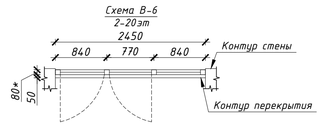

Примечание

1. Данный лист см. совместно с л. 35-39; 15-18.
2. Перед изготовлением витражей размеры уточнить по месту по выполненным проемам. Проектные размеры монтажных зазоров уточнить на основании тех.регламентов и рекомендаций предприятия-изготовителя профильной системы.
3. Витражи изготавливаются специализированной организацией по представленным схемам и разверткам. Развертки витражей остекления лоджий показаны со стороны фасада.
4. Открывание оконных створок, показанное на схемах и развертках, обязательно.
5. Витражи остекления лоджий выполнять из холодного алюминиевого профиля с полимерным покрытием в заводских условиях (цвет сланцево-серый RAL 7015).
6. Установку витражного остекления лоджий выполнять согласно узлам на л.51.
7. Импосты и переплеты, размеры между импостами витражей показаны условно. Точные размеры определить изготовителем витражей, по результатам обмеров. Местоположение и направление открывания створок, а также количество ячеек в витражах - не менять.
8. Рабочие чертежи разрабатываются и выполняются предприятием-изготовителем, имеющей лицензию и сертификаты на их изготовление при условии соблюдения требований, предъявляемых к этим изделиям.
9. Нижнюю часть витражного остекления выполнить из закаленного стекла с тонировкой цвет сланцево-серый (RAL 7015), процент тонировки 40%. Тонировку согласовать с заказчиком и проектным центром. Также в нижнюю часть остекления установить вентиляционную решетку с полимерным покрытием в заводских условиях, согласно схемам. Цвет сланцево-серый (RAL 7015).
10. Для обеспечения безопасности на 2-20эт в конструкции витражного остекления предусмотреть металлическое ограждение (с полимерным покрытием в заводских условиях (цвет по RAL 7015)), встроенное в конструкцию алюминиевого профиля. Ограждения разрабатываются специализированной организацией, рассчитываются на нагрузку не менее 0,5 кН/м. Рисунок и шаг вертикального заполнения - в соответствии с требованиями ГОСТ 25772-2021 "Ограждения металлические лестниц, балконов, крыш, лестничных маршей и площадок".
11. При изготовлении и монтаже витражного остекления лоджий необходимо учесть, что открывание створок должны быть выше импоста металлического ограждения лоджий.
12. Часть витражного остекления, закрывающую торец перекрытия, выполнить из закаленного стекла с обратным окрашиванием (цвет по RAL 7015). Образец согласовать Заказчиком и проектным центром.

Спецификация элементов остекления лоджий

№п/п	Обозначение	Наименование	Кол-во на этаж 2-20	Всего	Примечание
В-1	По номенклатуре предприятия-изготовителя	Витражное остекление. Алюминиевый профиль с полимерным покрытием, цвет сланцево-серый (RAL 7015)	2	2	См. схему на данном листе
В-2			1	1	См. схему на данном листе
В-3			2	2	См. схему на данном листе
В-4			1	1	См. схему на данном листе
В-5			1	1	См. схему на данном листе
В-6			1	1	См. схему на данном листе

1	-	Зам.	541-24		12.24	PSF-PD-22-АР
Изм.	Кол. уч.	Лист	№ док.	Подп.	Дата	Многоквартирные многоэтажные дома с объектами обслуживания жилой застройки во встроенных помещениях, подземными автостоянками по ул. Рябиновой в Октябрьском районе г. Новосибирска. I, II, III, IV этапы строительства
Разработал		Чернова				Многоквартирный многоэтажный дом № 1 (блок-секция 1 и 2) с объектами обслуживания жилой застройки во встроенных помещениях. I этап строительства — Стадия: Р; Лист: 43; Листов:
Проверил		Белова				
Н.контроль		Потеряев				Схемы витражного остекления лоджий. Спецификация элементов витражного остекления лоджий (начало) — ООО "Партнёр"

Согласовано

Взам. инв. №

Подп. и дата

Инв. № подл.

Формат А1

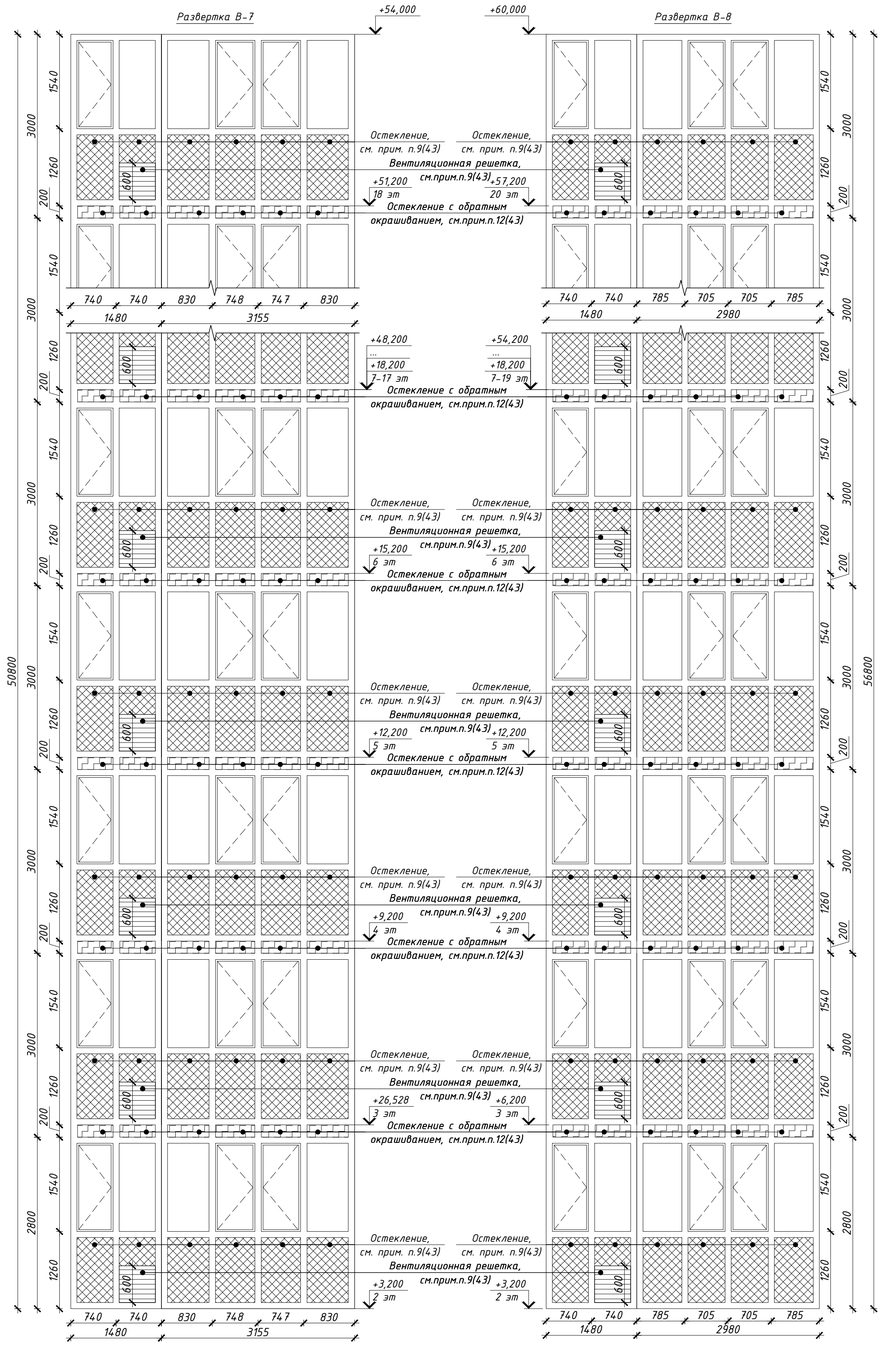

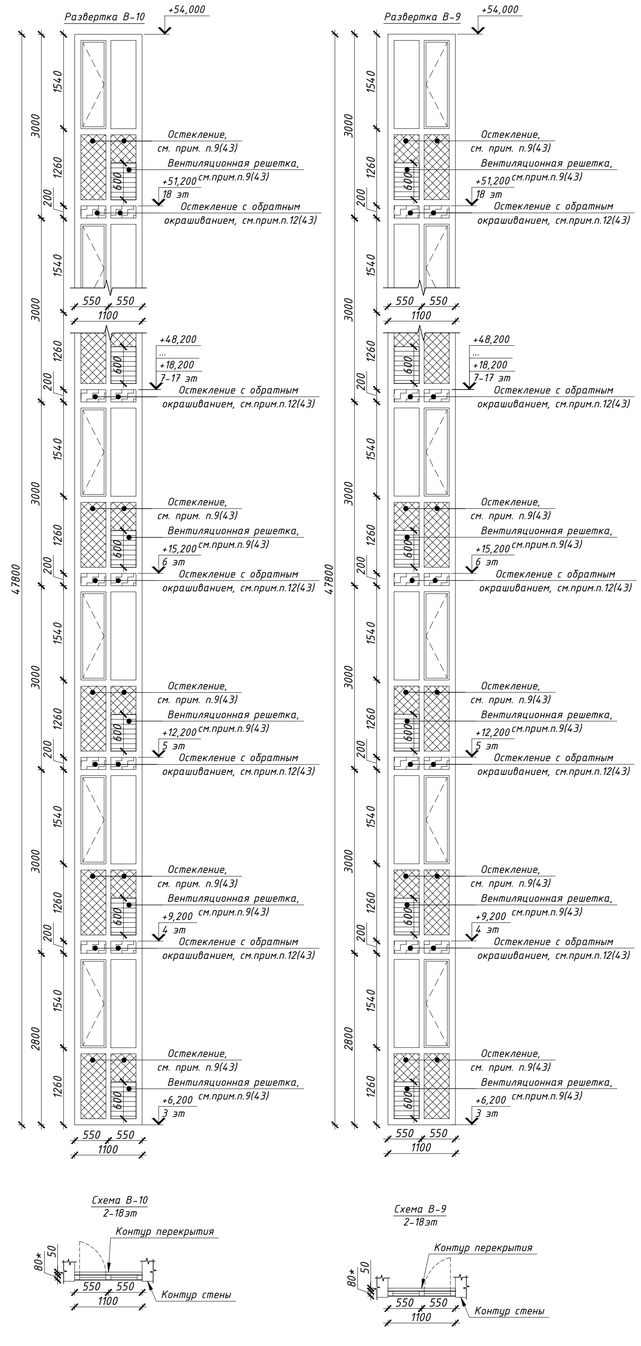

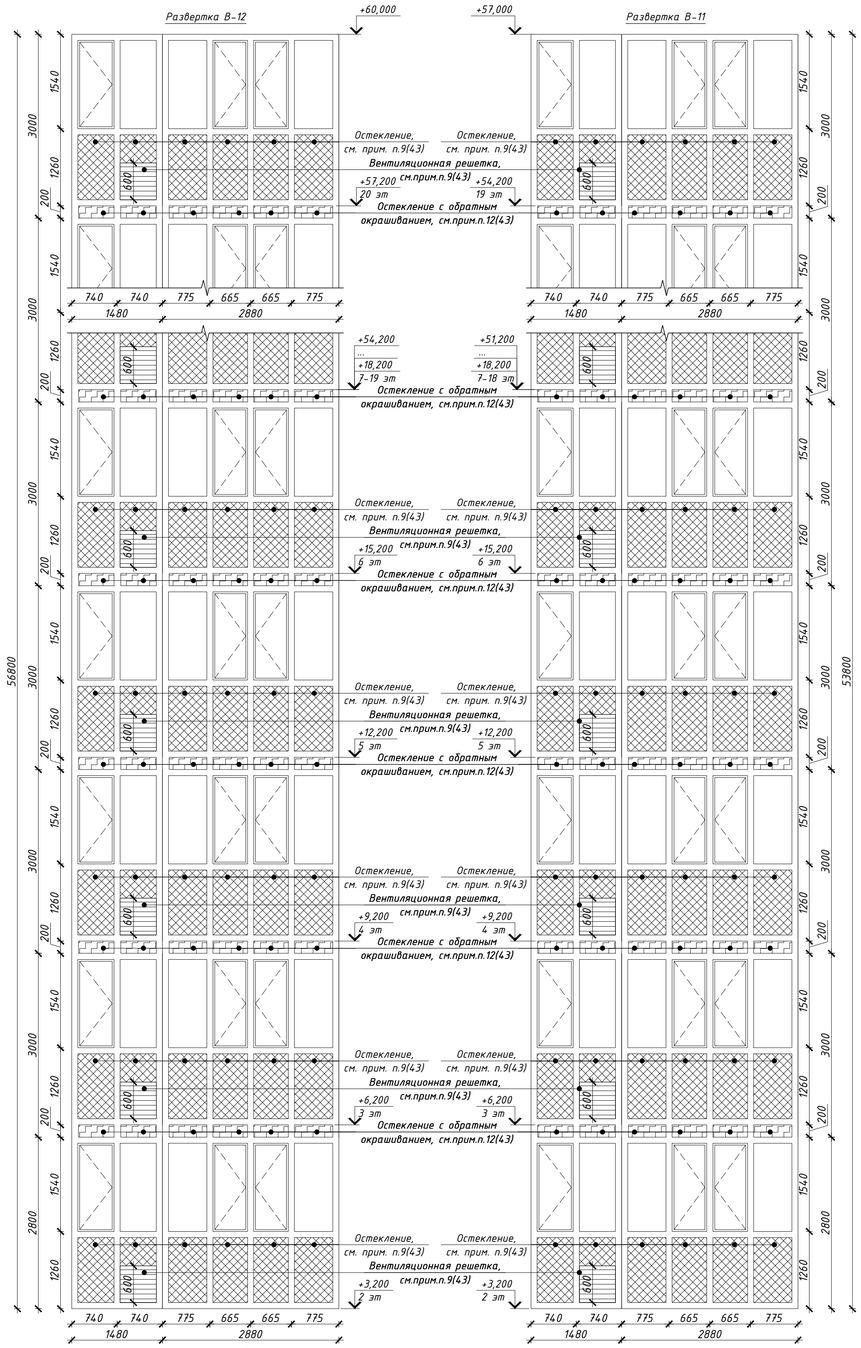

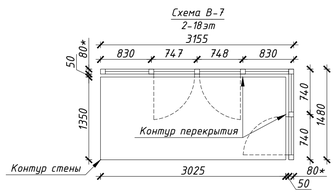

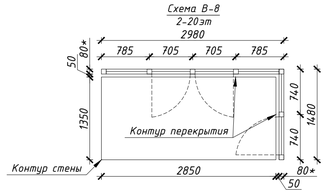

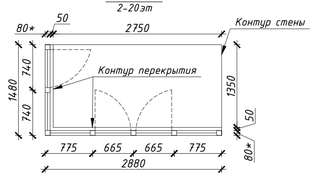

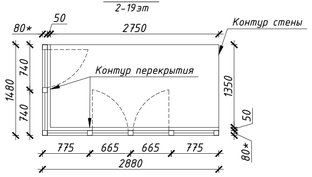

Спецификация элементов остекления лоджий

№п/п	Обозначение	Наименование	Кол-во на этаж 2-20	Всего	Примечание
В-7	По номенклатуре предприятия-изготовителя	Витражное остекление. Алюминиевый профиль с полимерным покрытием, цвет сланцево-серый (RAL 7015)	1	1	См. схему на данном листе
В-8			1	1	См. схему на данном листе
В-9			1	1	См. схему на данном листе
В-10			1	1	См. схему на данном листе
В-11			1	1	См. схему на данном листе
В-12			1	1	См. схему на данном листе

11	-	Зам.	77-25		03.25
Изм.	Кол. уч.	Лист	№ док.	Подп.	Дата
Разработал	Чернова				
Проверил	Белова				
Н.контроль	Потеряев				

PSF-PD-22-АР

Многоквартирные многоэтажные дома с объектами обслуживания жилой застройки во встроенных помещениях, подземными автостоянками по ул. Рябиновой в Октябрьском районе г. Новосибирска. I, II, III, IV этапы строительства.

Многоквартирный многоэтажный дом № 1 (блок-секция 1 и 2) с объектами обслуживания жилой застройки во встроенных помещениях. I этап строительства

Стадия	Лист	Листов
Р	4.3.1	

Схемы витражного остекления лоджий. Спецификация элементов витражного остекления лоджий (окончание)

ООО "Партнёр"

Согласовано

Взам. инв. №

Подп. и дата

Инв. № подл.

Формат А1

Спецификация элементов заполнения дверных проемов (начало)

№п/п	Обозначение	Наименование	Кол-во на этаж: Подв.	1	2	3-17	18	19	20	тех.эт	Всего	Примечание
Д1	ГОСТ 57327-2016	ДПС 01 2070-1010 Пр EI-30, с доводчиком, ручка скоба приварная, замок ключ-ключ, с полимерным покрытием (цвет любой стандартный)	1	-	-	-	-	-	-	-	1	
Д1*		ДПС 01 2070-1010 Л EI-30, с доводчиком, ручка скоба приварная, замок ключ-ключ, с полимерным покрытием (цвет любой стандартный)	1	-	-	-	-	-	-	-	1	
Д2		ДПС 01 2070-1010 Пр EI-30, с доводчиком, ручка скоба приварная, замок ключ-ключ, с полимерным покрытием (цвет любой стандартный), деталь 1: указатель «Электрощитовая» и предупреждающий знак «Опасность поражения электрическим током», см.прим.п.11	1	-	-	-	-	-	-	-	1	
Д3	ГОСТ 31173-2016	ДСВ, Оп, Брг, Пр, Н, О 2070(h)х1010мм, с доводчиком, ручка скоба приварная, замок ключ-ключ, с полимерным покрытием (цвет любой стандартный	3	-	-	-	-	-	-	-	3	
Д4	ГОСТ 57327-2016	ДПС 01 2070-1010 Л EI-30, с доводчиком, ручка скоба приварная, замок ключ-ключ, с полимерным покрытием (цвет по RAL 7039 матовый)	1	-	-	-	-	-	-	-	1	
Д5		ДПС 01 2070-1010 Пр EI-60, с доводчиком, ручка скоба приварная, замок ключ-ключ, с полимерным покрытием (цвет по RAL 7039 матовый), световое табло «Насосная станция пожаротушения» см.прим.п.12	1	-	-	-	-	-	-	-	1	
Д6	ГОСТ 31173-2016	ДСВ, Оп, Брг, Л, Н, О 2070(h)х1010мм, с доводчиком, ручка скоба приварная, без замка, с полимерным покрытием (цвет любой стандартный)	2	-	-	-	-	-	-	-	2	
Д7	ГОСТ 57327-2016	ДПС 01 2070-1010 Л EI-30, ручка скоба приварная, без замка, с полимерным покрытием (цвет по RAL 7039 матовый), таблица навигации см. -АР.ДП.ДН	1	-	-	-	-	-	-	-	1	
Д8		ДСВ, Оп, Брг, Пр, Н, О 2070(h)х810мм, ручка скоба приварная, замок ключ-ключ, с полимерным покрытием (цвет по RAL 7039 матовый), таблица навигации см. -АР.ДП.ДН	8	-	-	-	-	-	-	-	8	
Д9	ГОСТ 31173-2016	ДСВ, Оп, Брг, Л, Н, О 2070(h)х810мм, ручка нажимная, замок ключ-ключ, с полимерным покрытием (цвет по RAL 7039 матовый), таблица навигации см. -АР.ДП.ДН	7	-	-	-	-	-	-	-	7	
Д10		ДСН, Оп, Прг, Пр, Н, О, 2100(h)х1010мм, с доводчиком, ручка скоба из нержавеющей стали, замок ключ-ключ, с полимерным покрытием (цвет по RAL 7015 матовый), таблица навигации см. -АР.ДП.ДН	-	2	-	-	-	-	-	-	2	
Д11	Индивидуального изготовления, по номенклатуре ГОСТ 31173-2016	ДСВ, Оп, Прг, Л, Н, О 2070(h)х810мм, ручка нажимная, замок ключ-завертка, с полимерным покрытием (цвет по RAL 7038 матовый), цвет фурнитуры - сталь без покрытия, таблица навигации см. -АР.ДП.ДН	-	1	-	-	-	-	-	-	1	
Д12	ГОСТ 57327-2016	ДПСО 01 2200-1110 Пр EISW-60, ручка штанга малая из нержавеющей стали, без замка, с доводчиком, с полимерным покрытием (цвет по RAL 7022 матовый), цвет фурнитуры - сталь без покрытия. Ударопрочный стеклопакет (не ниже СМ4 по ГОСТ 30826-2014)	-	1	-	-	-	-	-	-	1	См. схему на данном листе
Д13	Индивидуального изготовления, по номенклатуре ГОСТ 57327-2016	ДПСО 01 2070-1150 Пр EIW-60, ручка нажимная, без замка, с доводчиком, с полимерным покрытием (цвет по RAL 7022 матовый), цвет фурнитуры - сталь без покрытия. Ударопрочный стеклопакет (не ниже СМ4 по ГОСТ 30826-2014)	-	1	-	-	-	-	-	-	1	См. схему на данном листе
Д14		ДПСО 01 2070-1150 Л EIW-60, ручка нажимная, без замка, с приспособлением для самозакрывания при пожаре, с уплотнением в притворах, с полимерным покрытием (цвет по RAL 7022 матовый), цвет фурнитуры - сталь без покрытия. Ударопрочный стеклопакет (не ниже СМ4 по ГОСТ 30826-2014)	-	1	-	-	-	-	-	-	1	См. схему на данном листе
Д15		ДПСО 02 2400-1310 Л EIW-60, ручка штанга малая из нержавеющей стали, замок ключ-ключ, с доводчиком, с полимерным покрытием (цвет по RAL 7022 матовый), цвет фурнитуры - сталь без покрытия. Ударопрочный стеклопакет (не ниже СМ4 по ГОСТ 30826-2014)	-	1	-	-	-	-	-	-	1	См. схему на данном листе
Д16	Индивидуального изготовления, по номенклатуре ГОСТ 31173-2016	ДСВ, Оп, Прг, Пр, Н, О 2070(h)х1010мм, с замком, с глазком, ручка нажимная, см.прим.п.13	-	-	5	90	6	3	2	-	106	См. схему на данном листе
Д17		ДСВ, Оп, Прг, Л, Н, О 2070(h)х1010мм, с замком, с глазком, ручка нажимная, см.прим.п.13	-	-	6	90	6	3	2	-	107	
Д18	Индивидуального изготовления, по номенклатуре ГОСТ 57327-2016	ДПСО 01 2200-1110 Л EISW-60, ручка штанга малая из нержавеющей стали, без замка, с доводчиком, с полимерным покрытием (цвет по RAL 7022 матовый), фурнитура - сталь без покрытия. Ударопрочный стеклопакет (не ниже СМ4 по ГОСТ 30826-2014)	-	-	1	15	1	-	-	-	17	См. схему на данном листе
Д19	Индивидуального изготовления, по номенклатуре ГОСТ 57327-2016	ДПСО 01 2200-1110 Пр EISW-60, ручка штанга малая из нержавеющей стали, без замка, с доводчиком, с полимерным покрытием (цвет по RAL 7022 матовый), фурнитура - сталь без покрытия. Ударопрочный стеклопакет (не ниже СМ4 по ГОСТ 30826-2014)	-	-	1	15	1	1	1	-	19	См. схему на данном листе
Д20		ДПСО 01 2070-1110 Пр EIW-30, ручка нажимная, без замка, с доводчиком, с полимерным покрытием (цвет по RAL 7022 матовый), фурнитура - сталь без покрытия. Ударопрочный стеклопакет (не ниже СМ4 по ГОСТ 30826-2014)	-	-	2	30	2	1	1	-	36	См. схему на данном листе
Д21		ДПСО 01 2070-1110 Пр EIW-60, ручка нажимная, без замка, с приспособлением для самозакрывания при пожаре, с уплотнением в притворах, с полимерным покрытием (цвет по RAL 7022 матовый), фурнитура - сталь без покрытия. Ударопрочный стеклопакет (не ниже СМ4 по ГОСТ 30826-2014)	-	-	2	30	2	1	1	1	37	См. схему на данном листе
Д22	Индивидуального изготовления, по номенклатуре ГОСТ 31173-2016	ДСВ, Дп, Брг, Н, О 2070(h)х1300мм, без ручки, замок ключ, с полимерным покрытием (цвет по RAL 9002 матовый)	-	-	2	30	2	1	1	1	37	
Д23	ГОСТ 57327-2016	ДПС 01 2070-1110 Пр EI-30, ручка скоба приварная, без замка, с доводчиком, (цвет любой стандартный)	-	-	-	-	-	1	-	-	1	
Д24		ДПС 01 Пр EI-30, утепленная, с порогом, ручка скоба приварная, замок ключ-ключ, с полимерным покрытием (цвет по RAL 7015 матовый)	-	-	-	-	-	-	1	-	1	

Спецификация элементов заполнения дверных проемов (окончание)

№п/п	Обозначение	Наименование	Кол-во на этаж: Подв.	1	2	3-17	18	19	20	тех.эт	Всего	Примечание
Д25	ГОСТ 57327-2016	ДПС 01 2070-1110 Л EI-30, ручка нажимная, замок ключ-ключ, с полимерным покрытием (цвет по RAL 7022 матовый), цвет фурнитуры - сталь без покрытия	-	-	-	-	-	-	1	-	1	
Д26		ДПС 01 2070-1010 Л EI-60, ручка нажимная, замок ключ-ключ, с приспособлением для самозакрывания при пожаре, с уплотнением в притворах, с полимерным покрытием (цвет по RAL 7022 матовый), цвет фурнитуры - сталь без покрытия	-	-	-	-	-	-	-	1	1	
Д27		ДПС 01 1800-1010 Пр EI-60, ручка скоба приварная, без замка, с доводчиком, (цвет любой стандартный)	-	-	-	-	-	-	-	1	1	
Д28		ДПС 01 2070-1110 Пр EI-60, ручка нажимная, замок ключ-ключ, с приспособлением для самозакрывания при пожаре, с уплотнением в притворах, с полимерным покрытием (цвет по RAL 7022 матовый), цвет фурнитуры - без покрытия	-	-	-	-	-	1	-	-	1	
Д29		ДПС 01 Л EI-60, утепленная, с порогом, ручка скоба приварная, замок ключ-ключ, с полимерным покрытием (цвет любой стандартный)	-	-	-	-	-	-	-	1	1	
Д30	Индивидуального изготовления, по номенклатуре ГОСТ 57327-2016	ДПСО 01 2400-1110 Л EISW-60, ручка штанга малая из нержавеющей стали, без замка, с доводчиком, с полимерным покрытием (цвет по RAL 7022 матовый), фурнитура - сталь без покрытия. Ударопрочный стеклопакет (не ниже СМ4 по ГОСТ 30826-2014)	-	1	-	-	-	-	-	-	1	См. схему на данном листе
Д31	Индивидуального изготовления, по номенклатуре ГОСТ 31173-2016	ДСВ, Оп, Прг, Л, Н, О 2400(h)х810мм, ручка нажимная, замок ключ-завертка, с полимерным покрытием (цвет по RAL 7038 матовый), цвет фурнитуры - сталь без покрытия, таблица навигации см. -АР.ДП.ДН	-	1	-	-	-	-	-	-	1	
Д32	Индивидуального изготовления, по номенклатуре ГОСТ 57327-2016	ДПСО 01 2400-1110 Л EIW-60, ручка нажимная, без замка, с доводчиком, с полимерным покрытием (цвет по RAL 7022 матовый), фурнитура - сталь без покрытия. Ударопрочный стеклопакет (не ниже СМ4 по ГОСТ 30826-2014)	-	1	-	-	-	-	-	-	1	См. схему на данном листе
Д33		ДПСО 01 2070-1110 Л EIW-60, ручка нажимная, без замка, с приспособлением для самозакрывания при пожаре, с уплотнением в притворах, с полимерным покрытием (цвет по RAL 7022 матовый), фурнитура - сталь без покрытия. Ударопрочный стеклопакет (не ниже СМ4 по ГОСТ 30826-2014)	-	1	-	-	-	-	-	-	1	См. схему на данном листе
Д34	Индивидуального изготовления, по номенклатуре ГОСТ 31173-2016	ДСВ, Дп, Брг, Н, О 2070(h)х1300мм, без ручки, замок ключ, с полимерным покрытием (цвет любой стандартный)	-	-	-	-	-	-	1	-	1	

Спецификация элементов люков

№п/п	Наименование	Кол-во на этаж: Подв.	1	2	3-17	18	19	20	Всего	Примечание
Л1	Люк металлический с магнитом (для отверстия 300х400(h)), цвет по RAL 9002. Низ отв. +0,800 от ур.ч.п.	-	1	-	8	2	-	1	12	См. совместно с л.33
Л1.1	Люк металлический с магнитом (для отверстия 300х400(h)), цвет по RAL 7038. Низ отв. +0,800 от ур.ч.п.	-	1	-	-	-	-	-	1	См. совместно с л.33
Л2	Люк металлический с магнитом (для отверстия 540х400(h)), цвет по RAL 9002. Низ отв. +2,080 от ур.ч.п.	-	-	-	2	-	-	-	2	См. совместно с л.33
Л3	Люк металлический с магнитом (для отверстия 300х300(h)), цвет по RAL 9002. Низ отв. +2,100 от ур.ч.п.	-	2	2	30	2	1	-	37	
Л4	Люк металлический с магнитом (для отверстия 800х1200(h)), цвет по RAL 9002. Низ отв. +0,150 от ур.ч.п.	-	3	-	-	-	-	-	3	

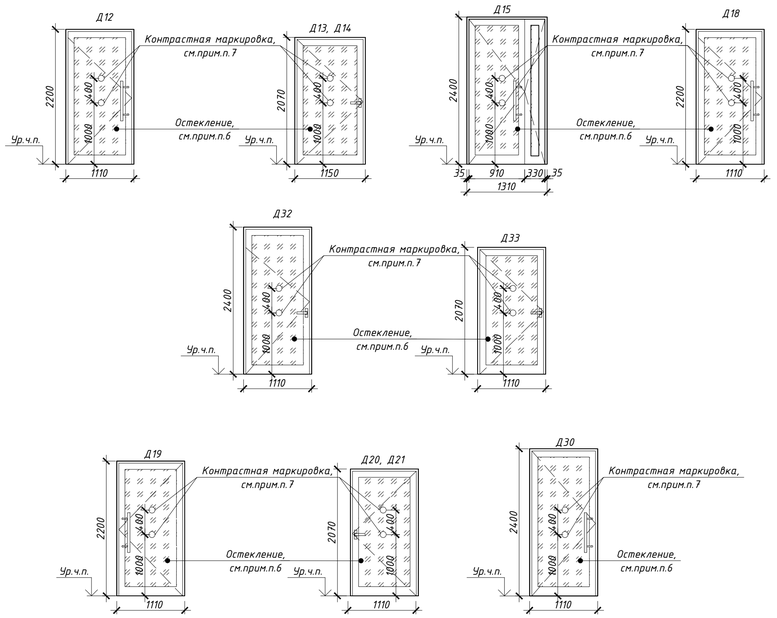

Деталь 1 (указатель "Электрощитовая" Предупреждающий знак "Опасность поражения током") (см.прим.п.11)

Примечания

1. Данный лист см. совместно с листами 3; 10; 34-39; а также разделом -АР.ДП.
2. Схемы дверных блоков данных со стороны открывания.
3. Размеры даны по проемам согласно кладочным планам. Перед изготовление дверных блоков все размеры уточнить по месту по фактически выполненным проемам. Проектные размеры монтажных зазоров уточнить на основании тех. регламентов и рекомендаций завода-изготовителя.
4. Схемы дверей показаны условно. Открывания дверных створок, показанное на схемах, обязательно. Размеры активных дверных створок должны быть не менее 900мм. Рабочие чертежи дверных блоков разрабатываются фирмой-изготовителем, имеющей лицензию и сертификаты на их изготовление, при условии соблюдения требований, предъявленных к этим изделиям.
5. Двери на путях эвакуации (тамбуры, лестничные клетки) и противопожарные двери укомплектованы устройством самозакрывания типа ЗД-1 по ГОСТ 5091-78 и уплотнением в притворах (для наружных дверей не менее 2х контуров уплотнения).
6. На остекленных дверях предусмотреть ударопрочное остекление (не ниже СМ4 по ГОСТ 30826-2014).
7. На прозрачных (остекленных) полотнах дверей выполняется контрастная маркировка, см. раздел -АР.ДП.ДН. Контрастная маркировка выполняется специализированной организацией (не входит в комплект дверей).
8. Если полное открывание дверей может привести к повреждению финишной отделки стен или инженерного оборудования, двери оборудования ограничителями открывания.
9. Малые ручки-штанги типа Medos (арт.MED0002S, L=650мм, м/о=450мм, Ф32мм) из нержавеющей стали без покрытия или аналог. Ручки и фурнитуру дверей согласовывать с авторским надзором.
10. При устройстве порогов в дверных проемах их высота не должна превышать 0,05м. Дверные проемы, предусмотренные на путях эвакуации МГН, относящиеся к группе мобильности М4, не должны иметь порогов высотой более 0,014м.
11. Деталь 1: указатель "Электрощитовая" и предупреждающий знак "Опасность поражения электрическим током" выполняются специализированной организацией, либо покупаются в торговой сети. Указатель "Электрощитовая" и предупреждающий знак "Опасность поражения электрическим током" должны соответствовать требованиям ГОСТ Р 12.4.026-2015 "Цвета сигнальные, знаки безопасности и разметка сигнальная".
12. Указатели для технических помещений выполняются специализированной организацией, согласно разделу -АР.ДП.ДН.
13. Входные двери в квартиры:
- наружная панель, наличники, металлические элементы (коробка, петли) - с полимерным покрытием, матовым, цвет RAL 7006 или аналог из палитры производителя. Перед заказом образец покрытия согласовать с авторским надзором. Наружная панель гладкая. Наличники стандартные;
- внутреннее полотно - гладкое. Цвет пленки ПВХ для внутренней стороны двери: светло-бежевый "под дерево", типа TF 72 IE-2-10 "Шведская вишня Оригинальная" производителя Стандарт. Выбранную ПВХ пленку согласовать с авторским надзором;
- фурнитура - цвет "черный". Согласовать с авторским надзором;
- номера квартир в состав двери не входят.
14. Наружные двери выполнить с сопротивлением теплопередаче не менее 1,0м²С°/Вт.

Изм.	Кол. уч.	Лист	№ док.	Подп.	Дата	PSF-PD-22-АР			
13	-	Зам.	348-25		11.25	Многоквартирные многоэтажные дома с объектами обслуживания жилой застройки во встроенных помещениях, подземными автостоянками по ул. Рябиновой в Октябрьском районе г. Новосибирска. I, II, III, IV этапы строительства.			
12	-	Зам.	121-25		04.25				
10	-	Зам.	33-25		02.25				
Разраб.		Чернова				Многоквартирный многоэтажный дом № 1 Блок-секция 1 и 2 с объектами обслуживания жилой застройки во встроенных помещениях. I этап строительства	Стадия	Лист	Листов
Проверил		Белова					Р	44	
Н.контр.		Потеряев				Схемы заполнения дверных проемов. Спецификация элементов заполнения дверных проемов	ООО "Партнёр"		

Согласовано

Взам. инв. №

Подп. и дата

Инв. № подл.

Формат А1

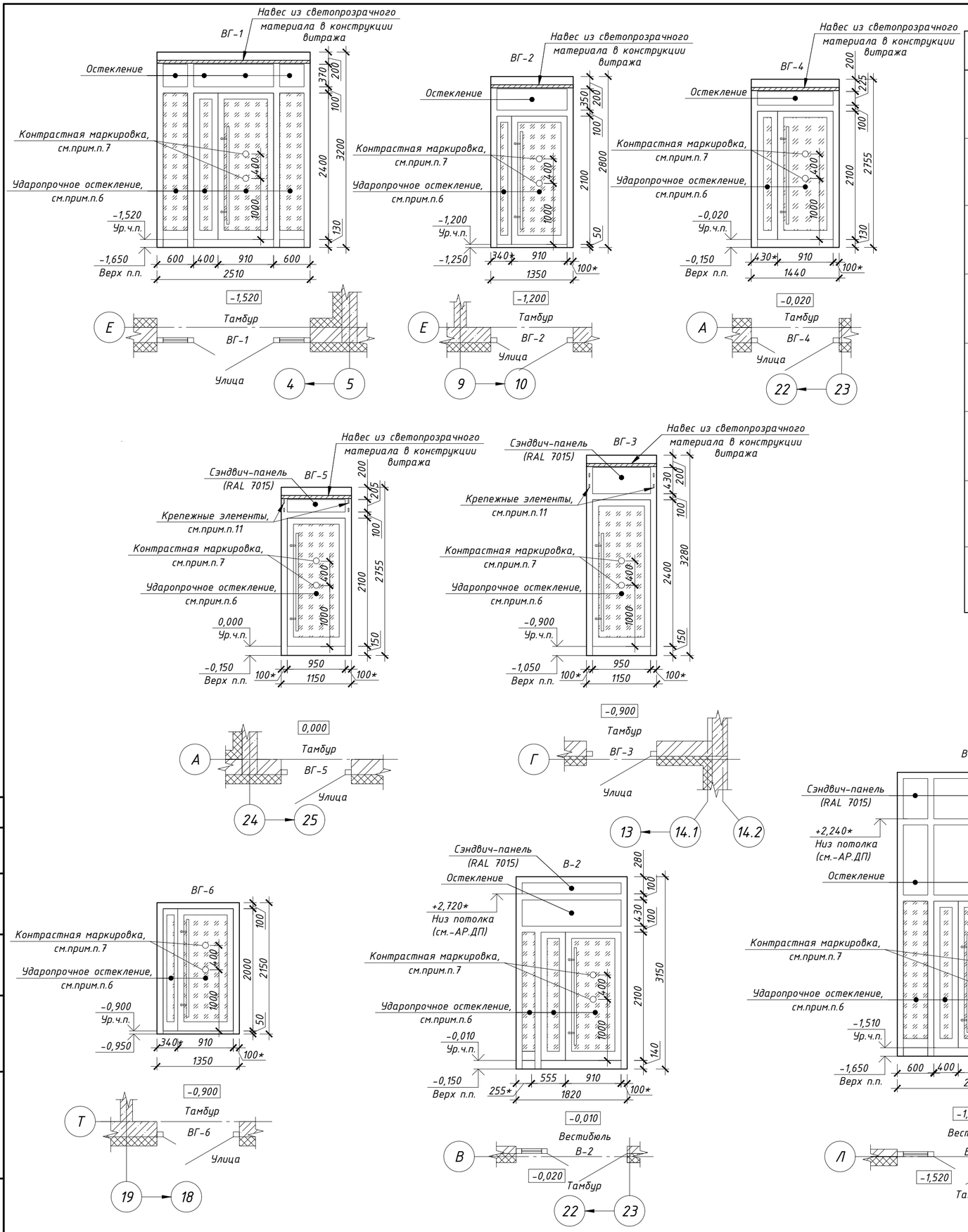

Спецификация элементов остекления

№п/п	Обозначение	Наименование	Кол-во	Примечание
ВГ-1	Индивидуального изготовления, по номенклатуре ГОСТ 23743-2015	Витражный наружный входной блок (ДАН О П (не более 0,014м) Ф Дв Пр Р 3200(h)x2510). Теплый алюминиевый профиль с полимерным покрытием, цвет по RAL7015 матовый, ударопрочный стеклопакет (не ниже СМ4 по ГОСТ 30826-2014). Фрамуга с остеклением. Ручка-штанга большая из нержавеющей стали, модель и длину согласовать с авторским надзором. Замок электромагнитный, с домофоном.	1	См. схему на данном листе
ВГ-2		Витражный наружный входной блок (ДАН О П (не более 0,014м) Ф Дв Пр Р 2800(h)x1350). Теплый алюминиевый профиль с полимерным покрытием, цвет по RAL7015 матовый, ударопрочный стеклопакет (не ниже СМ4 по ГОСТ 30826-2014). Фрамуга с остеклением. Ручка-штанга большая из нержавеющей стали, модель и длину согласовать с авторским надзором. Замок электромагнитный, с домофоном.	1	См. схему на данном листе
ВГ-3		Витражный наружный входной блок (ДАН О П(не более 0,014м) Ф Дв Л Р 3280(h)x1150). Теплый алюминиевый профиль с полимерным покрытием, цвет по RAL7015 матовый, ударопрочный стеклопакет (не ниже СМ4 по ГОСТ 30826-2014). Фрамуга с остеклением. Ручка-штанга большая из нержавеющей стали, модель и длину согласовать с авторским надзором. Замок ключ-ключ, доводчик, двойной контур уплотнения.	6	См. схему на данном листе
ВГ-4		Витражный наружный входной блок (ДАН О П (не более 0,014м) Ф Дв Пр Р 2755(h)x1440). Теплый алюминиевый профиль с полимерным покрытием, цвет по RAL7015 матовый, ударопрочный стеклопакет (не ниже СМ4 по ГОСТ 30826-2014). Фрамуга с остеклением. Ручка-штанга большая из нержавеющей стали, модель и длину согласовать с авторским надзором. Замок электромагнитный, с домофоном.	1	См. схему на данном листе
ВГ-5		Витражный наружный входной блок (ДАН О П(не более 0,014м) Ф Дв Л Р 2755(h)x1150). Теплый алюминиевый профиль с полимерным покрытием, цвет по RAL7015 матовый, ударопрочный стеклопакет (не ниже СМ4 по ГОСТ 30826-2014). Фрамуга с остеклением. Ручка-штанга большая из нержавеющей стали, модель и длину согласовать с авторским надзором. Замок ключ-ключ, доводчик, двойной контур уплотнения.	4	См. схему на данном листе
ВГ-6		Витражный наружный входной блок (ДАН О П (не более 0,014м) Ф Дв Пр Р 2150(h)x1350). Теплый алюминиевый профиль с полимерным покрытием, цвет по RAL7015 матовый, ударопрочный стеклопакет (не ниже СМ4 по ГОСТ 30826-2014). Фрамуга с остеклением. Ручка-штанга большая из нержавеющей стали, модель и длину согласовать с авторским надзором. Замок электромагнитный, с домофоном.	1	См. схему на данном листе
В-1	Индивидуального изготовления, по номенклатуре ГОСТ 21519-2003	Витражный внутренний входной блок (ДАВ О П (не более 0,014м) Ф Дв Р 4650(h)x2510). Алюминиевый профиль с полимерным покрытием, цвет по RAL7039 матовый, ударопрочный стеклопакет (не ниже СМ4 по ГОСТ 30826-2014). Фрамуга с остеклением. Ручка-штанга большая из нержавеющей стали, модель и длину согласовать с авторским надзором. Без замка.	1	См. схему на данном листе
В-2		Витражный внутренний входной блок (ДАВ О П (не более 0,014м) Ф Дв Р 3150(h)x1820). Алюминиевый профиль с полимерным покрытием, цвет по RAL7039 матовый, ударопрочный стеклопакет (не ниже СМ4 по ГОСТ 30826-2014). Фрамуга с остеклением. Ручка-штанга большая из нержавеющей стали, модель и длину согласовать с авторским надзором. Без замка.	1	См. схему на данном листе

Примечание

1. Данный лист см. совместно с листами 3; 10; 34-39; а также разделом -АР.ДП.
2. Перед изготовлением витражей размеры уточнить по месту по выполненным проемам. Проектные размеры монтажных зазоров уточнить на основании тех.регламентов и рекомендаций предприятия-изготовителя профильной системы.
3. Витражи изготавливаются специализированной организацией по представленным схемам. Схемы витражей показаны со стороны открывания.
4. Открывание дверных створок, показанное на схемах, обязательно. Размеры активных дверных створок должны быть не менее 900 мм. Для двухстворчатых витражей выход в чистоте должен быть не менее 1200мм, для одностворчатых не менее 900мм.
5. Наружные двери в витражной системе выполнить с сопротивлением теплопередаче не менее 1,0м^{2}С°/Вт.
6. Предусмотреть ударопрочное остекление (не ниже СМ4 по ГОСТ 30826).
7. Контрастная маркировка на остекленных дверях выполняется согласно схемам на данном листе. Маркировка наносится по центру дверного полотна с двух сторон. Самоклеющаяся ПВХ пленка, цвет белый (RAL9010). Изготовление и монтаж осуществляется специализированной организацией. Контрастную маркировку допускается заменять декоративными рисунками или фирменными знаками, узорами того же цвета.
8. Импосты и переплеты, размеры между импостами витражей показаны условно. Точные размеры определить изготовителем витражей, по результатам обмеров. Местоположение и направление открывания створок, а также количество ячеек в витражах - не менять.
9. Если полное открывание дверей может привести к повреждению отделки или инженерного оборудования, двери оборудовать ограничителями открывания.
10. Рабочие чертежи разрабатываются и выполняются предприятием-изготовителем, имеющей лицензию и сертификаты на их изготовление при условии соблюдения требований, предъявляемых к этим изделиям.
11. Для крепления вывесок помещений обслуживания жилой застройки в конструкции витража предусмотреть закладные детали.

Согласовано

Взам. инв. №

Подп. и дата

Инв. № подл.

Изм.	Кол. уч.	Лист	№ док.	Прдп.	Дата
Разраб.		Чернова			
Проверил		Белова			
Н.контр.		Потеряев			

PSF-PD-22-АР

Многоквартирные многоэтажные дома с объектами обслуживания жилой застройки во встроенных помещениях, подземными автостоянками по ул. Рябиновой в Октябрьском районе г. Новосибирска. I, II, III, IV этапы строительства.

Многоквартирный многоэтажный дом № 1 (блок-секция 1 и 2) с объектами обслуживания жилой застройки во встроенных помещениях. I этап строительства

Стадия	Лист	Листов
Р	45	

Схемы заполнения элементов остекления витражей. Спецификация элементов остекления витражей

ООО "Партнёр"

Формат А2

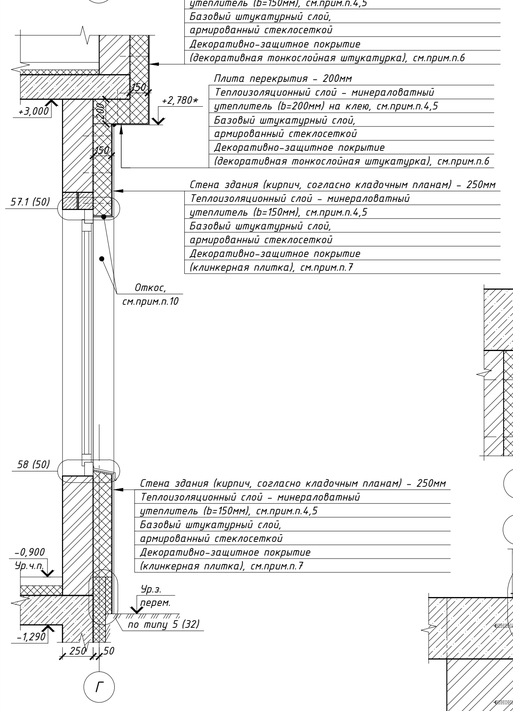

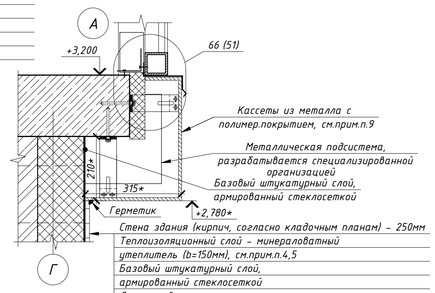

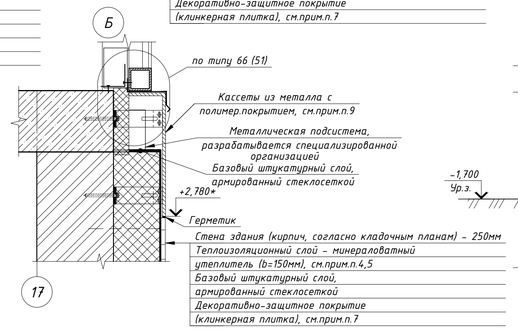

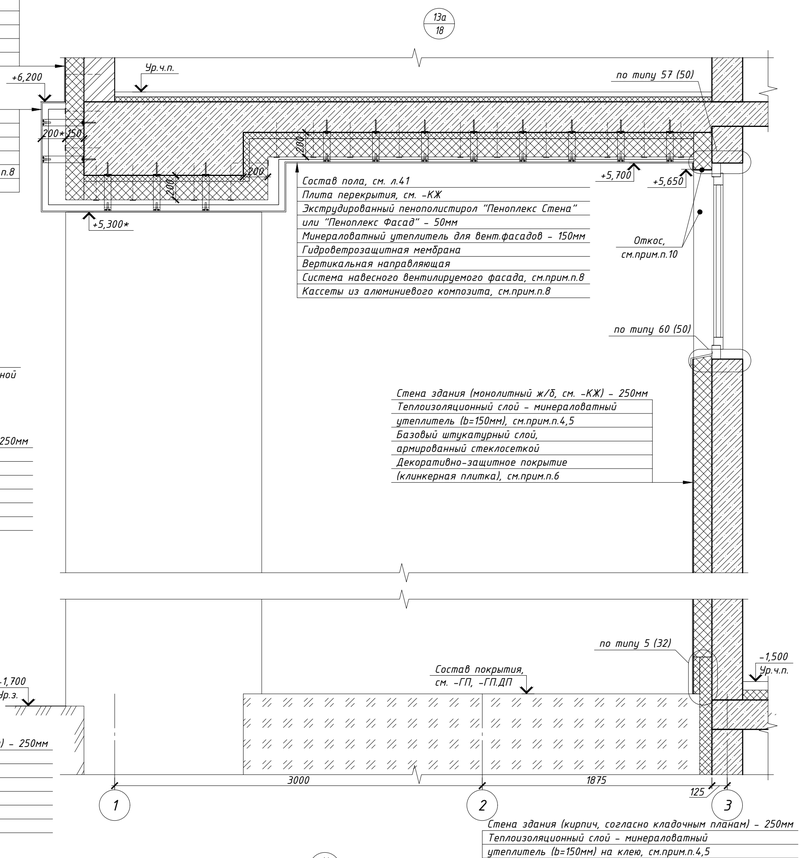

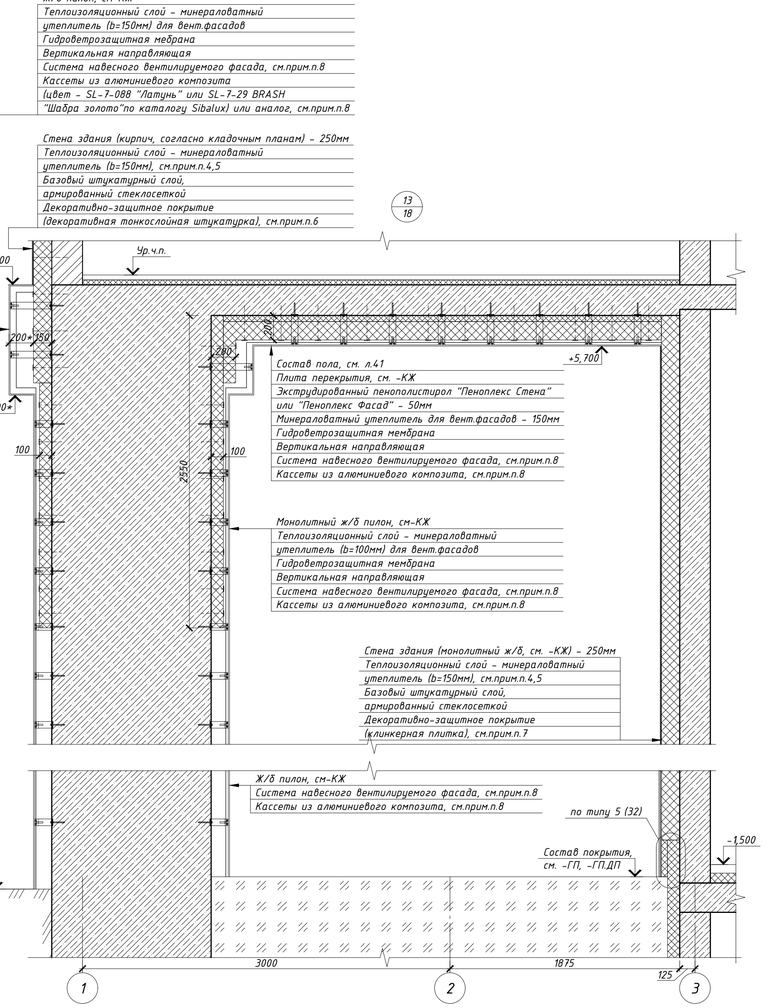

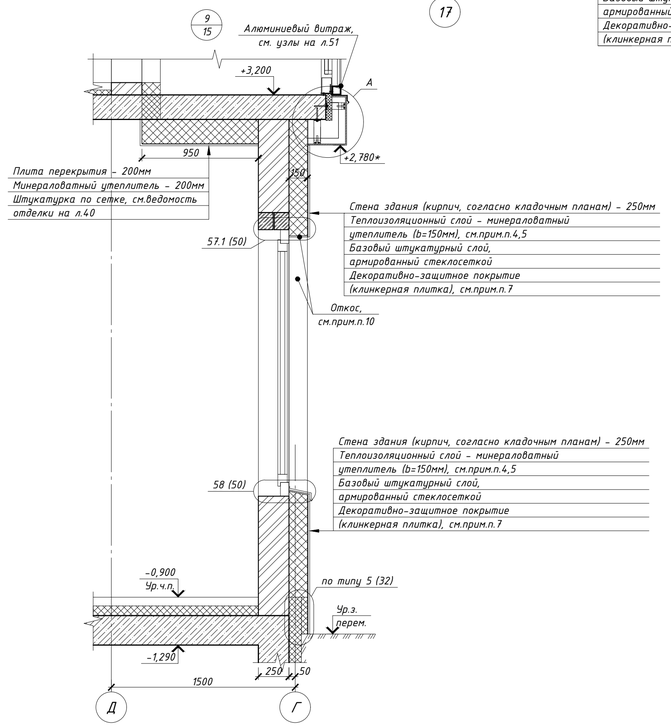

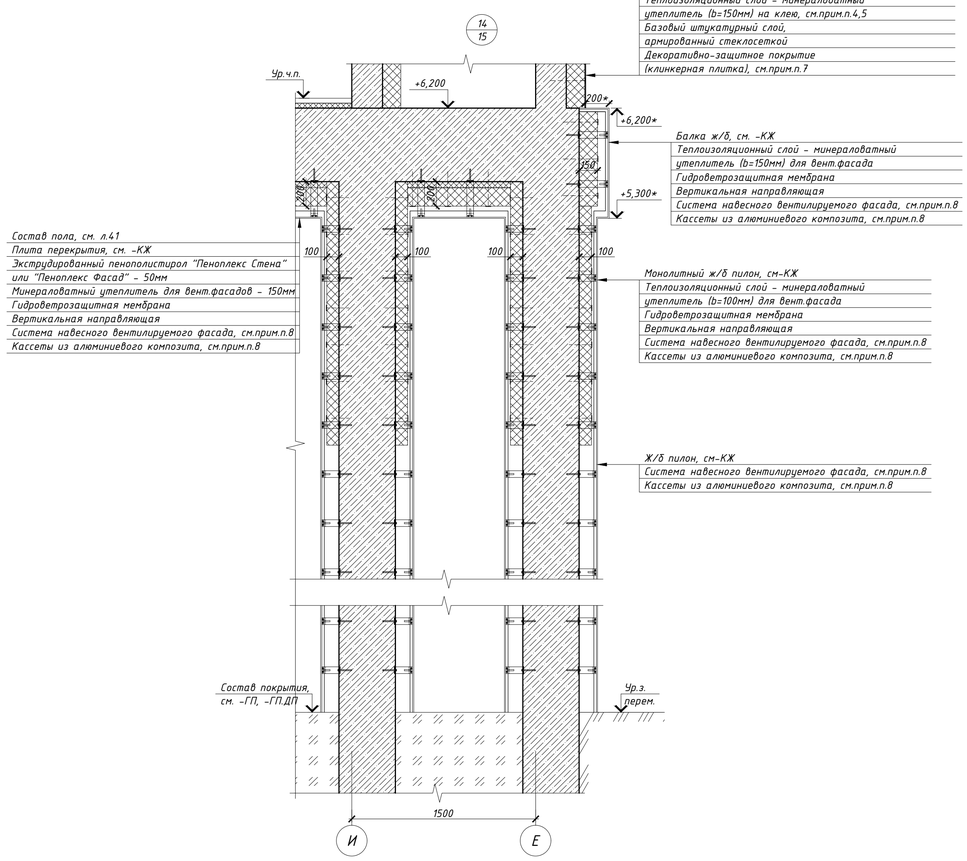

Примечание

1. Общие текстовые указания см. л. 1 (общие данные).
2. Относительная отметка 0,000 соответствует абсолютной отметке 166,60.
3. Смотреть совместно с листом 15–18.
4. Наружный теплоизоляционный слой – гидрофобизированные жесткие минераловатные плиты для фасадных систем с тонкослойной штукатуркой (λ≥0,042Вт/м*С). Прочность при растяжении перпендикулярно лицевым поверхностям не менее 15кПа, прочность на сжатие при 10% деформации не менее 30кПа, согласно СП 293.1325800.2017 "Системы фасадные теплоизоляционные композитные с наружными штукатурными слоями" и ГОСТ Р 56707-2015 "Системы фасадные теплоизоляционные композиционные с наружными штукатурными слоями". Утеплитель крепить стеклопластиковыми дюбелями ДС-2 («Бийский завод стеклопластиков» (длину и количество дюбелей принять согласно технической документации завода-производителя) с шагом 400х300(h)мм. Краевое расстояние для ж/б конструкций и кирпича должно быть не менее 50мм. Дополнительно утеплитель крепить на клей (площадь адгезионного контакта клеевого состава с основанием должна составлять не менее 40% поверхности). По периметру оконных и дверных проемов, а также по углам здания устанавливаются дополнительные связи, с шагом 200х150(h)мм. Крепление утеплителя производить в один слой. Каждую плиту крепить вплотную к предыдущей, ширина зазора между плитами не более 2мм.
5. Применять сертифицированную систему штукатурных фасадов с наружным штукатурным слоем, отвечающую требованиям СП 293.1325800.2017 "Системы фасадные теплоизоляционные композитные с наружными штукатурными слоями"; ГОСТ Р 56707-2015 "Системы фасадные теплоизоляционные композитные с наружными штукатурными слоями. ГОСТ Р 58937-2020 "Слой финишный декоративно-защитный из штучных материалов для фасадных теплоизоляционных композиционных систем с наружными штукатурными слоями".
6. Штукатурный отделочный слой – фасадная декоративная штукатурка (камешковая) типа "Ceresit" или аналоги. Армированный защитный штукатурный слой выполняется согласно выбранной фасадной теплоизоляционной системе. Усиленный армированный защитный штукатурный слой выполняется с устройством двух слоев стеклосетки и дополнительным креплением фасадными дюбелями, см. "Ceresit WM" СТО 58239148-001-2006. Цвета и толщину зерна согласовать по результатам натурных выкрасов с авторским надзором и службой заказчика.
7. Отделочный слой – клинкерная плитка на клею. Монтаж выполняется специализированной организацией, согласно тех. регламентам завода-изготовителя. Выбор материала и образцы согласовать со службой заказчика и авторским надзором.
8. Система навесного фасада с облицовкой кассетами из алюминиевого композита, цвет см. фасады на л. 15–18 (тип и образцы согласовать с авторским надзором). Работу вести согласно общим рекомендациям и техническим решениям завода-изготовителя. Монтировать на метал. подсистему навесного вентилируемого фасада типа "Hilti", "Союз" или аналоги, согласно проекту производителя подсистемы. Проект разрабатывается специализированной организацией. Выбор материала и образцы согласовать со службой заказчика и авторским надзором.
9. Выполнить зашивку торцевой и нижней части плиты перекрытия кассетами из металла с полимерным покрытием, цвет см. фасады на л. 15–18 по системе навесного вентилируемого фасада. Проект разрабатывается специализированной организацией. Выбор материала и образцы согласовать со службой заказчика и авторским надзором.
10. Наружную часть откосов оконных блоков (верхний и боковые), примыкающие к декоративному защитному слою из клинкерной плитки выполнить по системе СФТК с декоративно-защитным слоем из декоративной штукатурки, фактура – камешковая (фракция 0,5мм); окрашивать в цвет – серый графит. Образцы согласовать с проектным центром.

Изм.	Кол. уч.	Лист	№ док.	Подп.	Дата	PSF-PD-22-AP
Разработал		Белова				Многоквартирные многоэтажные дома с объектами обслуживания жилой застройки во встроенных помещениях, подземными автостоянками по ул. Рябиновой в Октябрьском районе г. Новосибирска. I, II, III, IV этапы строительства.
Проверил		Тутушкина				Многоквартирный многоэтажный дом № 1 (блок-секция 1 и 2) с объектами обслуживания жилой застройки во встроенных помещениях. I этап строительства — Стадия: Р; Лист: 46; Листов:
Н.контр.		Потеряев				Узлы 9–14 — ООО "Партнёр"

Формат А1

Согласовано

Взам. инв. №

Подп. и дата

Инв. № подл.

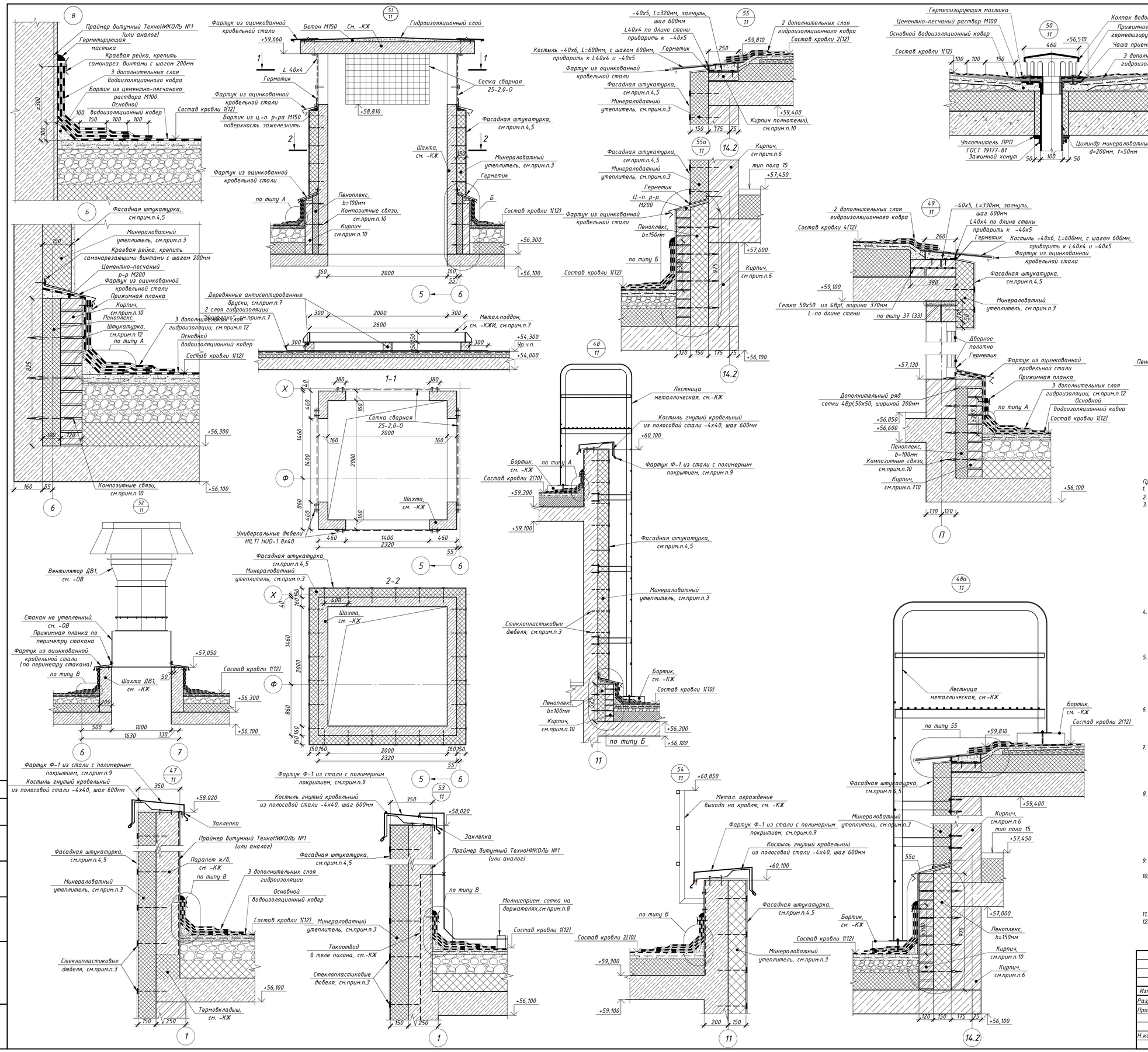

Примечания

1. Относительная отметка 0,000 соответствует абсолютной отметке, равной 166,60.
2. Смотреть совместно с л. 11, 12-14 и 1 (общие данные).
3. Наружный теплоизоляционный слой - гидрофобизированные жесткие минераловатные плиты для фасадных систем с тонкослойной штукатуркой (λ≤0,042Вт/м°С). Прочность при растяжении перпендикулярно лицевым поверхностям не менее 15кПа, прочность на сжатие при 10% деформации не менее 30кПа, согласно СП 293.1325800.2017 "Системы фасадные теплоизоляционные композитные с наружными штукатурными слоями" и ГОСТ Р 56707-2015 "Системы фасадные теплоизоляционные композиционные с наружными штукатурными слоями". Утеплитель крепить стеклопластиковыми дюбелями ДС-2 («Киевский завод стеклопластиков» (длину и количество дюбелей принять согласно технической документации завода-производителя) с шагом 400х300(h)мм. Краевое расстояние для ж/б конструкций и кирпича должно быть не менее 50мм. Дополнительно утеплитель крепить на клей (площадь адгезионного контакта клеевого состава с основанием должна составлять не менее 40% поверхности). По периметру оконных и дверных проемов, а также по углам здания устанавливаются дополнительные связи, с шагом 200х150(h)мм. Крепление утеплителя производить в один слой. Каждую плиту крепить вплотную к предыдущей, ширина зазора между плитами не более 2мм.
4. Применять сертифицированную систему штукатурных фасадов с наружным штукатурным слоем, отвечающую требованиям СП 293.1325800.2017 "Системы фасадные теплоизоляционные композитные с наружными штукатурными слоями"; ГОСТ Р 56707-2015 "Системы фасадные теплоизоляционные композитные с наружными штукатурными слоями. ГОСТ Р 58937-2020 "Слой финишный декоративно-защитный из штучных материалов для фасадных теплоизоляционных композиционных систем с наружными штукатурными слоями".
5. Штукатурный отделочный слой - фасадная декоративная штукатурка (камешковая) типа "Ceresit" или аналоги, цвет см. листы 15-18. Армированный защитный штукатурный слой выполняется согласно выбранной фасадной теплоизоляционной системе. Усиленный армированный защитный штукатурный слой выполняется с устройством двух слоев стеклосетки и дополнительным креплением фасадными дюбелями, см. "Ceresit WM" СТО 58239148-001-2006. Систему штукатурных фасадов и выбор материала согласовать со службой заказчика и авторским надзором.
6. Заполнение стен между несущим каркасом (внутренний слой наружной стены) выполнять из кирпича марки не менее Кр-р-по 250х120х65/1НФ/100/2,/25/ГОСТ530-2012 на растворе М100, армированного кладочной сеткой из ФАВр-I, ячейкой 50х50, через 5 рядов кладки. На прямолинейных участках сетки армирования укладывать внахлест, с величиной перехлеста не менее 250мм. Внутренний слой стены раскреплять к несущему каркасу по узлам на л.33.
7. Металлический поддон (см. -КЖ) установить непосредственно под вытяжной шахтой с запасом по 300мм в каждую сторону от внутренней поверхности стенки шахты. Перед установкой поддона по полу приклеить 2 слоя гидроизоляции "Унифлекс" (с запасом по 300мм в каждую сторону от поддона) и смонтировать лаги из деревянных антисептированных брусков 150х150мм, по периметру и по центральным осям поддона; Все металлические элементы покрыть грунтом ГФ-021, ГОСТ25129-82, за 2 раза, далее окрасить эмалью ПФ-115, ГОСТ 6465-76.
8. Устройство молниезащиты - см. раздел ЭОМ (заложить молниеприемник-сетку Ф8мм). Сетку устанавливать на держателях, исключить контакт с горючими материалами. Молниезащиту выполнять в соответствии с требованиями СО 153-3.21.122-2003г "Инструкция по устройству молниезащиты зданий, сооружений и промышленных коммуникаций" и РД 34.21.122-87 «Инструкции по устройству молниезащиты зданий и сооружений». Все металлические конструкции и оборудование, выступающие над кровлей, соединить круглой сталью Ф8мм с молниеприемной сеткой. Проволоку устанавливать на держателях, исключить контакт с горючими материалами. Ограждение присоединять к молниеприемной сетке в местах примыкания молниеприемной сетки к парапету.
9. Монтаж фартука выполнять с нахлестом стыков не менее 150мм и герметизацией стыков и креплений. Фартук оцинкованный с полимерным заводским покрытием (цвет по RAL 7015).
10. Кирпич полнотелый марки не менее Кр-р-по 250х120х65/1НФ/125/2,0/125/ГОСТ530-2012 на растворе М100, армированный сеткой из проволоки 4-В500, ячейкой 50х50мм через 3 ряда. Кладку к монолитному железобетону крепить с помощью композитных связей (с анкерными участками с одной стороны и анкерной гильзой с другой) ГОСТ Р 54923-2012, связи устанавливать от грани элемента на расстоянии не менее 50мм.
11. Все несущие стальные элементы подлежат конструктивной огнезащите, см. -КЖ.
12. Гидроизоляцию на кирпичную стену заводить на поверхность, оштукатуренную цементно-песчаным раствором М100, толщиной 20мм. Далее штукатурный слой внутренней поверхности парапета покрыть водоотталкивающей пропиткой.

						PSF-PD-22-AP
						Многоквартирные многоэтажные дома с объектами обслуживания жилой застройки во встроенных помещениях, подземными автостоянками по ул. Рябиновой в Октябрьском районе г. Новосибирска I, II, III, IV этапы строительства.
Изм.	Кол. уч.	Лист	№ док.	Подп.	Дата	
Разработ.		Белова А.				Многоквартирный многоэтажный дом № 1 (блок-секция 1 и 2) с объектами обслуживания жилой застройки во встроенных помещениях. I этап строительства — Стадия: Р; Лист: 48; Листов:
Проверил		Гутушкина				
Н.контр.		Потеряев А.				Узлы 47-56 — ООО "Партнер"

Согласовано

Взам. инв. №

Подп. и дата

Инв. № подл.

Формат А1

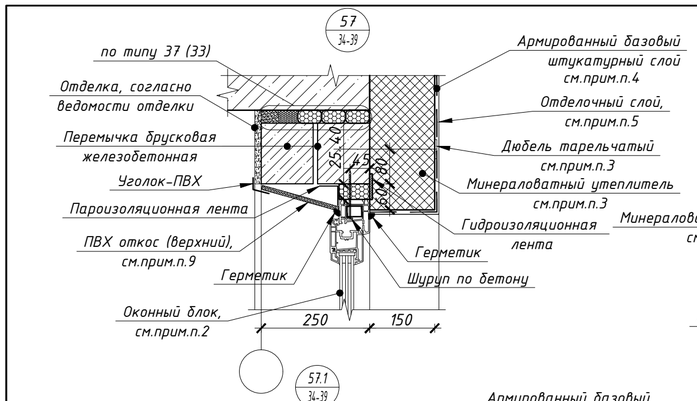

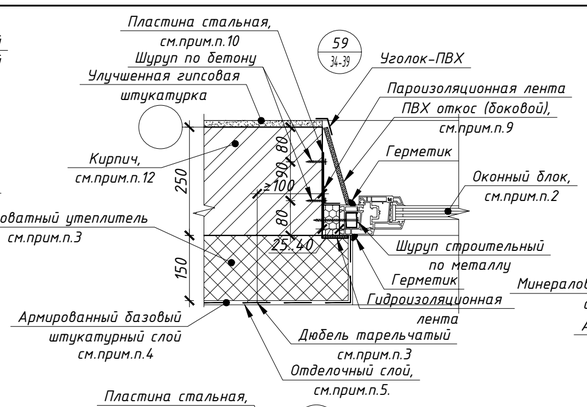

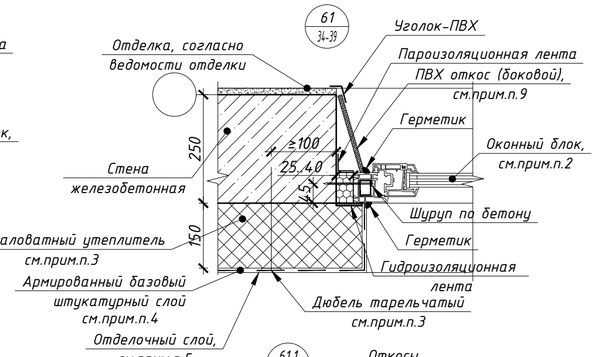

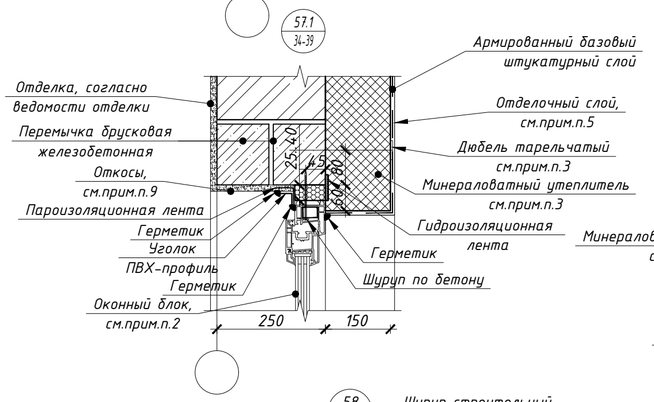

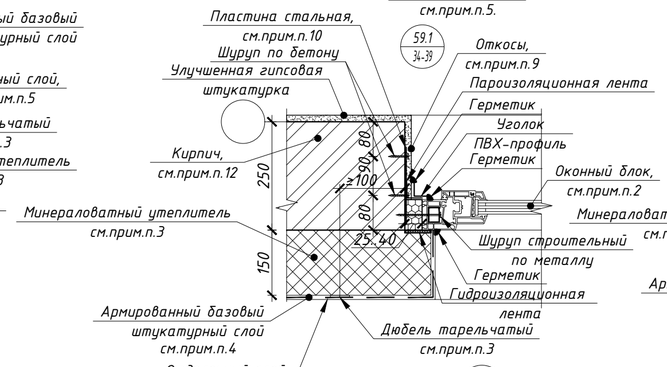

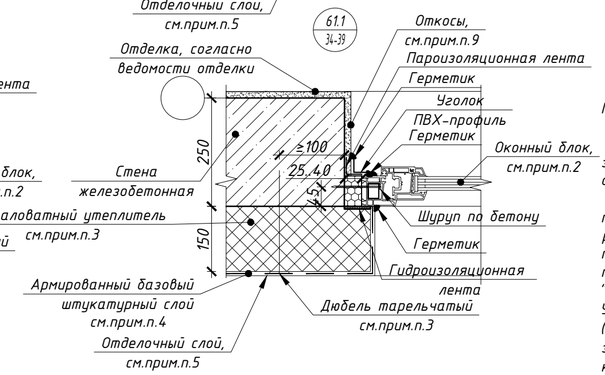

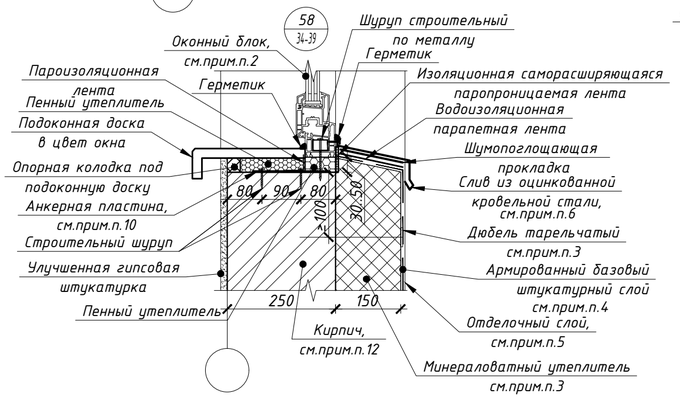

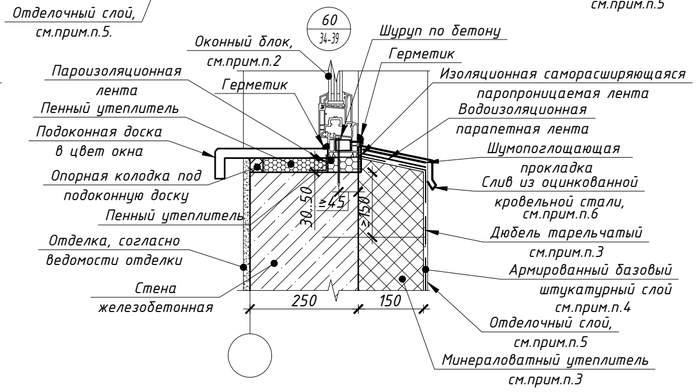

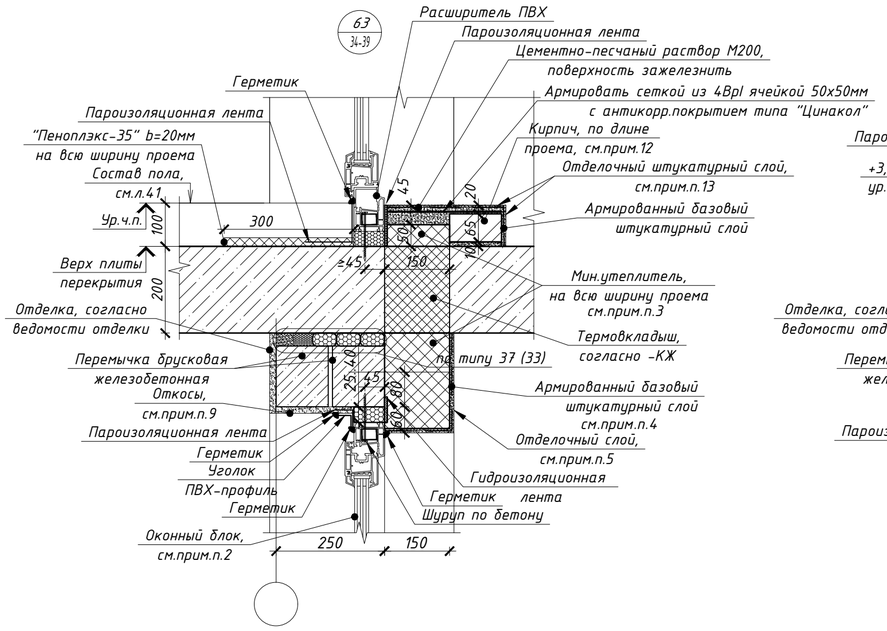

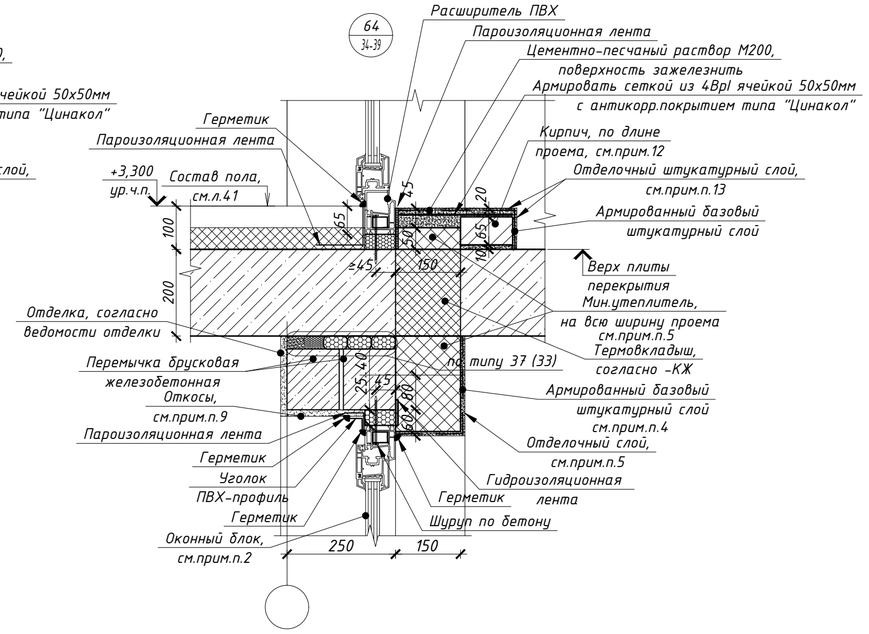

Примечания

1. Узлы смотреть совместно с листами 15-18; 34-39.
2. Перед изготовлением оконных блоков произвести обмеры оконных проемов в возведенном здании и уточнить размеры. Оконные блоки изготавливаются специализированными организациями, спецификацию элементов заполнения оконных проемов, см. л. 42.
3. Наружный теплоизоляционный слой - гидрофобизированные жесткие минераловатные плиты для фасадных систем с тонкослойной штукатуркой (λ≤0,042Вт/м°С). Прочность при растяжении перпендикулярно лицевым поверхностям не менее 15кПа, прочность на сжатие при 10% деформации не менее 30кПа, согласно СП 293.1325800.2017 "Системы фасадные теплоизоляционные композитные с наружными штукатурными слоями" и ГОСТ Р 56707-2015 "Системы фасадные теплоизоляционные композиционные с наружными штукатурными слоями". Утеплитель крепить стеклопластиковыми дюбелями ДС-2 («Бийский завод стеклопластиков» (длину и количество дюбелей принять согласно технической документации завода-производителя) с шагом 400х300(h)мм. Краевое расстояние для ж/б конструкций и кирпича должно быть не менее 50мм. Дополнительно утеплитель крепить на клей (площадь адгезионного контакта клеевого состава с основанием должна составлять не менее 40% поверхности). По периметру оконных и дверных проемов, а также по углам здания устанавливаются дополнительные связи, с шагом 200х150(h)мм. Крепление утеплителя производить в один слой. Каждую плиту крепить вплотную к предыдущей, ширина зазора между плитами не более 2мм.
4. Применять сертифицированную систему штукатурных фасадов с наружным штукатурным слоем, отвечающую требованиям СП 293.1325800.2017 "Системы фасадные теплоизоляционные композитные с наружными штукатурными слоями" и ГОСТ Р 56707-2015 "Системы фасадные теплоизоляционные композитные с наружными штукатурными слоями. Общие технические условия" типа "Ceresit WM" СТО 58239148-001-2006.
5. Отделочный слой - согласно фасадам на л. 15-18 (фасадная декоративная штукатурка (камешковая) типа "Ceresit" или аналоги; клинкерная плитка на клею. Монтаж выполняется специализированной организацией, согласно тех. регламентам завода-изготовителя).
6. Отливы и фартуки выполнять из оцинкованной стали (толщина не менее 0,7мм) с полимерным покрытием, цвет сланцево-серый (RAL 7015). Монтаж отлива выполнять с нахлестом стыков не менее 150 мм и герметизацией стывков и креплений;
7. Деревянные бруски, используемые в конструкции наружных стен, обработать антисептиками и антипиренами. Влажность брусков должны быть не более 12-15%.
8. С внутренней части квартиры на ширину оконных блоков, выходящие на холодные лоджии предусмотреть утепление пола "Пеноплекс-35" (толщиной 20мм, шириной 300мм).
9. Внутренние откосы оконных проемов в помещениях обслуживания жилой застройки и помещений МОП 1эт. - штукатурные (см. совместно с ведомостью отделки на л.40). Внутренние боковые и верхние откосы в квартирах, лифтовых холлах 2-20эт, лестничной клетке - ПВХ.
10. Стальную пластину применять с антикоррозионным покрытием цинконаполненной композицией типа "Цинол" до толщины покрытия не менее 120мкм.
11. Кирпич Кр-р-по 250х120х65/1НФ/125/2,0/75,/ГОСТ 530-2012 по длине проема.
12. Заполнение стен между несущим каркасом (внутренний слой наружной стены) выполнять из кирпича марки не менее Кр-р-по 250х120х65/1НФ/100/2,/25/ГОСТ530-2012 на растворе М100, армированного кладочной сеткой из Ф4Вр-I, ячейкой 50х50, через 5 рядов кладки. На прямолинейных участках сетки армирования укладывать внахлест, с величиной перехлеста не менее 250мм. Внутренний слой стены раскреплять к несущему каркасу по узлам на л.33.
13. Отделочный слой на лоджиях - фасадная декоративная штукатурка (камешковая) типа "Ceresit" или аналоги (цвет белый), площадь отделки см. ведомость отделки фасадов на л.15. Армированный защитный штукатурный слой выполняется согласно выбранной фасадной теплоизоляционной системе. Усиленный армированный защитный штукатурный слой выполняется с устройством двух слоев стеклосетки и дополнительным креплением фасадными дюбелями, см. "Ceresit WM" СТО 58239148-001-2006. Систему штукатурных фасадов, выбор материала и выкрасы согласовать со службой заказчика и авторским надзором.
14. При монтаже оконных блоков необходимо соблюдать краевые расстояния в железобетонные и кирпичные конструкции заданные на узлах.

7	-	Зам.	541-24		12.24	PSF-PD-22-AP
5	-	Зам.	496-24		11.24	Многоквартирные многоэтажные дома с объектами обслуживания жилой застройки во встроенных помещениях, подземными автостоянками по ул. Рябиновой в Октябрьском районе г. Новосибирска. I, II, III, IV этапы строительства.
Изм.	Кол. уч.	Лист	№ док.	Подп.	Дата	
Разраб.		Белова				Многоквартирный многоэтажный дом № 1 (блок-секция 1 и 2) с объектами обслуживания жилой застройки во встроенных помещениях. I этап строительства
Проверил		Король				Стадия: Р; Лист: 50; Листов:
Н.контроль		Потеряев А.				Узлы 57-64
						ООО "Партнёр"

Согласовано: ГК Дергилев; ГИП Потеряев

Взам. инв. № | Подп. и дата | Инв. № подл.

Формат А2

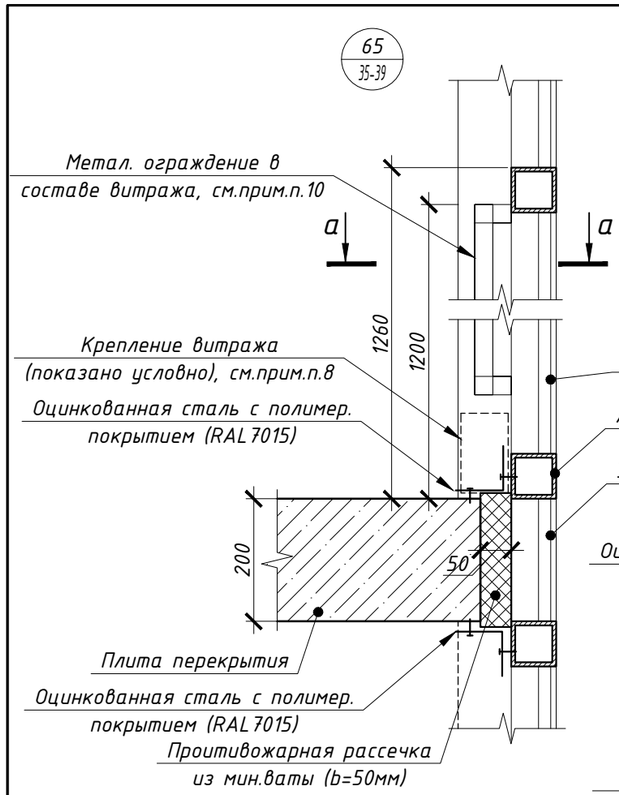

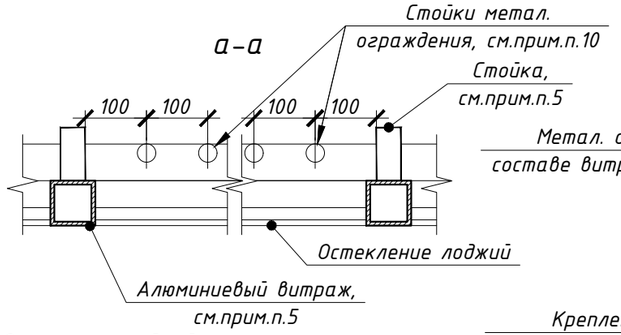

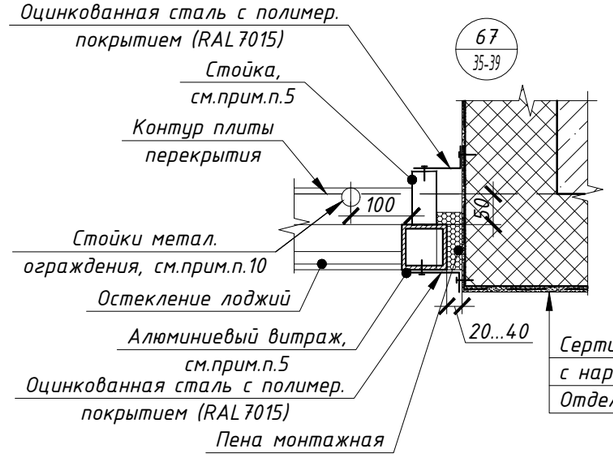

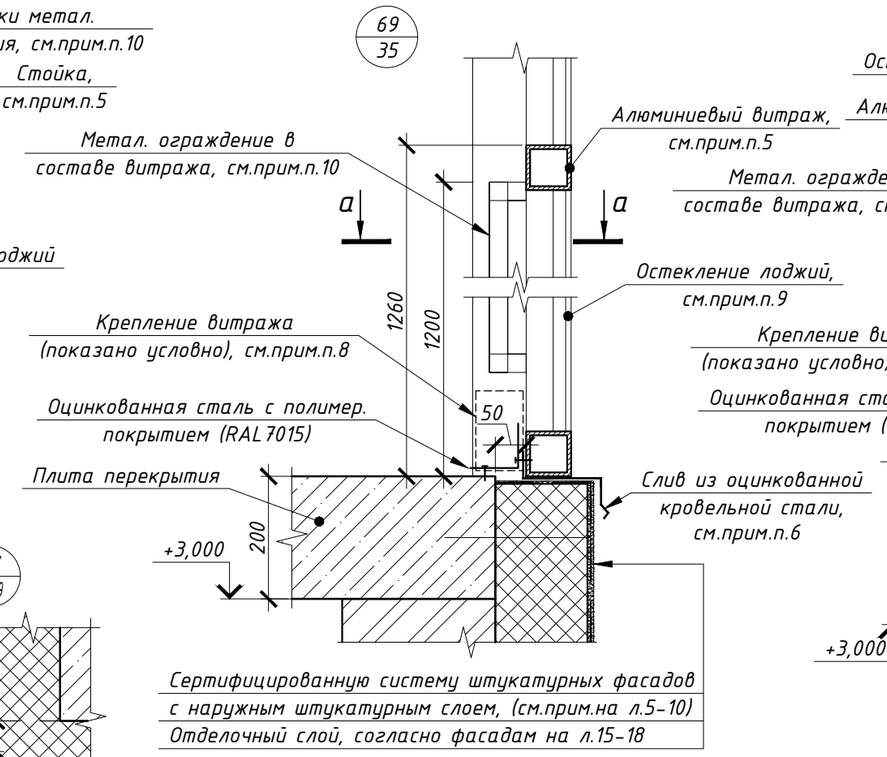

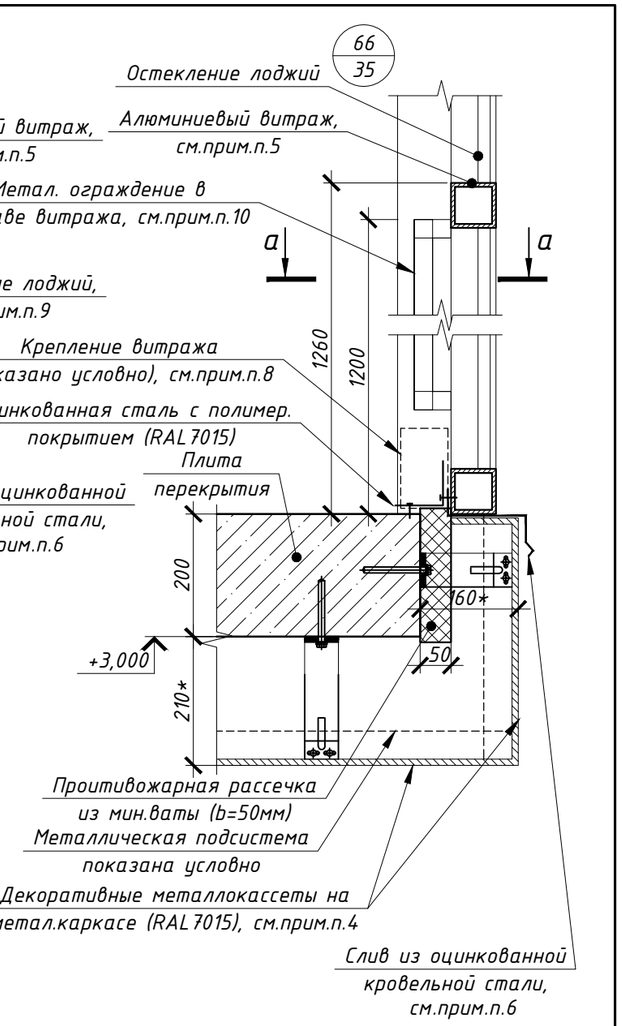

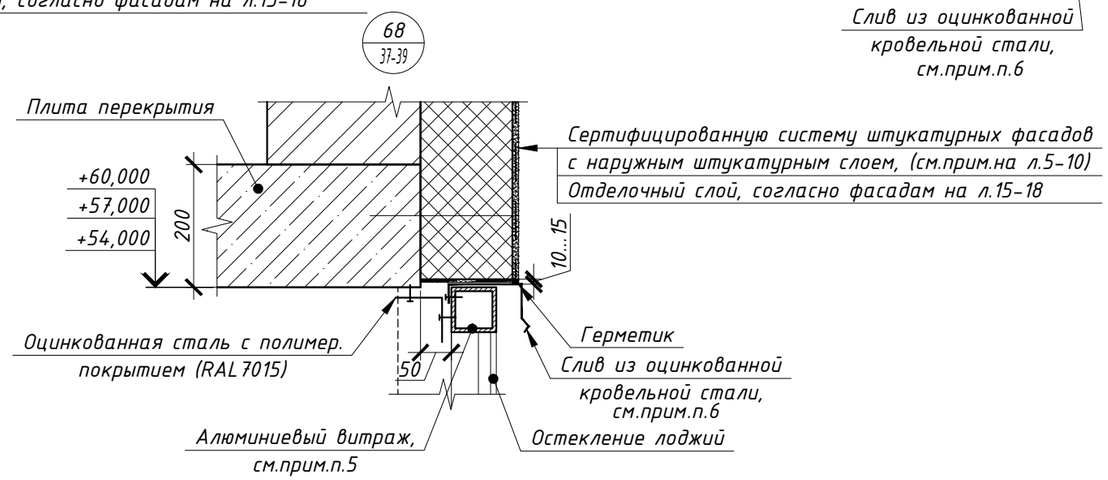

Примечание

1. Данный лист см. совместно с л. 35–39; 15–18.
2. Перед изготовлением витражей размеры уточнить по месту по выполненным проемам. Проектные размеры монтажных зазоров уточнить на основании тех.регламентов и рекомендаций предприятия-изготовителя профильной системы.
3. Часть витражного остекления, закрывающую торец перекрытия, выполнить из закаленного стекла с обратным окрашиванием (цвет по RAL 7015). Образец согласовать Заказчиком и проектным центром.
4. Выполнить зашивку торцевой и нижней части плиты перекрытия декоративными металлокассетами на метал. каркасе по системе навесного вентилируемого фасада (см. сечение 9 на л. 46). Размеры уточнить по месту, после выполнения финишного отделочного слоя наружных стен.
5. Витражи остекления лоджий выполнять из холодного алюминиевого профиля с полимерным покрытием в заводских условиях (цвет сланцево-серый RAL 7015). Монтаж витражей осуществлять после устройства системы штукатурных фасадов.
6. Отливы и фартуки выполнять из оцинкованной стали (толщина не менее 0,7мм) с полимерным покрытием, цвет сланцево-серый (RAL 7015). Монтаж отлива выполнять с нахлестом стыков не менее 150 мм и герметизацией стывков и креплений.
7. Импосты и переплеты, размеры между импостами витражей показаны условно. Точные размеры определить изготовителем витражей, по результатам обмеров. Местоположение и направление открывания створок, а также количество ячеек в витражах – не менять.
8. Рабочие чертежи разрабатываются и выполняются предприятием-изготовителем, имеющей лицензию и сертификаты на их изготовление при условии соблюдения требований, предъявляемых к этим изделиям.
9. Нижнюю часть витражного остекления выполнить из закаленного стекла с тонировкой цвет сланцево-серый (RAL 7015), процент тонировки 40%. Тонировку согласовать с заказчиком и проектным центром. Также в нижнюю часть остекления установить вентиляционную решетку с полимерным покрытием в заводских условиях, согласно схемам. Цвет сланцево-серый (RAL 7015).
10. Для обеспечения безопасности на 2-20эт в конструкции витражного остекления предусмотреть металлическое ограждение (с полимерным покрытием в заводских условиях (цвет по RAL 7015)), встроенное в конструкцию алюминиевого профиля. Ограждения разрабатываются специализированной организацией, рассчитываются на нагрузку не менее 0,5 кН/м. Рисунок и шаг вертикального заполнения – в соответствии с требованиями ГОСТ 225772-2021 "Ограждения металлические лестниц, балконов, крыш, лестничных маршей и площадок".
11. При изготовлении и монтаже витражного остекления лоджий необходимо учесть, что открывание створок должны быть выше импоста металлического ограждения лоджий.

Согласовано

Взам. инв. №

Подп. и дата

Инв. № подл.

Изм.	Кол. уч.	Лист	№ док.	Подп.	Дата
Разраб.		Белова			
Проверил		Тутушкина			
Н.контроль		Потеряев А.			

PSF-PD-22-АР

Многоквартирные многоэтажные дома с объектами обслуживания жилой застройки во встроенных помещениях, подземными автостоянками по ул. Рябиновой в Октябрьском районе г. Новосибирска. I, II, III, IV этапы строительства.

Многоквартирный многоэтажный дом № 1 (блок-секция 1 и 2) с объектами обслуживания жилой застройки во встроенных помещениях. I этап строительства

Стадия	Лист	Листов
Р	51	

Узлы 65–69

ООО "Партнёр"

Формат А3

Крыльцо 2 (план на отм. -1,200)

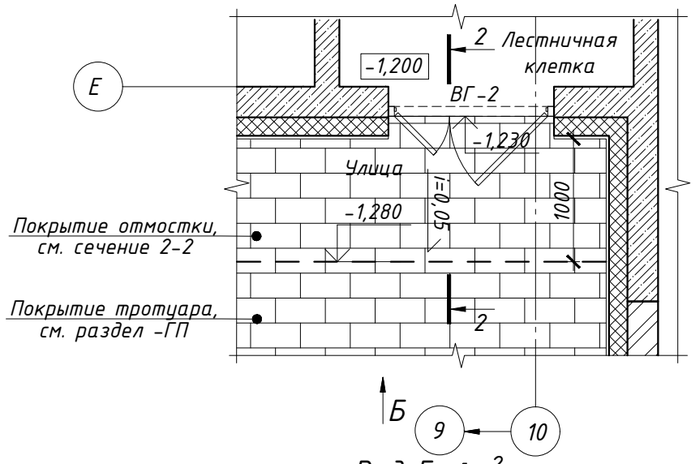

Крыльцо 1 (план на отм. -1,520)

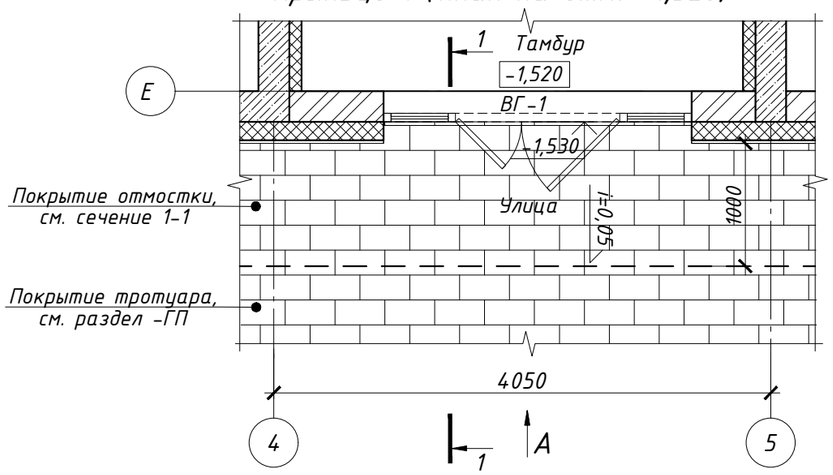

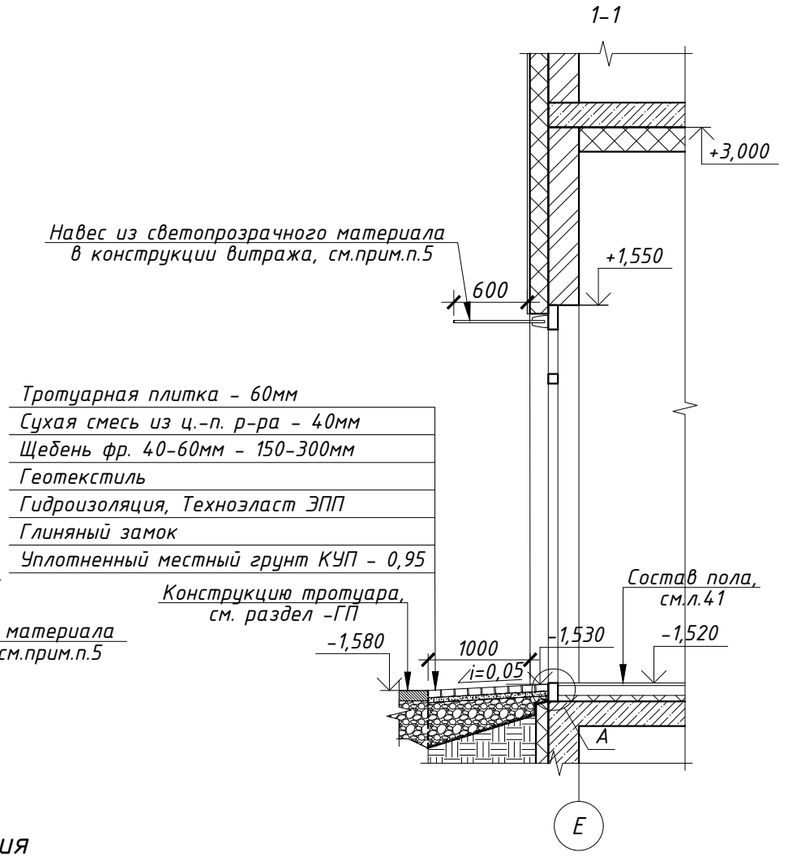

Вид Б

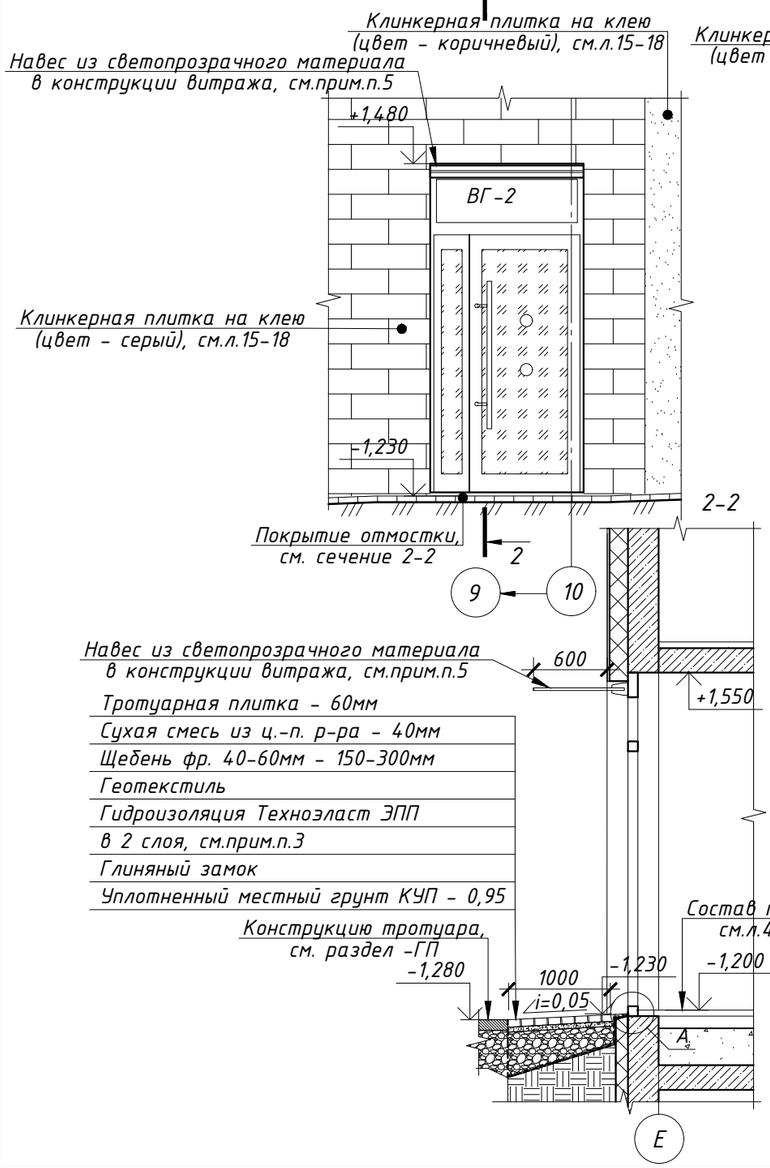

Вид А

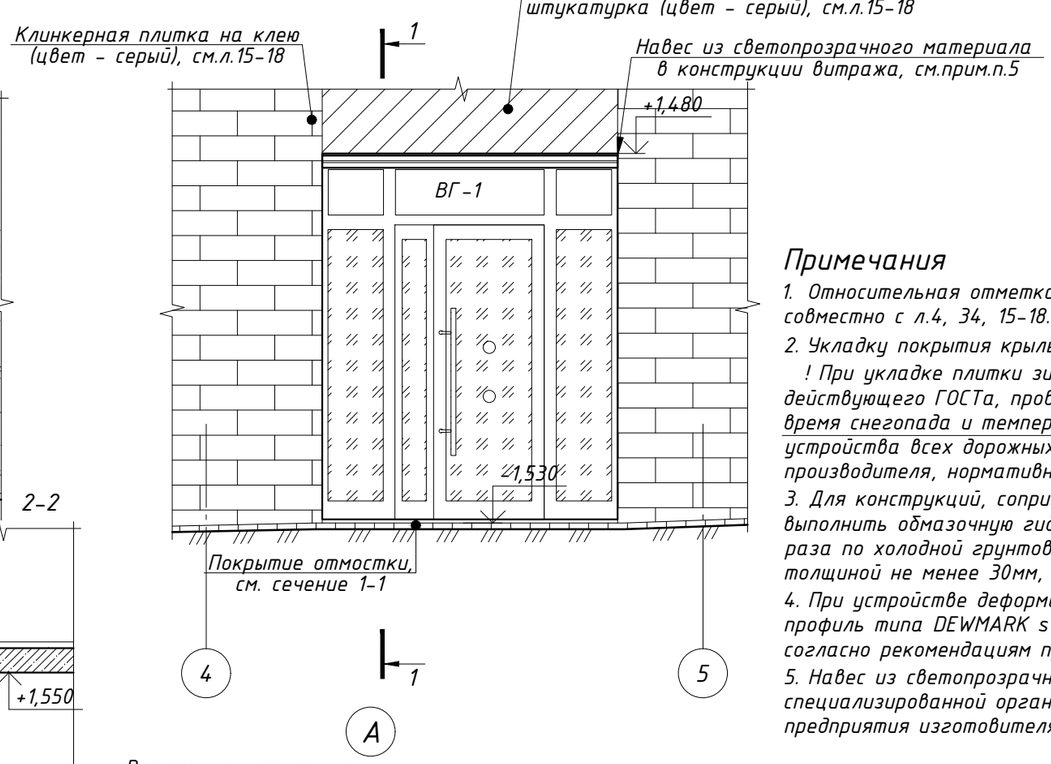

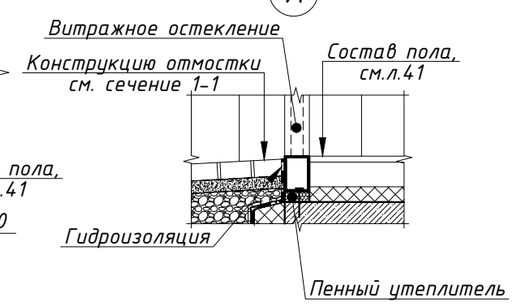

Примечания

1. Относительная отметка 0,000 равно абсолютной отметке 166,60. Данный лист см. совместно с л.4, 34, 15-18.
2. Укладку покрытия крыльца из брусчатки продолжать от покрытия тротуара (отмостки).
   ! При укладке плитки зимой важно организовать подогрев основания. Согласно нормам действующего ГОСТа, проведение работ по укладке тротуарной плитки недопустимо во время снегопада и температуре ниже -15 °С. Работы по укладке тротуарной плитки и устройства всех дорожных конструкций выполнять согласно техническим рекомендациям производителя, нормативным документациям.
3. Для конструкций, соприкасающихся с грунтом, и незакрытых оклеечной гидроизоляцией, выполнить обмазочную гидроизоляцию: вертикальная - горячая битумная мастика за 2 раза по холодной грунтовке, горизонтальная - цементно-песчаный раствор М150, толщиной не менее 30мм, состава 1:2 с гидрофобизирующими добавками.
4. При устройстве деформационного шва в тротуарной плитке применять деформационный профиль типа DEWMARK standart SV-21/65, либо аналоги. Монтаж профиля производить согласно рекомендациям предприятия-изготовителя.
5. Навес из светопрозрачного метериала изготавливается и монтируется специализированной организацией. Монтаж производится согласно тех. регламантам предприятия изготовителя. Образцы согласовать в проектным центром.

Согласовано

Взам. инв. №

Подп. и дата

Инв. № подл.

Изм.	Кол. уч.	Лист	№ док.	Подп.	Дата	PSF-PD-22-АР
						Многоквартирные многоэтажные дома с объектами обслуживания жилой застройки во встроенных помещениях, подземными автостоянками по ул. Рябиновой в Октябрьском районе г.Новосибирска I, II, III, IV этапы строительства.
Разраб.		Волкова				Многоквартирный многоэтажный дом №1 (блок-секция I и II) с объектами обслуживания жилой застройки во встроенных помещениях. I этап строительства.
Проверил		Белова				Стадия: Р; Лист: 52; Листов:
Н.контроль		Шаталова				Крыльцо 1. Крыльцо 2.
						ООО "Партнёр"

Формат А3

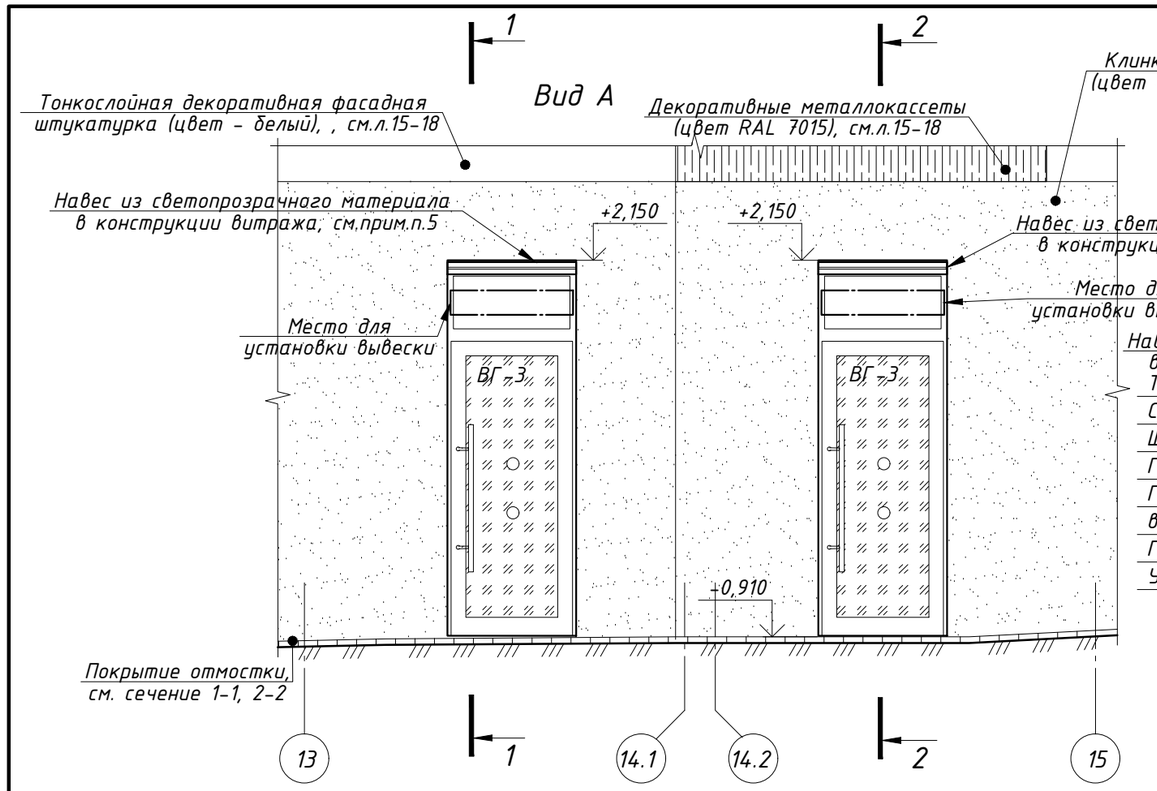

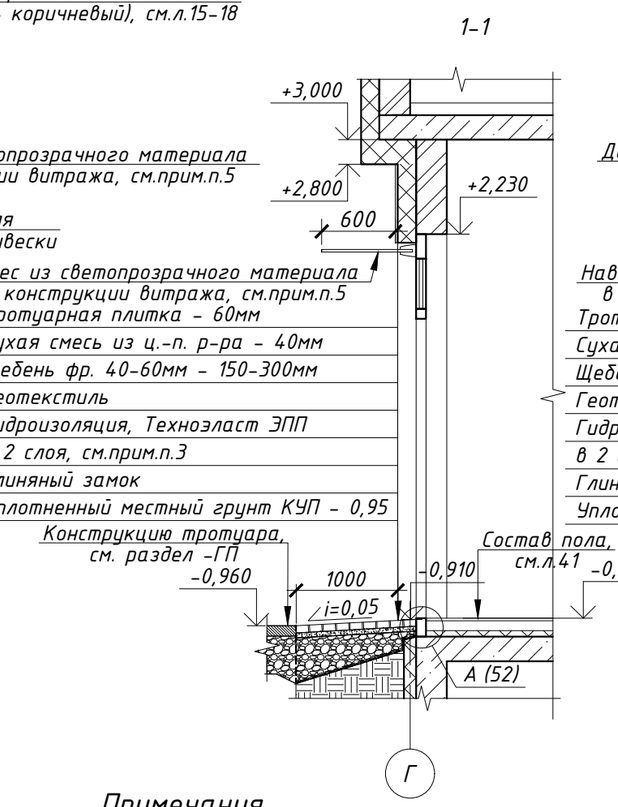

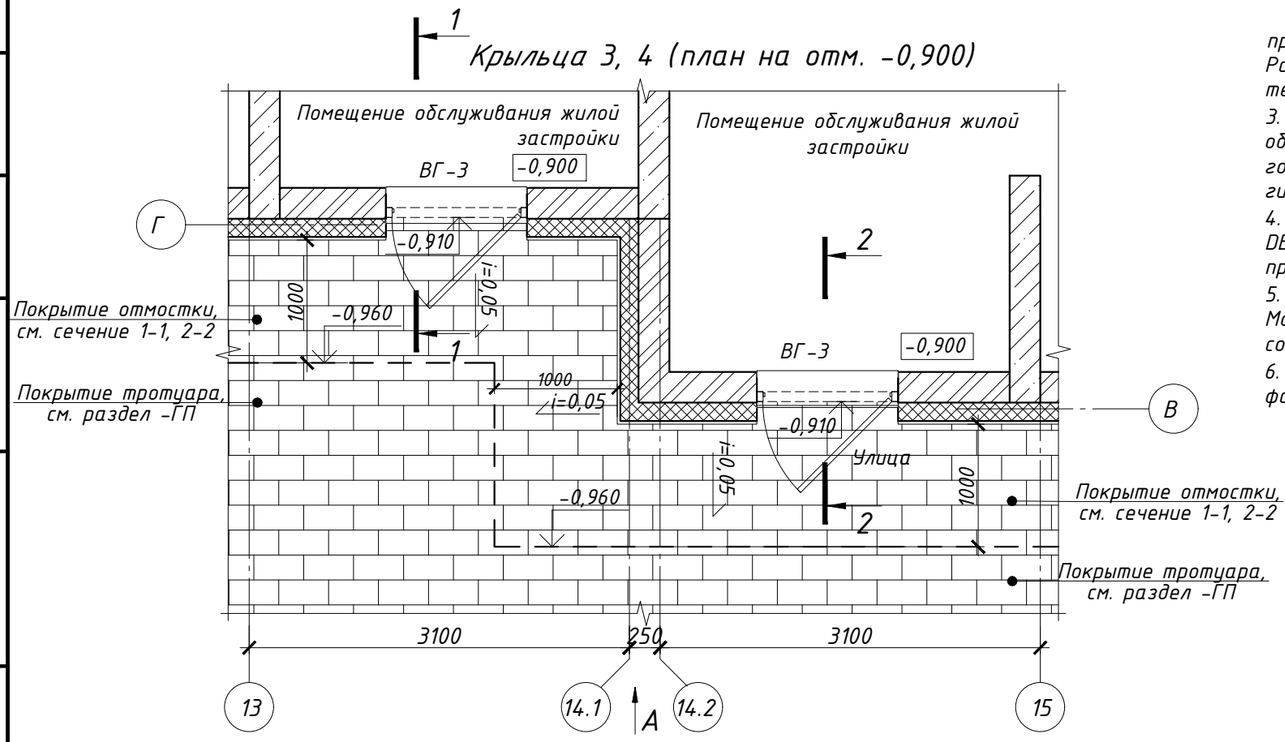

Примечания

1. Относительная отметка 0,000 равно абсолютной отметке 166,600. Данный лист см. совместно с л.4, 34,15-18.
2. Укладку покрытия крыльца из брусчатки продолжать от покрытия тротуара (отмостки).

! При укладке плитки зимой важно организовать подогрев основания. Согласно нормам действующего ГОСТа, проведение работ по укладке тротуарной плитки недопустимо во время снегопада и температуре ниже -15 °С. Работы по укладке тротуарной плитки и устройства всех дорожных конструкций выполнять согласно техническим рекомендациям производителя, нормативным документациям.

3. Для конструкций, соприкасающихся с грунтом, и незакрытых оклеечной гидроизоляцией, выполнить обмазочную гидроизоляцию: вертикальная - горячая битумная мастика за 2 раза по холодной грунтовке, горизонтальная - цементно-песчаный раствор М150, толщиной не менее 30мм, состава 1:2 с гидрофобизирующими добавками.
4. При устройстве деформационного шва в тротуарной плитке применять деформационный профиль типа DEWMARK standart SV-21/65, либо аналоги. Монтаж профиля производить согласно рекомендациям предприятия-изготовителя.
5. Навес из светопрозрачного метериала изготавливается и монтируется специализированной организацией. Монтаж производится согласно тех. регламантам предприятия изготовителя. Образцы и рабочую документацию согласовать в проектным центром. Краевые расстояния для крепления навеса: для железобетона - 100мм.
6. Вывески для помещений обслуживания жилой застройки устанавливаются инвесторам, согласно паспорту фасада.

Согласовано

Взам. инв. №

Подп. и дата

Инв. № подл.

Изм.	Кол. уч.	Лист	№ док.	Подп.	Дата
Разраб.		Волкова			
Проверил		Белова			
Н.контроль		Шаталова			

PSF-PD-22-АР

Многоквартирные многоэтажные дома с объектами обслуживания жилой застройки во встроенных помещениях, подземными автостоянками по ул. Рябиновой в Октябрьском районе г.Новосибирска I, II, III, IV этапы строительства.

Многоквартирный многоэтажный дом №1 (блок-секция I и II) с объектами обслуживания жилой застройки во встроенных помещениях. I этап строительства.

Стадия	Лист	Листов
Р	53	

Крыльцо 3. Крыльцо 4.

ООО "Партнёр"

Формат А3

Крыльцо 5 (план на отм. 0,000)

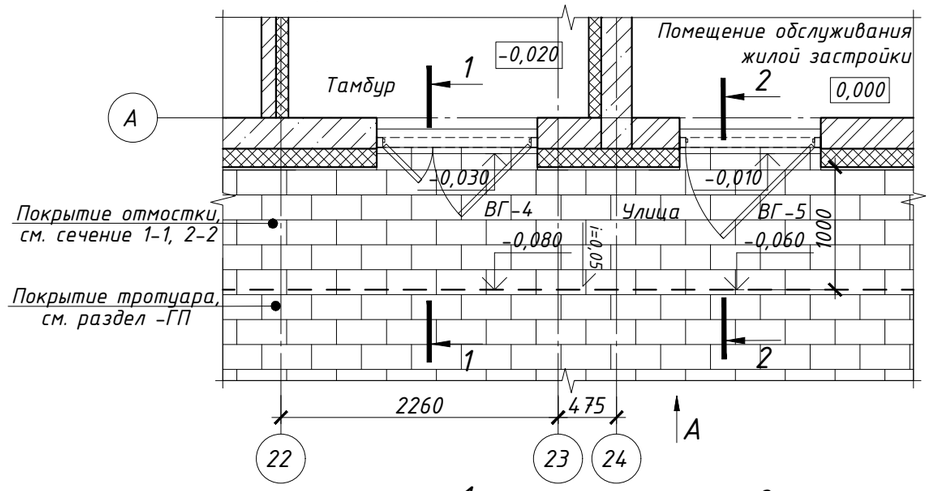

Крыльцо 6 (план на отм. 0,000)

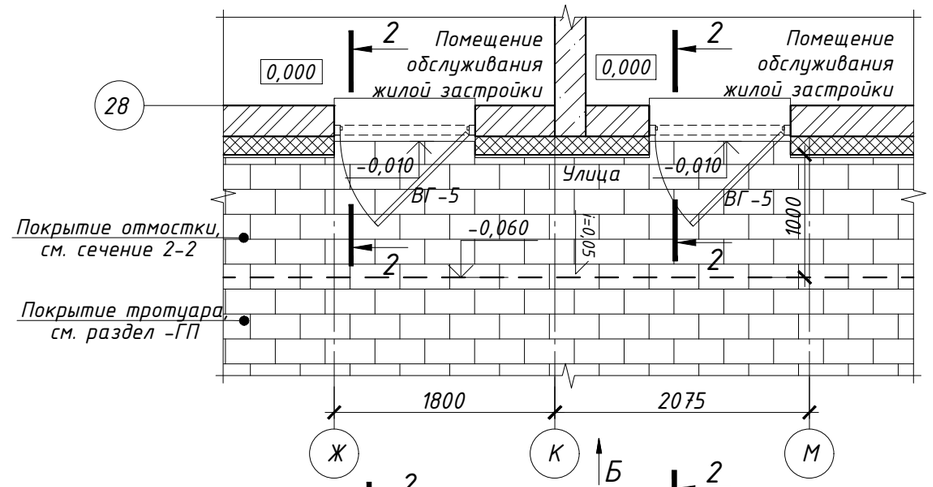

Вид А

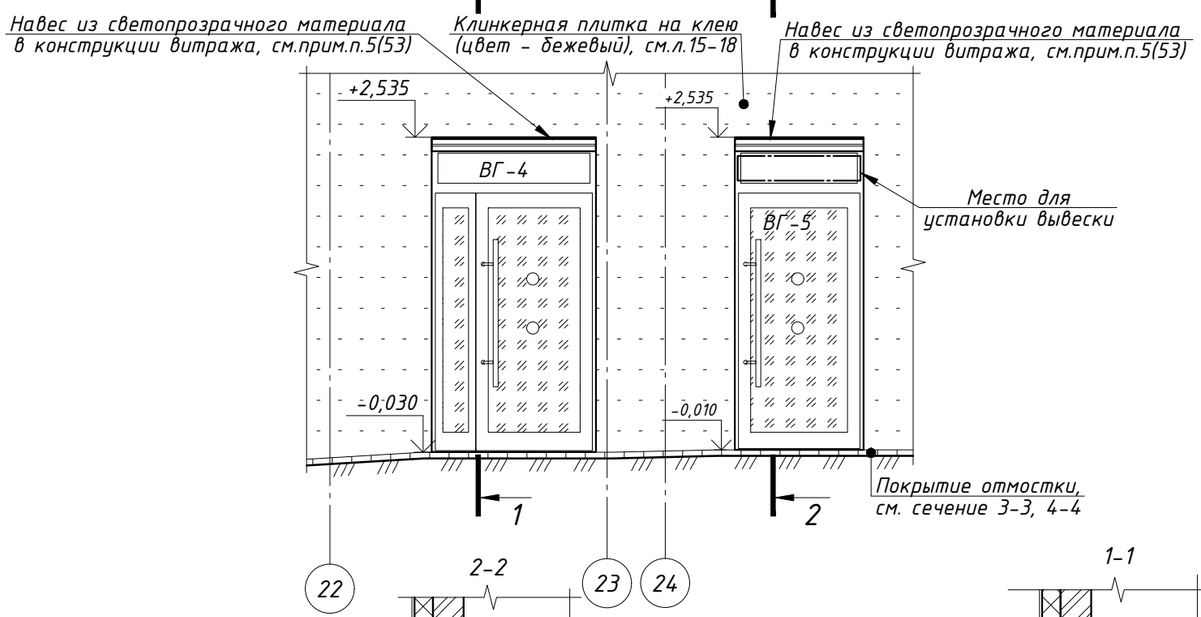

Вид Б

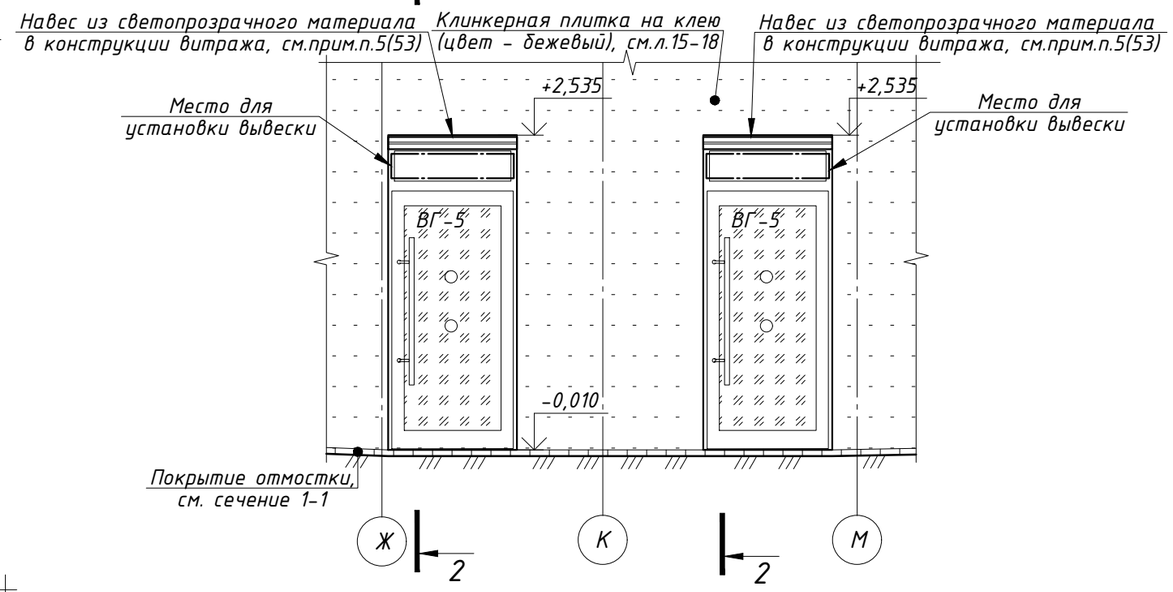

2-2

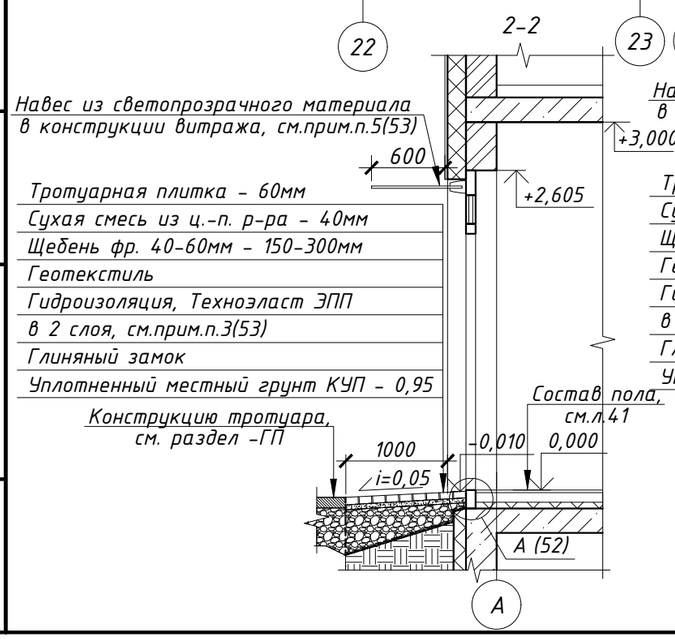

1-1

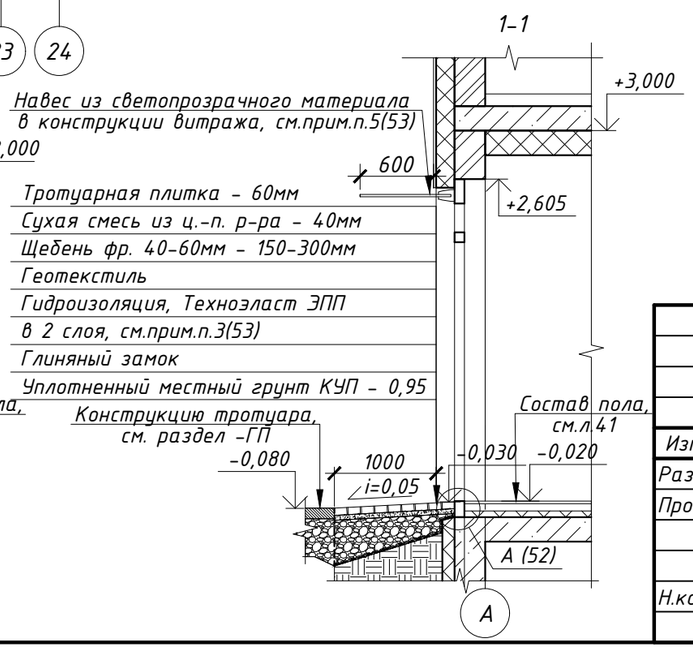

Примечания см.л.53

Изм.	Кол. уч.	Лист	№ док.	Подп.	Дата
Разраб.		Волкова			
Проверил		Белова			
Н.контроль		Шаталова			

PSF-PD-22-АР

Многоквартирные многоэтажные дома с объектами обслуживания жилой застройки во встроенных помещениях, подземными автостоянками по ул. Рябиновой в Октябрьском районе г.Новосибирска I, II, III, IV этапы строительства.

Многоквартирный многоэтажный дом №1 (блок-секция I и II) с объектами обслуживания жилой застройки во встроенных помещениях. I этап строительства.

Стадия	Лист	Листов
Р	54	

Крыльцо 5. Крыльцо 6.

ООО "Партнёр"

Согласовано

Взам. инв. №

Подп. и дата

Инв. № подл.

Формат А3

Крыльцо 8 (план на отм. 0,000)

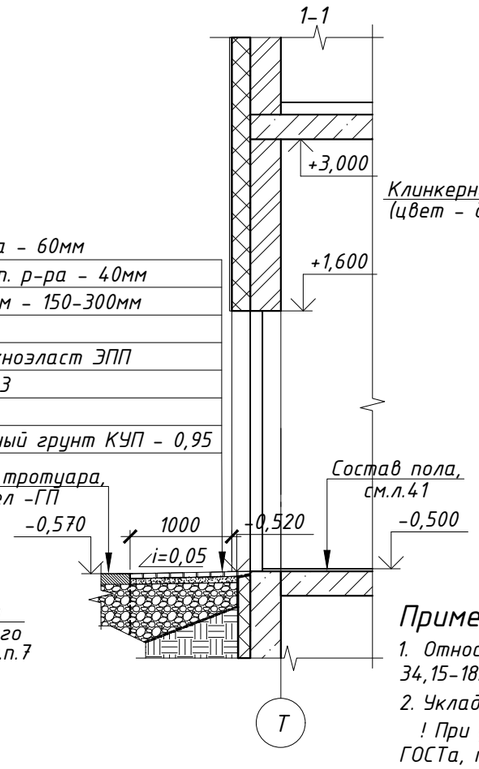

Вид А

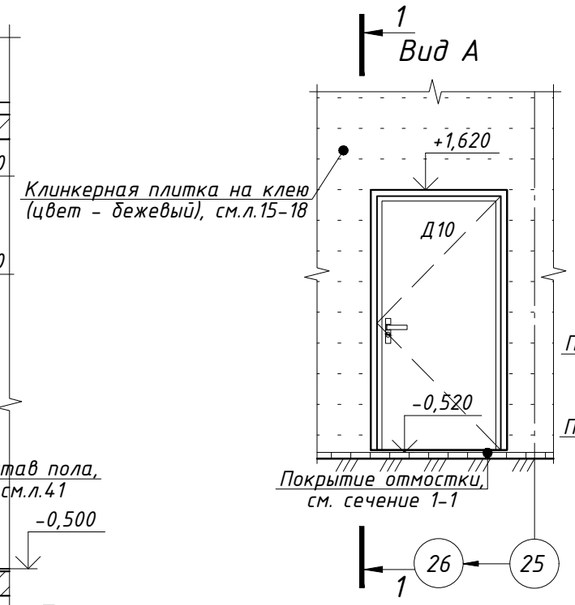

Крыльцо 7 (план на отм. -0,500)

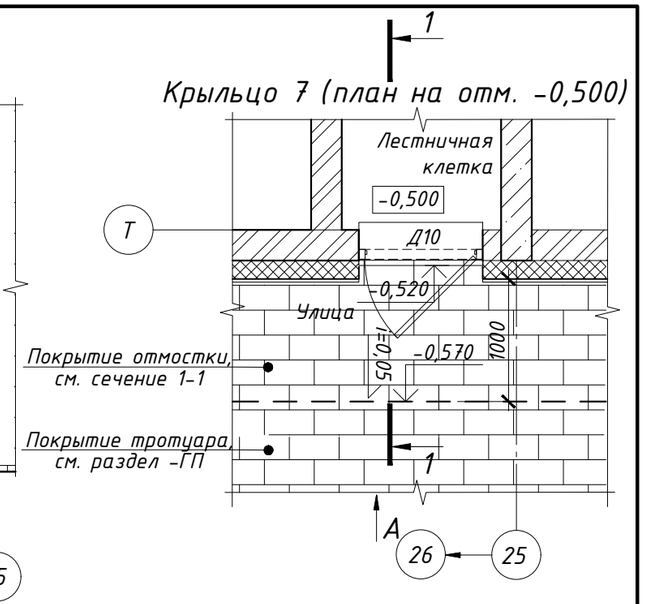

Вид Б

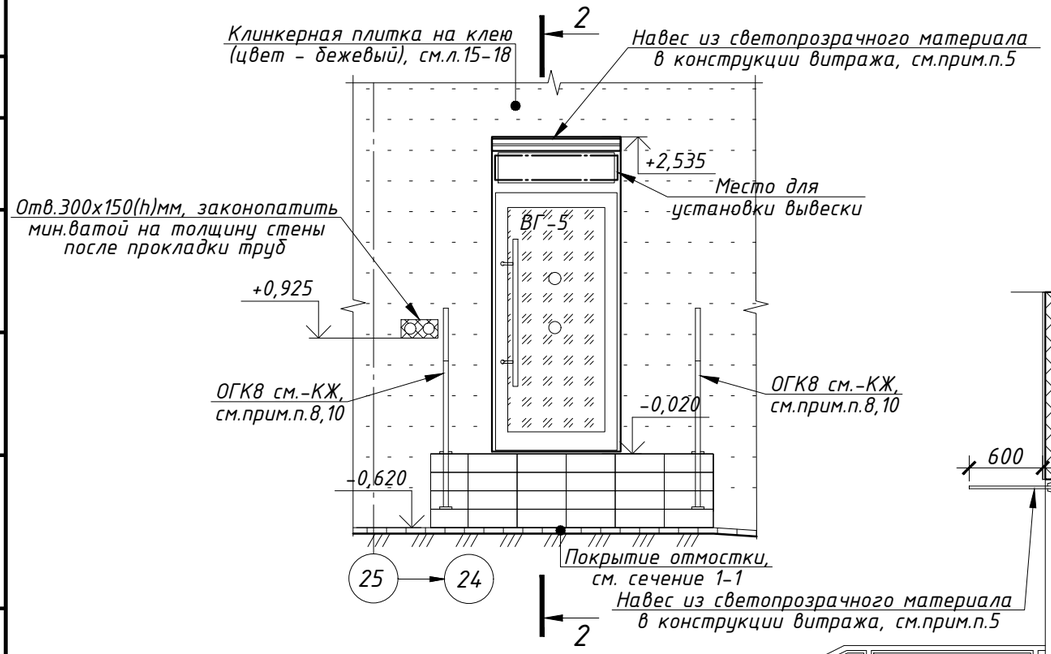

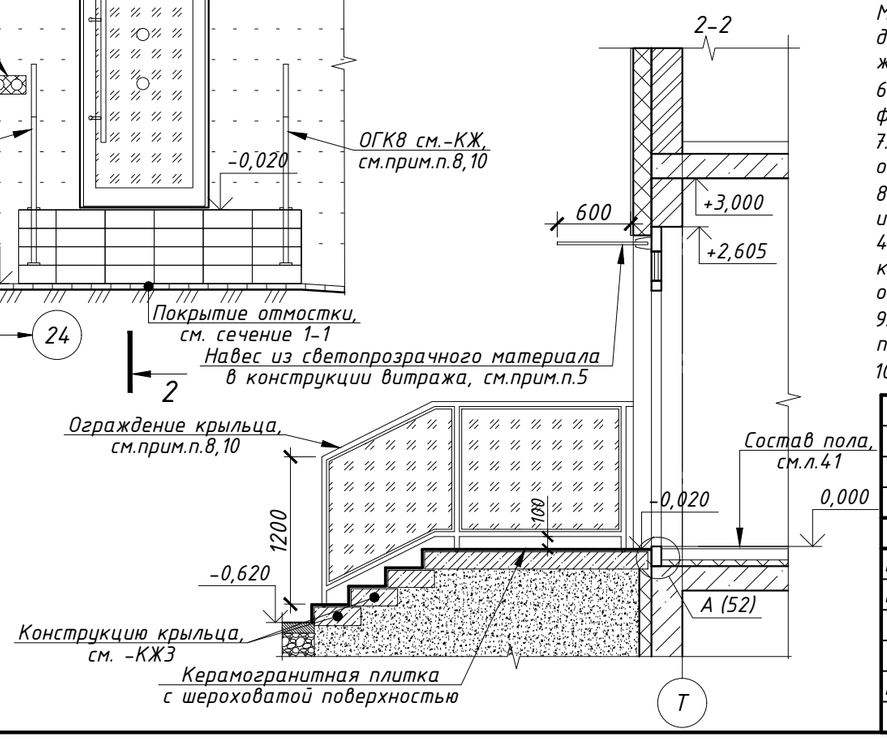

Примечания

1. Относительная отметка 0,000 равно абсолютной отметке 166,600. Данный лист см. совместно с л.4, 34,15-18.
2. Укладку покрытия крыльца из брусчатки продолжать от покрытия тротуара (отмостки).
   ! При укладке плитки зимой важно организовать подогрев основания. Согласно нормам действующего ГОСТа, проведение работ по укладке тротуарной плитки недопустимо во время снегопада и температуре ниже -15 °С. Работы по укладке тротуарной плитки и устройства всех дорожных конструкций выполнять согласно техническим рекомендациям производителя, нормативным документациям.
3. Для конструкций, соприкасающихся с грунтом, и незакрытых оклеечной гидроизоляцией, выполнить обмазочную гидроизоляцию: вертикальная - горячая битумная мастика за 2 раза по холодной грунтовке, горизонтальная - цементно-песчаный раствор М150, толщиной не менее 30мм, состава 1:2 с гидрофобизирующими добавками.
4. При устройстве деформационного шва в тротуарной плитке применять деформационный профиль типа DEWMARK standart SV-21/65, либо аналоги. Монтаж профиля производить согласно рекомендациям предприятия-изготовителя.
5. Навес из светопрозрачного метериала изготавливается и монтируется специализированной организацией. Монтаж производится согласно тех. регламантам предприятия изготовителя. Образцы и рабочую документацию согласовать в проектным центром. Краевые расстояния для крепления навеса: для железобетона - 100мм.
6. Вывески для помещений обслуживания жилой застройки устанавливаются инвесторам, согласно паспорту фасада.
7. Беспроводную кнопку вызова персонала для инвалидов с табло и тактильной табличкой крепить на ограждение крыльца на высоте 0.9м.
8. Ограждение разрабатывается и изготавливается специализированной организацией по узлам изготовителя. Высота ограждения h=1200мм, профили квадратного сечения, сечение верхнего поручня 40х40мм. Покрытие - хром. Заполнение ограждения прозрачным триплексом. Ограждение непрерывное, с креплением верхнего поручня к стенам, узлы ограждения травмобезопасные. Перед изготовлением выполнить обмеры фактически выполненных конструкций, согласовать с авторским надзором.
9. На проступях краевых ступеней крыльца предусмотреть противоскользящие полосы конртастные поверхности крыльца шириной 0.8-0.1м. Полосы крепить на расстоянии 0.03-0.04м от края ступени.
10. На поручнях ступеней крыльца предусмотреть набор контрастных тактильных предупреждающих наклеек.

Изм.	Кол. уч.	Лист	№ док.	Подп.	Дата	PSF-PD-22-АР
						Многоквартирные многоэтажные дома с объектами обслуживания жилой застройки во встроенных помещениях, подземными автостоянками по ул. Рябиновой в Октябрьском районе г.Новосибирска I, II, III, IV этапы строительства.
Разраб.		Волкова				Многоквартирный многоэтажный дом №1 (блок-секция I и II) с объектами обслуживания жилой застройки во встроенных помещениях. I этап строительства.
Проверил		Белова				Стадия: Р; Лист: 55; Листов:
Н.контроль		Шаталова				Крыльцо 7. Крыльцо 8.
						ООО "Партнёр"

Согласовано

Взам. инв. №

Подп. и дата

Инв. № подл.

Формат А3

Крыльцо 9 (план на отм. -0,900)

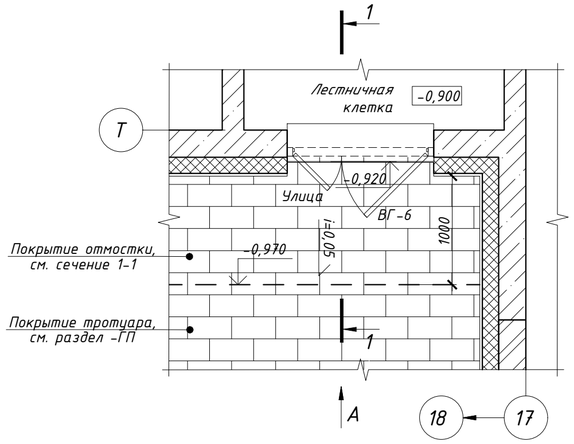

Вид А

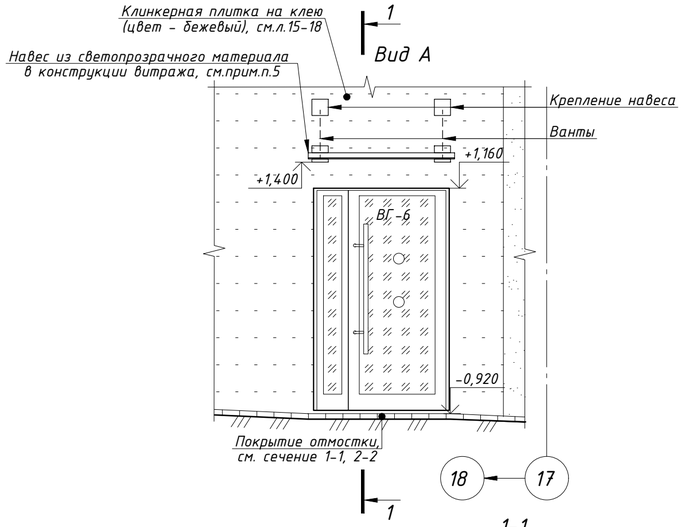

Крыльцо 10 (план на отм. -0,900)

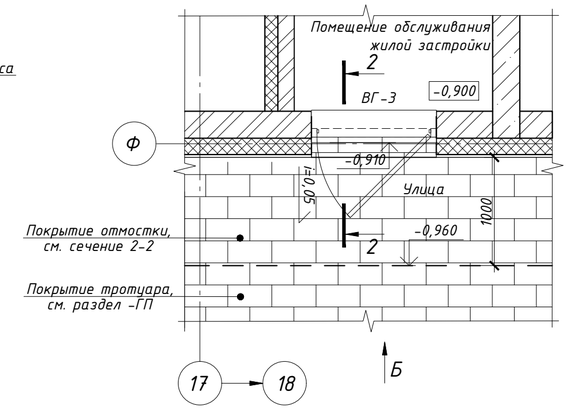

2-2

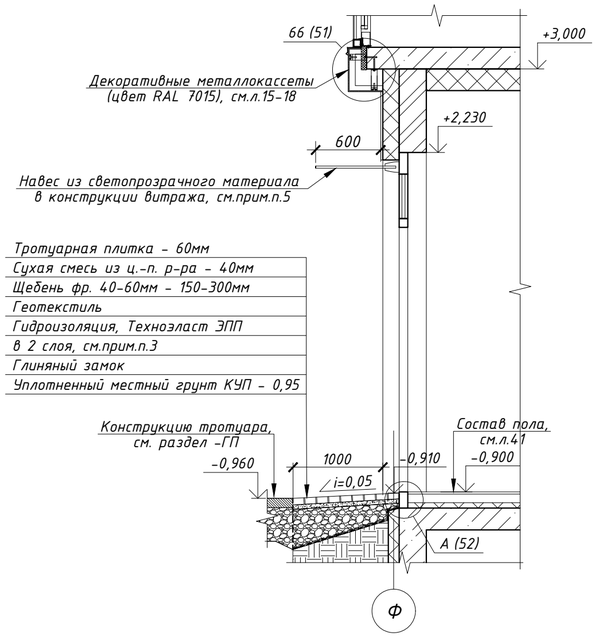

Крыльцо 9 (план на отм. +1,400)

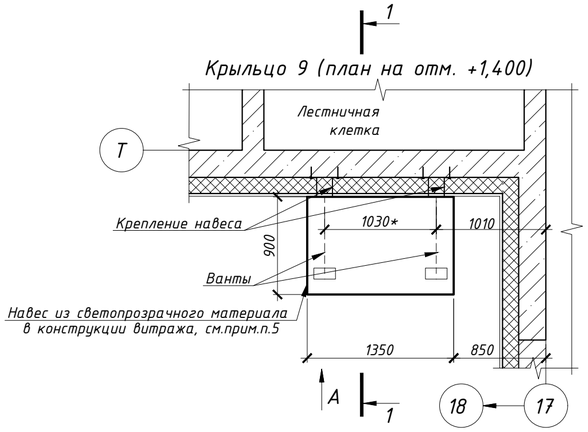

1-1

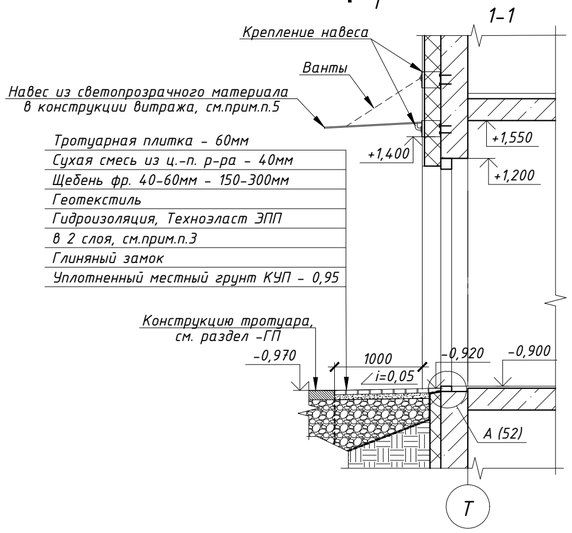

Вид Б

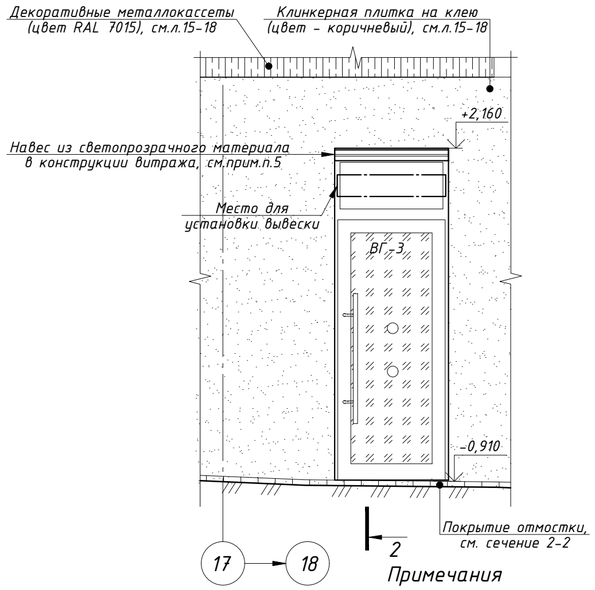

Примечания

1. Относительная отметка 0,000 равно абсолютной отметке 166,600. Данный лист см. совместно с л.4, 34,15-18.
2. Укладку покрытия крыльца из брусчатки продолжать от покрытия тротуара (отмостки).
Примыкания брусчатки к наружным стенам с устройством вент.фасада выполнять согласно узлам на л.,,.
! При укладке плитки зимой важно организовать подогрев основания. Согласно нормам действующего ГОСТа, проведение работ по укладке тротуарной плитки недопустимо во время снегопада и температуре ниже -15 °С. Работы по укладке тротуарной плитки и устройства всех дорожных конструкций выполнять согласно техническим рекомендациям производителя, нормативным документациям.
3. Для конструкций, соприкасающихся с грунтом, и незакрытых оклеечной гидроизоляцией, выполнить обмазочную гидроизоляцию: вертикальная - горячая битумная мастика за 2 раза по холодной грунтовке, горизонтальная - цементно-песчаный раствор М150, толщиной не менее 30мм, состава 1:2 с гидрофобизирующими добавками.
4. При устройстве деформационного шва в тротуарной плитке применять деформационный профиль типа DEWMARK standart SV-21/65, либо аналоги. Монтаж профиля производить согласно рекомендациям предприятия-изготовителя.
5. Навес из светопрозрачного метериала изготавливается и монтируется специализированной организацией. Монтаж производится согласно тех. регламантам предприятия изготовителя. Образцы и рабочую документацию согласовать в проектным центром. Краевые расстояния для крепления навеса: для железобетона - 100мм.
6. Вывески для помещений обслуживания жилой застройки устанавливаются инвесторам, согласно паспорту фасада.
7. Тактильную наземную предупредительную разметку шириной 0.5м установить на расстоянии 1.0 м от дверей -резиновая плитка конусы в линейном порядке желтого цвета по ГОСТ 52875-2018 (или аналог).

Крыльцо 11 (план на отм. -1,230)

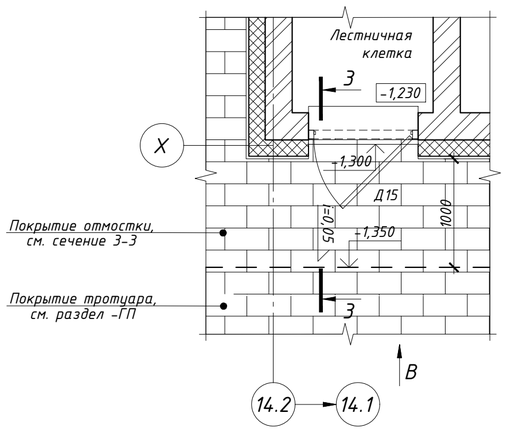

Вид В

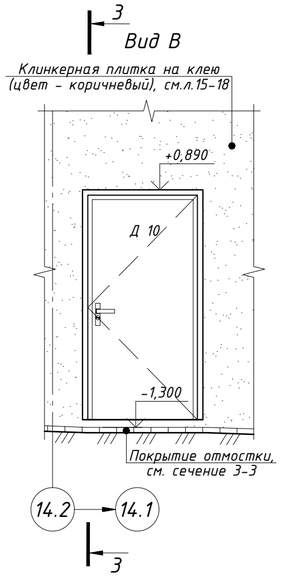

3-3

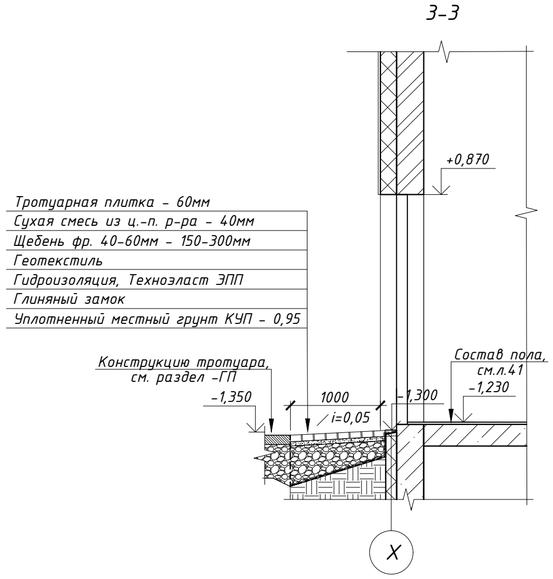

						PSF-PD-22-АР
Изм.	Кол. уч.	Лист	№ док.	Подп.	Дата	Многоквартирные многоэтажные дома с объектами обслуживания жилой застройки во встроенных помещениях, подземными автостоянками по ул. Рябиновой в Октябрьском районе г.Новосибирска I, II, III, IV этапы строительства.
Разраб.		Волкова				Многоквартирный многоэтажный дом №1 (блок-секция I и II) с объектами обслуживания жилой застройки во встроенных помещениях. I этап строительства.
Проверил		Белова				Стадия: Р; Лист: 56; Листов:
Н.контроль		Шаталова				Крыльцо 9. Крыльцо 10. Крыльцо 11.
						ООО "Партнёр"

Согласовано

Взам. инв. №

Подп. и дата

Инв. № подл.

Формат А2

Крыльцо 12 (план на отм. -1,500)

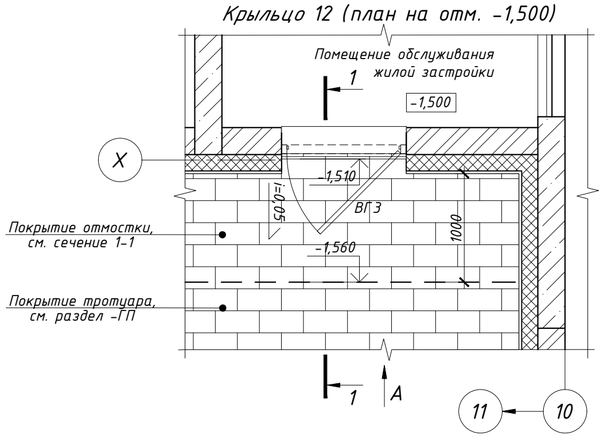

Крыльцо 13 (план на отм. -1,500)

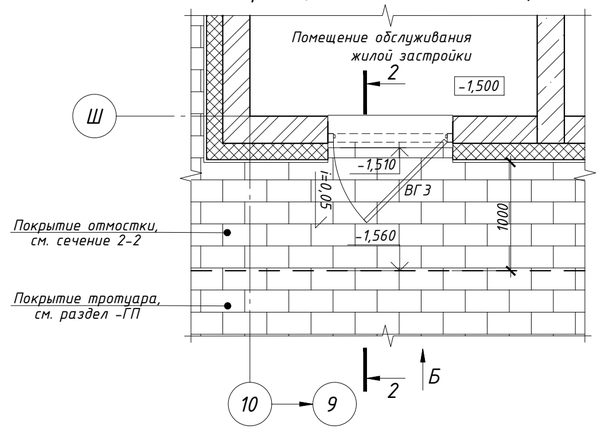

Крыльцо 14 (план на отм. -1,500)

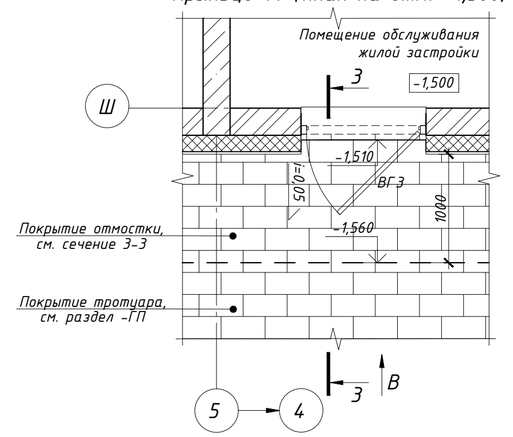

Вид А

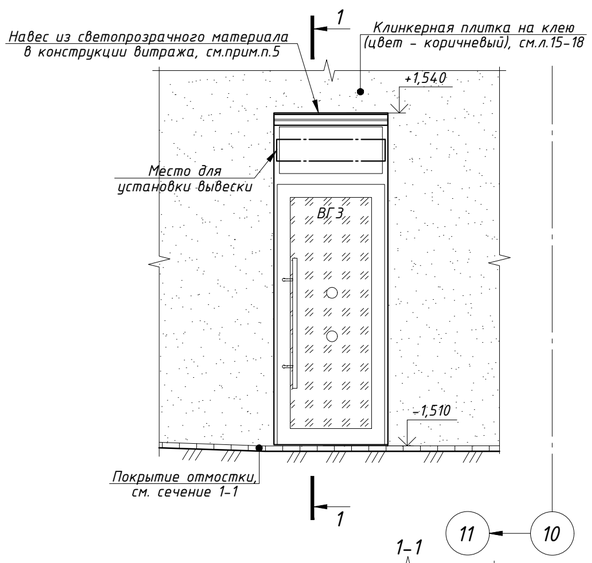

Вид Б

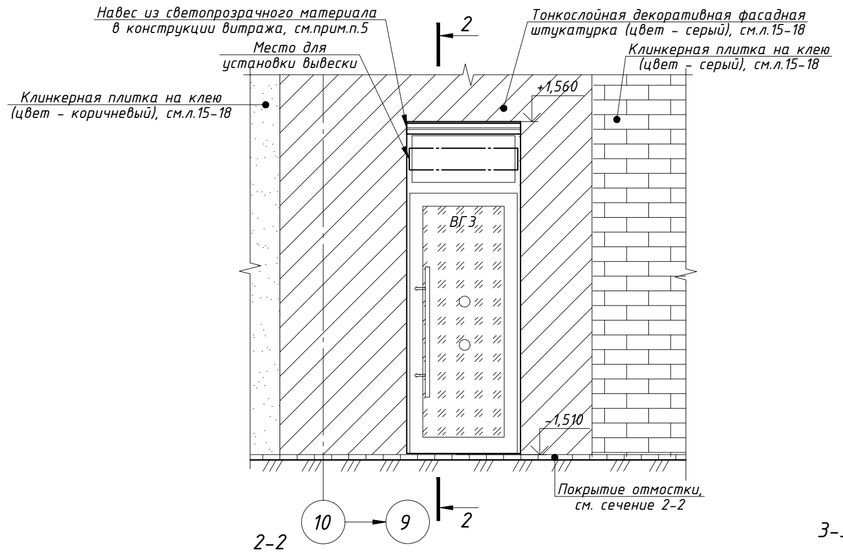

Вид В

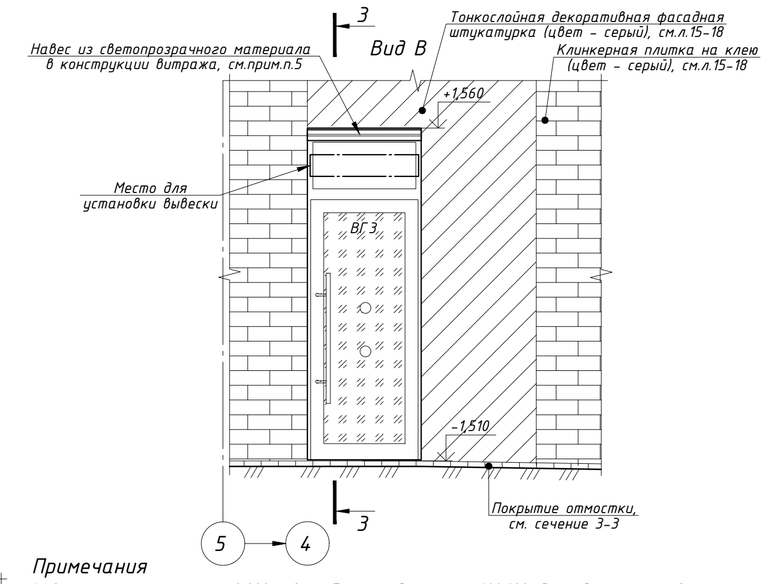

1-1

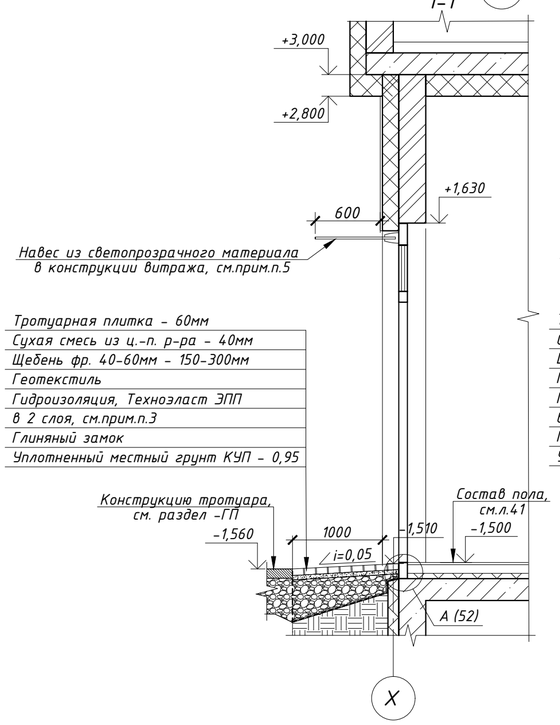

2-2

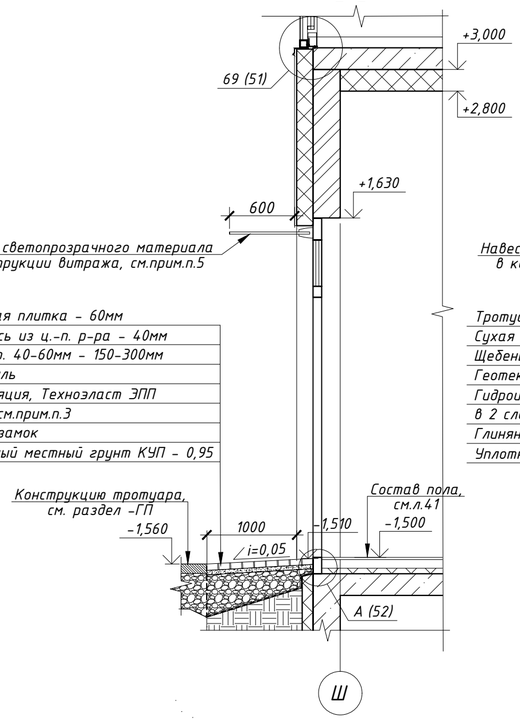

3-3

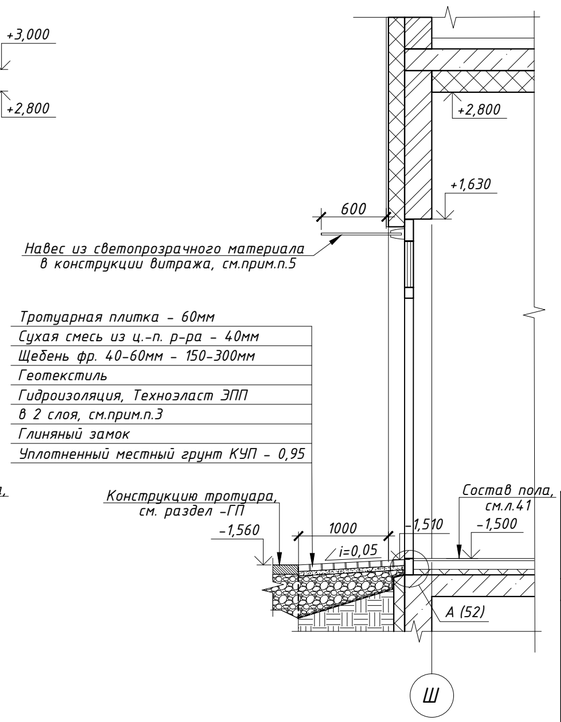

Примечания

1. Относительная отметка 0,000 равно абсолютной отметке 166,600. Данный лист см. совместно с л.4, 34,15-18.
2. Укладку покрытия крыльца из брусчатки продолжать от покрытия тротуара (отмостки). Примыкания брусчатки к наружным стенам с устройством вент.фасада выполнять согласно узлам на л.,,.

   ! При укладке плитки зимой важно организовать подогрев основания. Согласно нормам действующего ГОСТа, проведение работ по укладке тротуарной плитки недопустимо во время снегопада и температуре ниже -15 °С. Работы по укладке тротуарной плитки и устройства всех дорожных конструкций выполнять согласно техническим рекомендациям производителя, нормативным документациям.
3. Для конструкций, соприкасающихся с грунтом, и незакрытых оклеечной гидроизоляцией, выполнить обмазочную гидроизоляцию: вертикальная - горячая битумная мастика за 2 раза по холодной грунтовке, горизонтальная - цементно-песчаный раствор М150, толщиной не менее 30мм, состава 1:2 с гидрофобизирующими добавками.
4. При устройстве деформационного шва в тротуарной плитке применять деформационный профиль типа DEWMARK standart SV-21/65, либо аналоги. Монтаж профиля производить согласно рекомендациям предприятия-изготовителя.
5. Навес из светопрозрачного метериала изготавливается и монтируется специализированной организацией. Монтаж производится согласно тех. регламантам предприятия изготовителя. Образцы и рабочую документацию согласовать в проектным центром. Краевые расстояния для крепления навеса: для железобетона - 100мм.
6. Вывески для помещений обслуживания жилой застройки устанавливаются инвесторам, согласно паспорту фасада.
7. Тактильную наземную предупредительную разметку шириной 0.5м установить на расстоянии 1.0 м от дверей -резиновая плитка конусы в линейном порядке желтого цвета по ГОСТ 52875-2018 (или аналог).

Изм.	Кол. уч.	Лист	№ док.	Подп.	Дата	PSF-PD-22-АР
						Многоквартирные многоэтажные дома с объектами обслуживания жилой застройки во встроенных помещениях, подземными автостоянками по ул. Рябиновой в Октябрьском районе г.Новосибирска I, II, III, IV этапы строительства.
Разраб.		Волкова				Многоквартирный многоэтажный дом №1 (блок-секция I и II) с объектами обслуживания жилой застройки во встроенных помещениях. I этап строительства.
Проверил		Белова				Стадия: Р; Лист: 57; Листов:
Н.контроль		Шаталова				Крыльцо 12. Крыльцо 13. Крыльцо 14
						ООО "Партнёр"

Согласовано

Взам. инв. №

Подп. и дата

Инв. № подл.

Формат А2